UQK-10F型、UQKS-10F型 防腐型

安装形式installation mode：侧装式side-mounting
控制范围controlling range：10mm，不可调not adjustable
工作温度operating temperature：-40~150℃
工作压力operating pressure：1.0MPa
介质密度medium specific gravity：≥0.60g/cm³
触点容量contact capacity：AC250，7A
接液材质contacting material：PP或PTFE
过程连接process connection：DN50 PN1.0

UQK-10F（标准）型 standard type

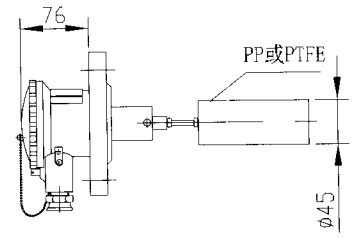

UQKS-10F（带自检）型 with self-checking

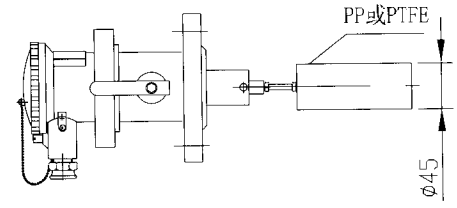

UQK-20型、UQKS-20型

安装形式installation mode：侧装式side-mounting
控制范围controlling range：25~550mm，
有级可调 adjustable
工作温度operating temperature：-40~150℃
工作压力operating pressure：1.0，4.0，6.3MPa
介质密度medium specific gravity：≥0.40g/cm³
触点容量contact capacity：AC250，7A
接液材质contacting material：不锈钢stainless steel
过程连接process connection：
DN50或DN80 PN1.0/4.0

UQK-20（标准）型 standard type

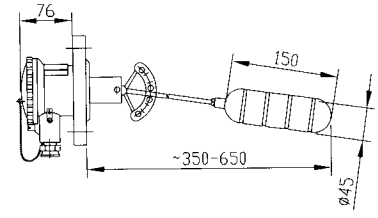

UQKS-20（带自检）型 with self-checking

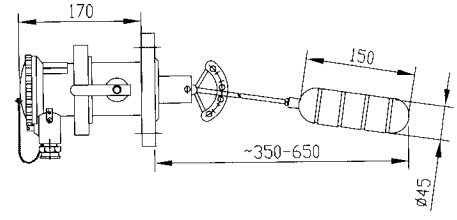

UQK-30型、UQKS-30型

安装形式installation mode：顶装式top-mounting
注：由于浮球尺寸大于法兰通径，安装时，浮球应从人孔装入，或由用户自配异径法兰进行安装。
Note: because float size is larger than nominal diameter of flange, when installation float should be mounted from manhole, or flange with different diameters is used.
控制范围controlling range：8~2000mm，
无级可调 adjustable
工作温度operating temperature：-40~150℃
工作压力operating pressure：1.0，4.0，6.3MPa
介质密度medium specific gravity：≥0.40g/cm³
触点容量contact capacity：AC250，7A
接液材质contacting material：不锈钢stainless steel
过程连接process connection：DN50或DN80 PN1.0/4.0

UQK-30（标准）型 standard type

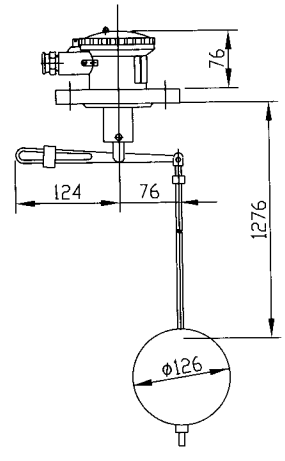
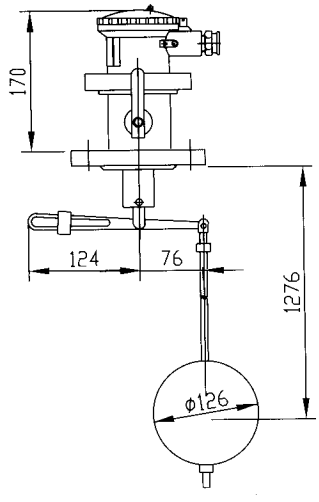
UQKS-30（带自检）型 with self-checking