CCLair®

D 上海联合设计型系列

专注 专业 创新

全球自动化解决方案服务供应商

无锡市昌林自动化科技有限公司

Wuxi Chang Lin Automation Technology Co., Ltd.

目录

直通单向阀 D-03
直角单向阀 D-04
液控单向阀 D-06
手动换向阀 D-09
电磁换向阀 D-10
电磁换向阀 电液换向阀 D-12
溢流阀 D-14
电磁溢流阀 D-20
减压阀 D-24
HY卸荷溢流阀 D-26
HY**卸荷溢流阀 D-28
顺序阀 D-29
分流阀 分流集流阀 D-30
LF-S型节流阀 LDF-S型单向节流阀 D-34
L型节流阀 LA型单向节流阀 D-37

直通单向阀

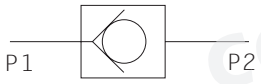

订购码

● 老型号　DIF - L 10 H 1 - S

- 直通单向阀
- 连接方式: L 螺纹连接
- 公称通径 (mm):10,20,32
- 设计号: S= 上海型
- 正向开启压力: 1=0.04MPa 2=0.4MPa
- 公称压力: H=31.5MPa

● 新型号　A - H a 10 L

- 直通单向阀
- 公称压力: H=31.5MPa
- 正向开启压力: a=0.04MPa b=0.4MPa
- 连接方式: L= 螺纹连接
- 公称通径 (mm):10,20,32

使用条件

使用介质品种	矿物质液压油: 含水工作液
介质温度范围	矿物质液压油: -20℃~+70℃　含水工作液: +10℃ ~ +54℃
介质粘度范围	10~350mm²/s
油液过滤精度	≤30 um
额定使用压力	31.5MPa

外形尺寸

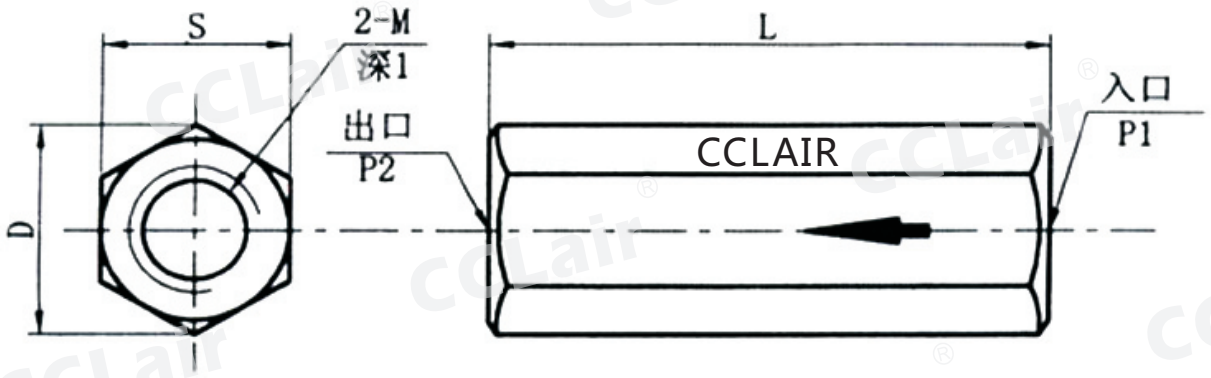

型号	L	S	D	I	M	流量 L/min
DIF-L10H*	78	28	32.3	15	M18x1.5	40
A-H*10L	82	36	41.5	18	M22x1.5	40
DIF-L20H*	102	42	48.5	20	M27x2	100
A-H*20L	106	48	55.4	22	M 33 x2	100
DIF-L32 H*	140	63	71.5	25	M 42 x2	200
A-H*32 L	128	65	74.9	24	M 48 x2	200

版权所有,侵权必究

直角单向阀

订购码

●=老型号 DF - L 10 H 1 - S

- 直角单向阀
- 连接方式:
  L= 螺纹连接 B= 板式连接 F= 法兰连接
- 公称通径 (mm):10,20,32,50,65,80
- 公称压力: H=31.5MPa
- 正向开启压力: 1=0.04MPa
  2=0.4MPa
- 设计号: S=上海型

● 新型号 AJ - H a 10 L

- 直角单向阀
- 公称压力: H=31.5MPa
- 正向开启压力:a=0.04MPa
  b=0.4MPa
- L= 螺纹连接 B=板式连接 F= 法兰连接
- 连接方式:
- 公称通径(mm)
  10,20,32,50,65,80

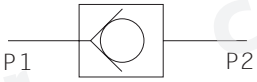

使用条件

使用介质品种	矿物质液压油: 含水工作液
介质温度范围	矿物质液压油: -20℃~+70℃ 含水工作液: +10℃ ~ +54℃
介质粘度范围	10~350mm²/s
油液过滤精度	≤30 um
额定使用压力	31.5MPa

外形尺寸

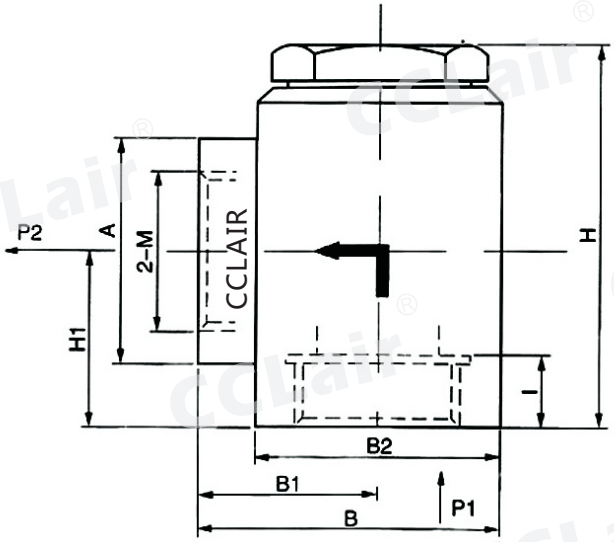

型号	A	B	B1	B2	H	H1	I	M	流量 L/min
DF-L10H*	44	54	32	44	79	31	18	M18x1. 5	40
AJ-H*10L		63	40		90	42		M22x1. 5	40
DF-L20H*	58	72	42	58	101. 5	45	22	M27x2	100
AJ-H* 20L		79	49		107. 5	51		M 33 x2	100
DF-L32 H*	76	98	60	80	121	52	24	M 42 x2	200
AJ-H*32 L		99	60	6	128	59		M 48 x2	200

版权所有,侵权必究

外形尺寸

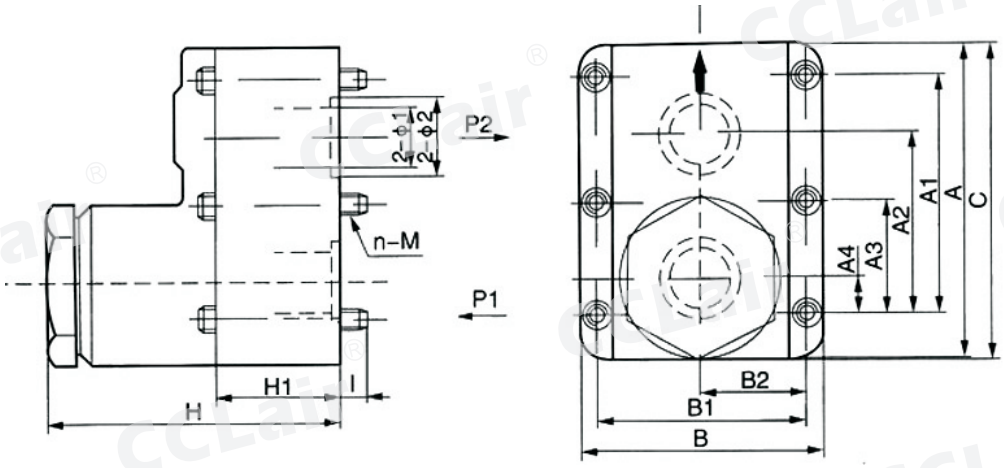

型号	A	A1	A2	A3	A4	B	B1	B2	C	H	H1	I	Φ1	Φ2	n-m	流量 L/min
DF-B10H*	78	54	44	-	14	90	66	33	-	85	36	15	14	22	4-M10x50	40
AJ-H*10 B	67	42. 9	35. 7	-	7. 1	90	66. 7	33. 3	72. 5	87	30	16	13	22	4-M10x45	40
DF-B20H*	92	62	53	-	13	95	65	32. 5	-	105	36	20	21	30	4-M14x55	100
AJ-H*20 B	86	60. 3	49. 2	-	11. 1	105	79. 4	39. 7	94. 3	98. 5	36	15	20	32	4-M10x50	100
DF-L32B*	114	80	70	-	20	123	90	45	-	124	47	24	25	35	4-M16x70	200
AJ-H*32 B	108	84. 1	67. 5	42. 1	16. 7	120	96. 8	48. 4	118. 1	123	45	16	30	40	4-M10x60	200

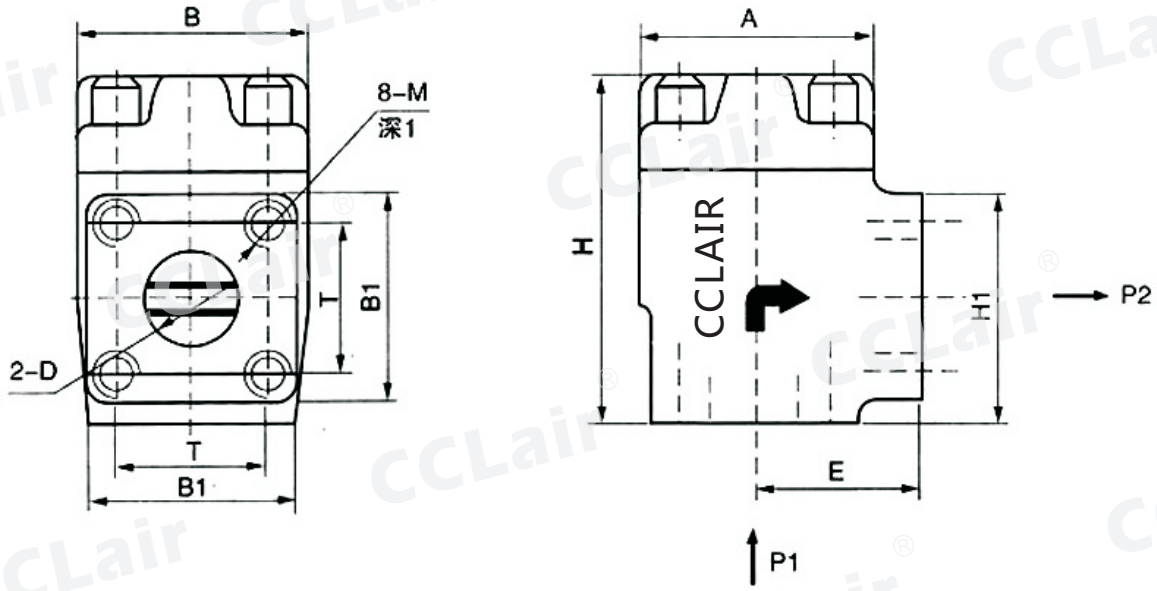

型号	B	B1	H	H1	A	T	D	M	I	E	流量 L/min
AJ-H*32F	76	85	137	68	104. 7	60. 1	Φ30	M14	22	60	200
DF-F50H*	130	110	159	64	154. 2	75	Φ46	M16	24	92	500
AJ-H*50F	120	120	169	64	154. 2	83. 4	Φ46	M20	30	92	500
AJ-H* 65 F	140	140	210	85	182. 2	102. 5	Φ55	M20	30	110	800
DF-F80H*	170	155	227	113	198	105	Φ66	M22	40	113	1250
AJ-H*80F	170	155	275	113	198	113. 1	Φ66	M24	36	113	1250

版权所有,侵权必究

液控单向阀

DFY-B20H

A1Y-Ha10L

A1Y-Hb10B

订购码

DFY 2 - L 10 H 1 - S

- 液控单向阀代号
- 外泄式结构代号=2；内泄式结构无此数字
- 连接方式:
- L=螺纹连接 B=板式连接 F=法兰连接
- 公称通径 (mm):10,20,32,50
- 公称压力: H=31.5MPa
- 正向开启压力: 1=0.04MPa 2=0.4MPa
- 设计号: S= 上海型

A1Y - H a 10 L

- 液控单向阀代号:
- A1Y=内泄式 A2Y=外泄式
- 公称压力: H=31.5MPa
- 正向开启压力 a=0.04 b=0.4
- 公称通径(mm): 10,20,32,50,65,80
- 连接方式:
- L= 螺纹连接 B= 板式连接 F=法兰连接

使用条件

使用介质品种	矿物质液压油: 含水工作液
介质温度范围	矿物质液压油: -20℃~+70℃ 含水工作液: +10℃~+54℃
介质粘度范围	10~350mm²/s
油液过滤精度	≤30 um
额定使用压力	31.5MPa

外形尺寸

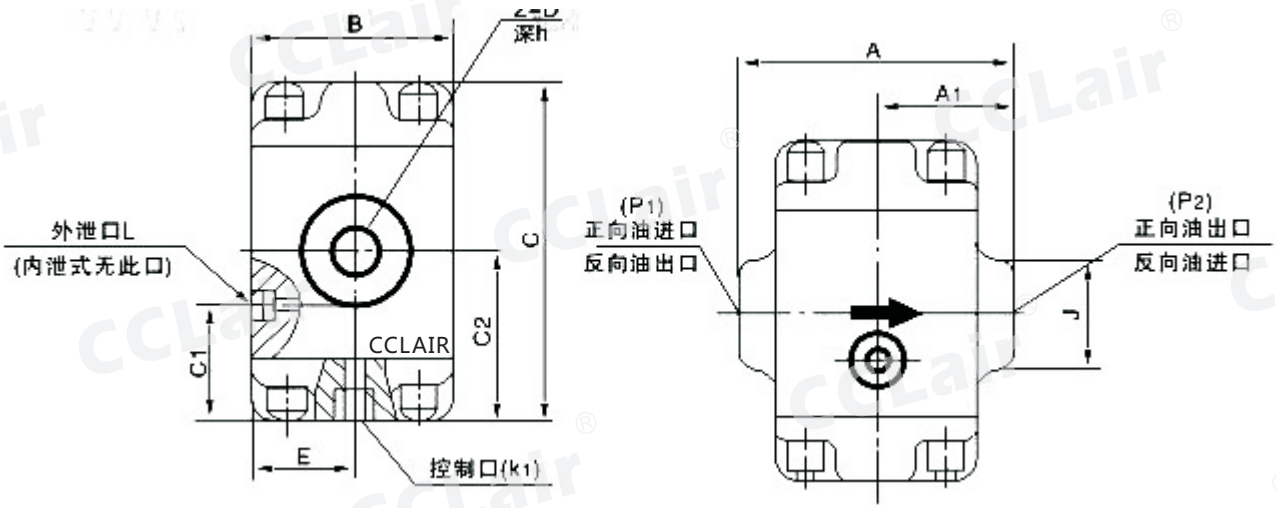

型号	A	A1	B	C	C1	C2	E	h	J	D	K1	流量L/min
DFY-L10H*	80	40	68	129	-	61.5	33	18	40	M22x1.5	M14x1.5	40
A*Y-H*10L	80	40	68	115	34	61.5	33	18	40	M22x1.5		
DFY-L20H*	100	50	70	150	-	79	35	20	50	M27x2		100
A*Y-H*20L	102	51	72	150	42	77	35	22	56	M33x2		
DFY-L32H*	136	68	85	180	-	94	42.5	28	85x85	M42x2		200
A*Y-H*32L	126	63	87	184	56	84.5	42.5	24	85x85	M48x2		

版权所有,侵权必究

外形尺寸

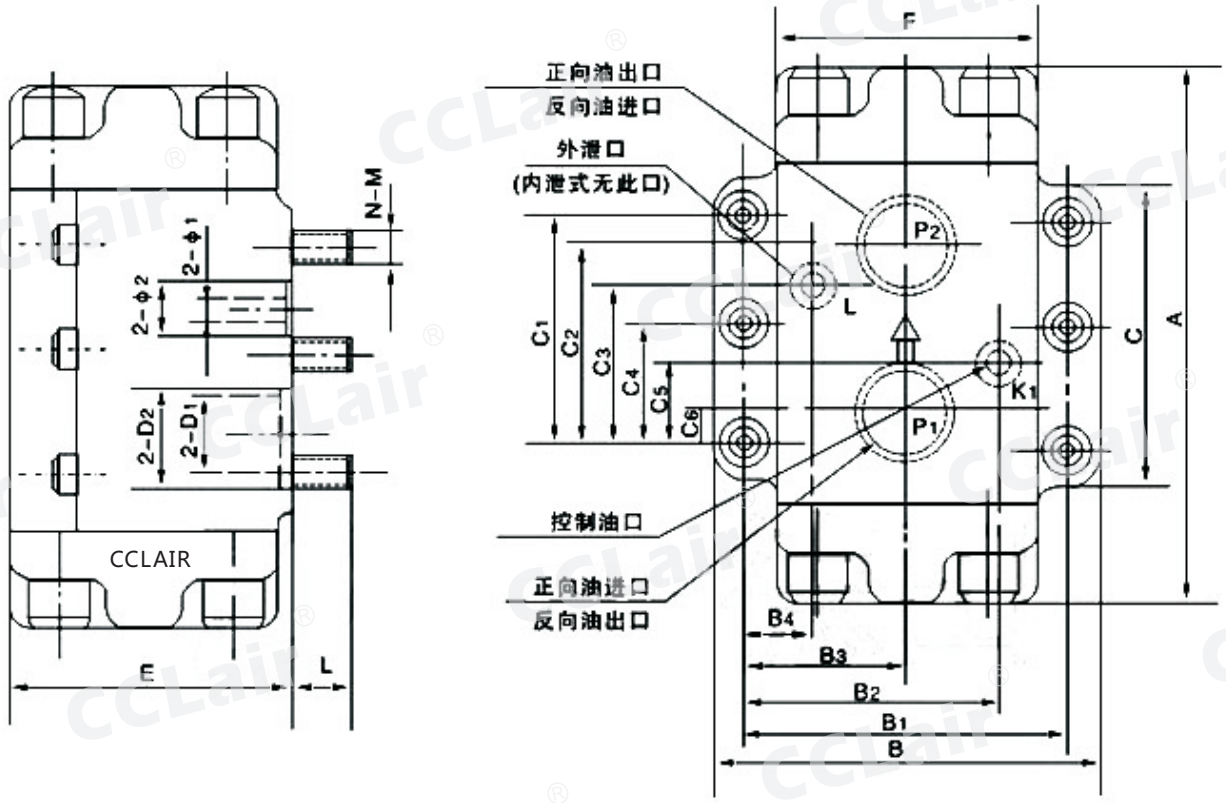

型号	A	B	B1	B2	B3	B4	C	C1	C2	C3	C4	C5	C6
DFY-B10H*	115	90	66. 7	58. 7	33. 3	-		43	36	-	-	21. 4	7. 1
A*Y-H*10B						7. 9	67	42. 9	35. 7	21. 4			
DFY-B20H*	154	100	79. 4	73	39. 7	-	80	60. 3	49. 2	-		20. 6	11. 1
A*Y-H*20B	150	105		85. 5		6. 4	86			39. 7			
DFY-B32H*	180	130	97	92. 9	48. 4	-	117	84. 1	67. 5	-	42. 1	24. 1	
A*Y-H*32B	184	120	96. 8			4	108			59. 5		24. 6	16. 7

型号	E	F	D1	D2	Φ1	Φ2	N	L	M	流量（L/min）
DFY-B10H*	63	65	13	22	5	12	4	15	M10x70	40
A*Y-H*10B	69. 2									
DFY-B20H*	72	70	20	30		10		18	M10x80	100
A*Y-H*20B				32		12		15	M10x70	
DFY-B32H*	93	86	28	40		10	6	20	M12x100	200
A*Y-H*32B	95. 2	85	30			12		15	M10x70	

版权所有,侵权必究

外形尺寸

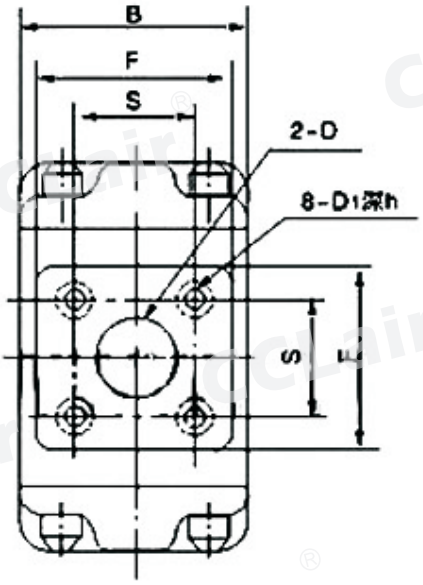

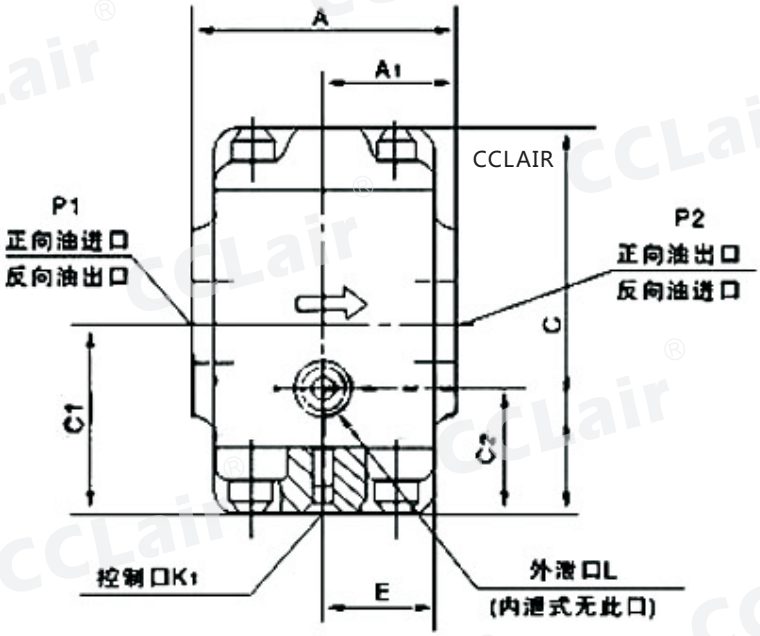

型号	A	A1	B	C	C1	C2	S	F	D	D1	h	E	K1	L
DFY-F32H*	136	68	85	180	94	55	57	85	32	M12	21	42. 5	M14x1. 5	M14x1. 5
A*Y-H*32F	136	68	87	184	84. 5	56	60. 1	85	30	M14	22	42. 5	M14x1. 5	M14x1. 5
DFY-F50H*	170	85	130	245	127	68	75	110	46	M16	28	65	M14x1. 5	M14x1. 5
A*Y-H*50F	190	95	126	244	122	69	83. 4	120	46	M20	30	63	M14x1. 5	M14x1. 5
A*Y-H*65F	190	95	146	310	155	79	102. 5	140	55	M20	30	73	M14x1. 5	M14x1. 5
DFY-F80H*	300	150	200	430	208	104	105	150	66	M24	44	100	M14x1. 5	M14x1. 5
A*Y-H*80F	260	130	176	402	201	103	113	155	66	M24	36	85	M14x1. 5	M14x1. 5

版权所有,侵权必究

手动换向阀

概述

该类阀是通过手动杠杆操纵滑阀换向的一种方向阀。用于液压系统中，以控制油流的沟通、切断和方向变换。一般是三位四通阀，其中间位置有多种不同的滑阀机能（O、H、Y、M、K、P、J、X、C N、Z）可以满足各种油路系统的不同要求。

该类阀有弹簧复位式和钢珠定位式二种结构。弹簧复位式是当操纵手柄的外力取消以后，阀芯靠复位弹簧自动回复到初始位置；钢珠定位式是当操纵手柄的外力取消以后，阀芯依靠钢珠定位保持在换向工作位置。

使用条件

使用介质品种	矿物质液压油：含水工作液
介质温度范围	矿物质液压油：-20℃~+70℃　含水工作液：+10℃～+54℃
介质粘度范围	10~350mm²/s
油液过滤精度	≤30 um
额定使用压力	31.5MPa

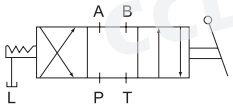

三位四通钢珠定位型

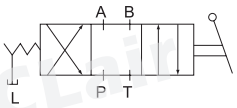

三位四通弹簧复位型

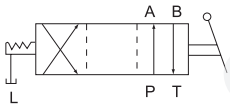

三位四通钢珠定位型

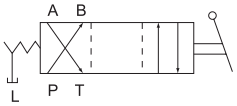

三位四通弹簧复位型

滑阀机能

代号	三位阀	二位阀B中间为过渡机能F	代号	三位阀	二位阀B中间为过渡机能F
O			P		
H			J		
Y			C		
K			N		
M			Z		
X					

订购码

●=老型号　3 4 S O - L 10 H - T

阀芯工作位置：2=二位　3=三位
油路通数：4=四通
手动控制：S
滑阀机能代号:O.H.Y.K.M.X.P.J.C.N.Z
T=弹簧复位式　W=钢珠定位式
公称压力：H=31.5MPa
公称通径(mm):10,20,32
连接方式：L=螺纹连接　B=板式连接

●=新型号　3 4 S O - H 10 B - T

阀芯工作位置：2=二位　3=三位
油路通数：4=四通
手动控制：S
滑阀机能代号:O.H.Y.K.M.X.P.J.C.N.Z
T=弹簧复位式　W=钢珠定位式
B=板式连接
公称通径(mm):10,20,32
公称压力：H=31.5MPa

版权所有,侵权必究

电磁换向阀

概述

电磁换向阀是电磁铁直接操纵切换方向的控制阀，主要用于液压执行机构的启动、停止和方向控制，亦可作为大功率液压阀的先导阀。

规格有 6通径、10通径的二位二通、二位四通、三位四通阀等。

使用条件

使用介质品种	矿物质液压油：含水工作液
介质温度范围	矿物质液压油：-20 ℃~+70 ℃　含水工作液：+10 ℃ ~ +54 ℃
介质粘度范围	10~350mm²/s
油液过滤精度	≤30 um
额定使用压力	31.5MPa

概述

通径:	6(mm)	10(mm)
公称流量:	10L/min	40L/min
公称压力:	31.5MPa	
允许背压:	<6.3MPa	
换向频率:	干式电磁铁30次/分；湿式电磁铁60次/分	
最高换向频率:	干式电磁铁60次/分；湿式电磁铁120次/分	
使用电压:	AC220V;　50HZ;　DC 12V 24V	
允许电压变动范围:	±10%	
电磁铁功耗吸持时F	AC:26W;DC:40W	AC:40W;DC:42W
允许通电持续时间:	允许长期工作制	

滑阀机能

代号	二位二通电磁阀
O	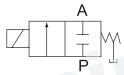
H	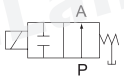

订购码

● 老型号　　2 2 E O - B 6 H - T

阀芯工作位置：2=二位
通油路数：2= 二通
电磁铁类型：E=湿式直流型(DC)
B= 湿式交流型(AC)
D= 干式交流型(AC)

弹簧复位及对中型
公称压力：H=31.5MPa
公称通径 6,10
连接方式：B=板式连接
滑阀机能　O=常闭型
H=常开型

2 4 E O - B 10 H - T Z LH

阀芯工作位置：2=二位 3=三位
通油路数：4= 四通
电磁铁类型：E= 湿式直流型(DC)
B= 湿式交流型(AC)
D= 干式交流型(AC)
滑阀机能代号：附表
连接方式：B= 板式连接

LH=电磁铁反装型
Z= 带单阻尼调节
ZZ= 带双阻尼调节
T= 弹簧复位及对中型
无弹簧=无此代号
公称压力：H=31.5MPa
公称通径 :10

版权所有,侵权必究

电磁换向阀

概述

阻尼器分单阻尼器(Zf1)和双阻尼器(Zf2)两种，前者为P油口阻尼，实质上是一个小型节流阀，后者为A.B口阻尼，实质上是两个小型的单向节流阀，控制流过流量的大小。

订购码

● 新型号

2 2 B O - H 6 B - T

- 阀芯工作位置：2= 二位
- 通油路数：2= 二通
- 电磁铁类型：E= 湿式直流型(DC)
  - B= 湿式交流型(AC)
- T= 弹簧复位及对中型
- 连接方式：B= 板式连接
- 公称通径 :6
- 公称压力: H=31.5MPa
- 滑阀机能 :O=常闭型
  - H=常开型

3 4 E M - H 6 B - T Z LH

- 阀芯工作位置：2= 二位
  - 3= 三位
- 通油路数：4= 四通
- 电磁铁类型：E= 湿式直流型(DC)
  - B= 湿式交流型(AC)
  - D= 干式交流型(AC)
  - (6通径无D型)
- 滑阀机能代号见附表如下
- LH= 电磁铁反装型
- Z= 带单阻尼调节
  - ZZ=带双阻尼调节
- T= 弹簧复位及对中型
  - 无弹簧=无此代号
- B= 板式连接型
- 公称通径(mm):6,10
- 公称压力: H=31.5MPa

滑阀机能

代号	二位二通电磁阀
O	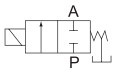
H	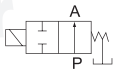

滑阀机能

代号	三位四通电磁阀 弹簧对中型	二位四通电磁阀 电磁铁标准型	二位四通电磁阀 电磁铁反装型	代号	三位四通电磁阀 弹簧对中型	二位四通电磁阀 电磁铁标准型	二位四通电磁阀 电磁铁反装型
13		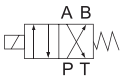		Yx	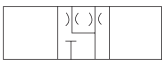		
11				X			
12		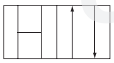		C	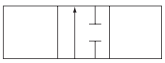		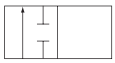
O	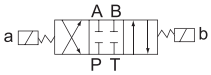		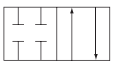	J	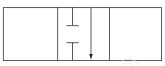	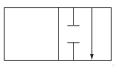	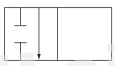
H				N			
P	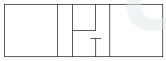		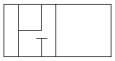	M	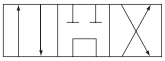	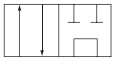	
Y				K		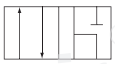	

注：如需二位二通阀可将二位四通阀 A.B 油口任意堵住一个即成，但 T油口必须接回油管。10通径阀有二个 T油口，使用时任选一个。
此类阀 T油口必须接回油管路， 允许背压 6.3MPa.

版权所有,侵权必究

电液换向阀

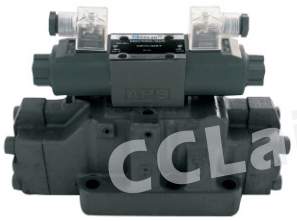

概述

电液换向阀是由电磁换向阀作先导阀与液动换向阀组合而成，由电磁阀引进油液，推动主滑阀运动，使主油路换向。适用于大流量的液压系统。

注意事项

电液换向阀的安装应保持轴线呈水平方向，不允许倾斜或垂直方向安装。应保证两端有足够的拆卸空间，以便拆卸端盖或更换电磁铁。

管接头连接处，禁止使用油漆、麻丝等堵塞螺纹连接口。

对于机能 M、K 和 H 型的阀，如采用内供油形式的，应在主阀回油管路上加≥1.6MPa 的背压。

二种供油和二种泄油形式可分别组合使用。

主要结构品种

电液换向阀的先导电磁阀为 6 通径和 10 通径二种。

电液换向阀的控制电磁铁有干式型、湿式型二种结构，工作电源有交流、直流二种。

电液换向阀有二位四通无弹簧型、三位四通弹簧对中型及行程调节型三种，后者可借助调节螺钉改变阀芯的移动距离，以调整进出阀的流量，起到节流调速的作用。

在电磁导阀与液动阀的控制之间，可加入阻尼调节阀，以控制主阀芯的换向速度。

主要结构品种

使用介质	矿物质液压油：含水工作液
温度范围	矿物质液压油：-5℃~+60℃　含水工作液：+10℃ ~ +60℃
油液粘度	10~350mm²/s
过滤精度	≤ 30um
最高压力	31.5MPa
控制方式	内部供油或外部供油
对中方式	弹簧对中
控制油回油方式	内部泄油或外部泄油
主阀允许背压	内部泄油 <6.3MPa
换向频率	60次/分
使用电压	AC:220V DC:12V、24V
允许电压波动范围	±10%

技术参数

公称通径 (mm)	20	32	50
公称流量 (L/min)	100	200	500

符号

弹簧对中附双阻尼阀

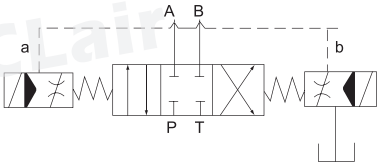

弹簧对中行程调节附双阻尼阀

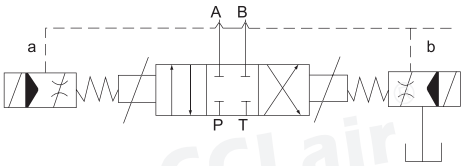

版权所有,侵权必究

订购码

● 老型号

24 E Y M - L 20 H - T C Z

位置数及通路数: 24= 二位四通
34= 三位四通
控制电磁铁类型: E= 湿式直流型(DC)
B= 湿式交流型(AC)
D=干式交流型(AC)
Y= 液动型式
滑阀机能代号
连接方式:L=螺纹连接
B=板式连接
F=法兰连接

无标记＝内供外泄 E= 外供外泄
ET= 内供内泄 T= 外供内泄
ZZ= 附双阻尼阀
Z= 附单阻尼阀
C= 带行程调节型代号
T= 弹簧对中型代号
公称压力:H=31.5MPa
公称通径(mm):20,32,50

● 新型号

24 E Y M - H 20 B - T C Z

位置数及通路数: 24= 二位四通
34= 三位四通
控制电磁铁类型: E= 湿式直流型(DC)
D= 湿式交流型(AC)
Y= 液动型式
滑阀机能代号
公称压力:H=31.5MPa

无标记＝内供外泄 E= 外供外泄
ET= 内供内泄 T= 外供内泄
ZZ= 附双阻尼阀
Z= 附单阻尼阀
C= 带行程调节型代号
T= 弹簧对中型代号
连接方式: B= 板式连接
公称通径(mm):16.20,32

符号

弹簧对中附双阻尼调节阀

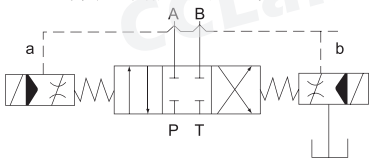

弹簧对中行程调节附双阻尼型阀

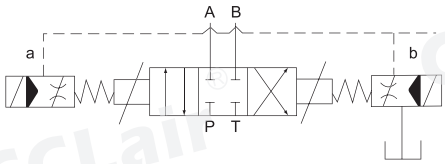

滑阀机能

代号	符号 三位阀	符号 二位阀 中间为过渡机能	代号	符号 三位阀	符号 二位阀 中间为过渡机能
O	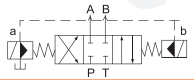	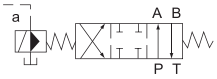	P	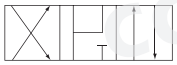	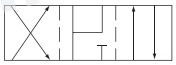
H	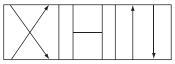		J	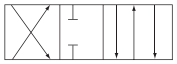	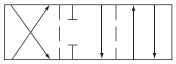
Y			C	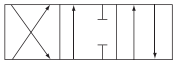	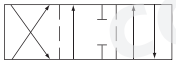
K老		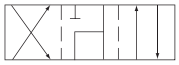	N		
M	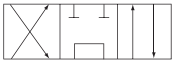		Z	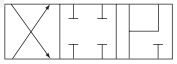	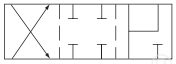
X			K（新）	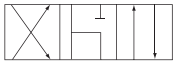	

说明：二位阀的电磁铁工作位置机能是“O”即 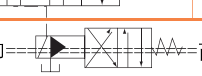 而所示机能 "H"、"Y"、"M"、"X"、"P"、"C"、"K"、"J"、"N"、"Z" 为中间过渡机能，即图示虚线机能仅仅是换向瞬间的机能。

版权所有,侵权必究

溢流阀

概述

YF-S 型溢流阀采用平衡活塞式机构，压力调整为手轮式，它工作可靠，性能稳定，并具有体积小、重量轻、维修方便、噪音低等优点。是液压系统的重要元件，能使液压系统控制所调定的压力接近恒定或防止系统压力超荷，起安全作用。

一、本系列阀在≤31.5MPa 压力范围内正常工作。环境温度 -20℃至+65℃，工作介质为 N32或N46液压油等，正常油温 50±5℃运动粘度 17-32mm²/s 过滤精度不得低于30um。

二、为使操作方便，螺纹连接和法兰连接的阀盖能在四周 90℃位置、板式连接能在三个 90℃位置上任意安装。

三、旋转调压手轮可改变阀的调定压力，右旋时压力增高，左旋时压力降低，更换弹簧能得到不同的压力调节范围。

四、当作远程控制，高低压多级控制或御荷用时，可把遥控口 M18×1.5 螺堵拧下。接入控制油路。

五、本系列阀 P口为进油口，O口为溢油口，K口为外控口。

YF-L10H1-S

YF-B8H1-S

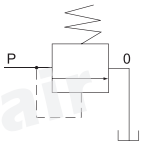

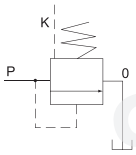

YF-S 型溢流阀

订购码

YF - L 8 H 1 - S

- 溢流阀代号：YF
- 连接型式：L= 螺纹连接
  - B= 板式连接
  - F= 法兰连接
- 公称通径(mm):8,10,20,32,50
- 公称压力：H=31.5MPa
- 压力调节范围 (Mpa)
  - 1=0.6~8 2=4~16
  - 3=8~20 4=16~31.5
- S=上海型

技术参数

公称通径 (mm)	8	10	20	32	50
公称流量 (L/min)	2	40	100	200	500

Y、Y2 型溢流阀

符号

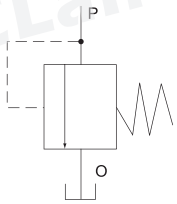

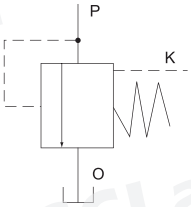

订购码

Y - H a 6

- 溢流阀代号：
  - Y 型、Y2 型
- 公称压力：
  - H=31.5MPa
- 公称通径 (mm):6,10,20,32
- 压力调节范围 (Mpa)
  - a=0.6~8 b=4~16
  - c=8~20 d=16~31.5

技术参数

公称通径	6	10	20	32
公称流量	2	40	100	200

版权所有,侵权必究

外形尺寸

YF-B8H*-S型(mm)

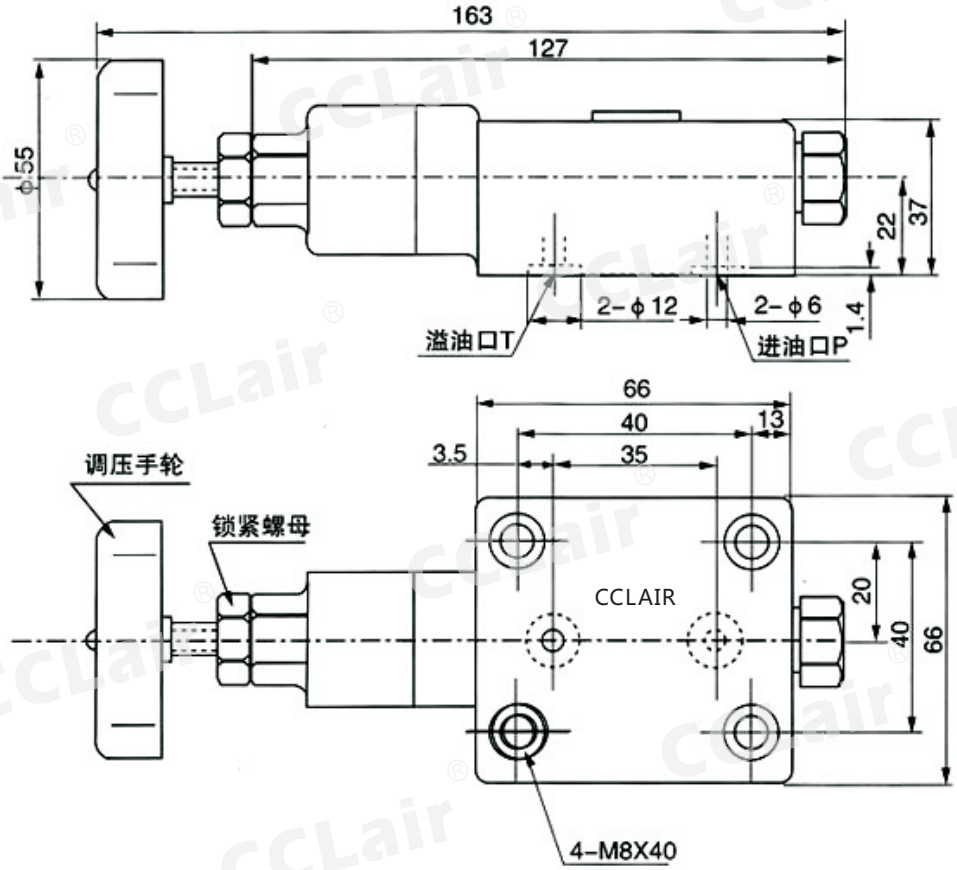

YF-L8H*-S型(mm)

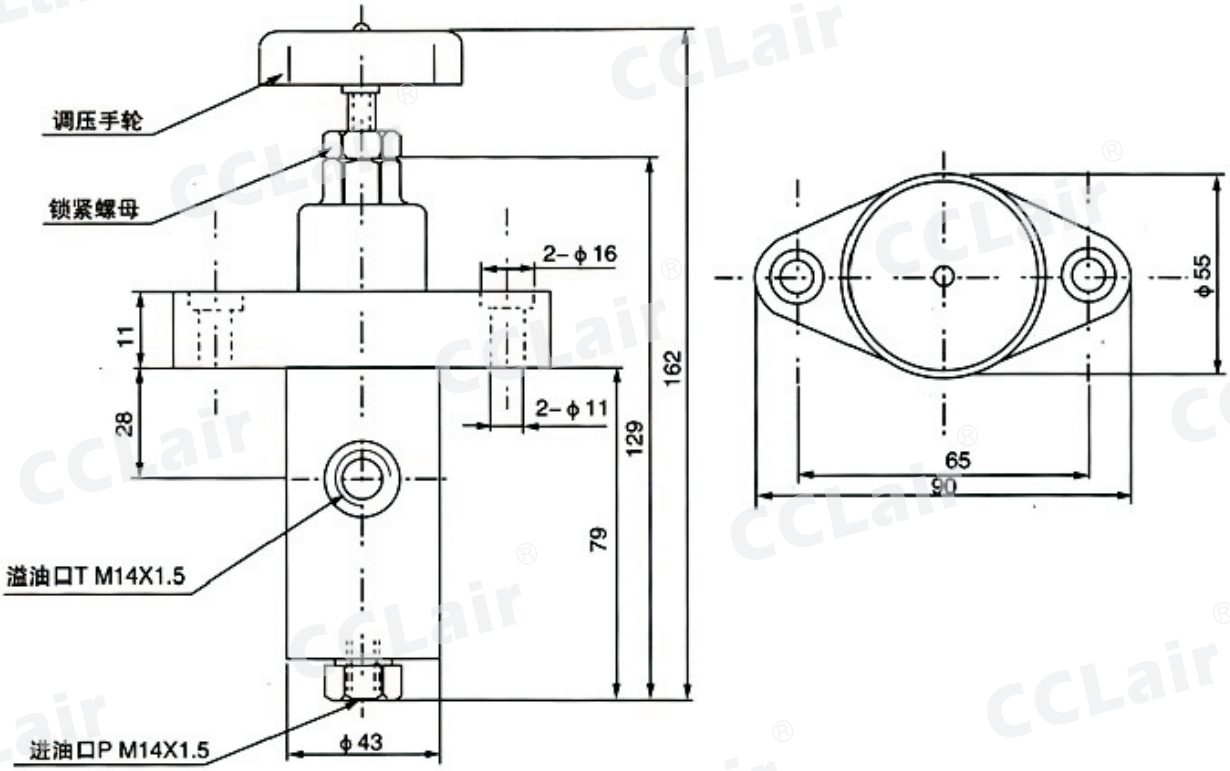

版权所有,侵权必究

外形尺寸

YF-B10H*-S型(mm)

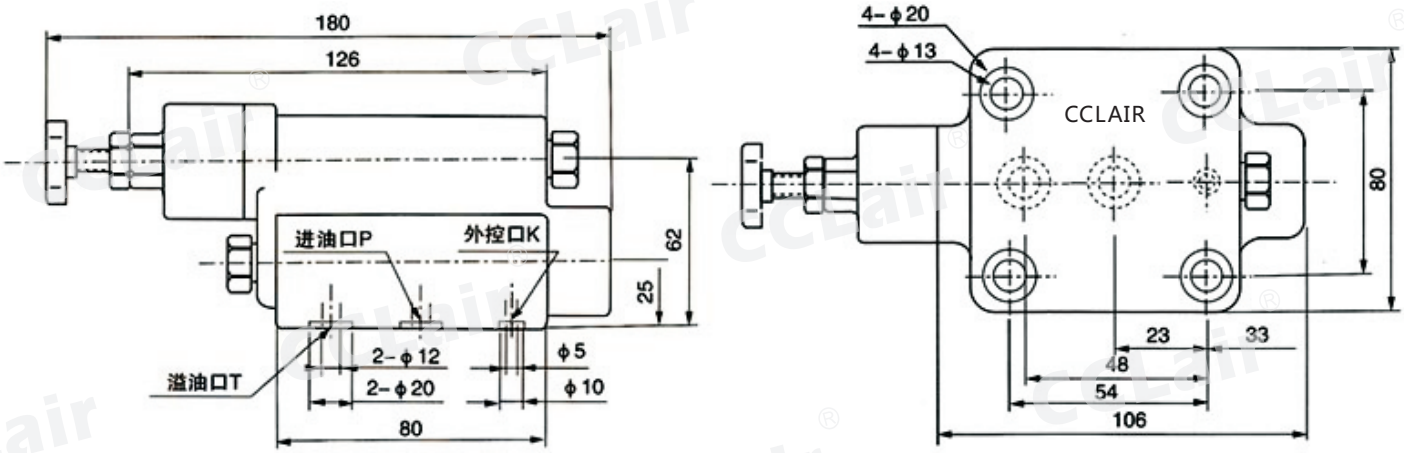

YF-L10H*-S型(mm)

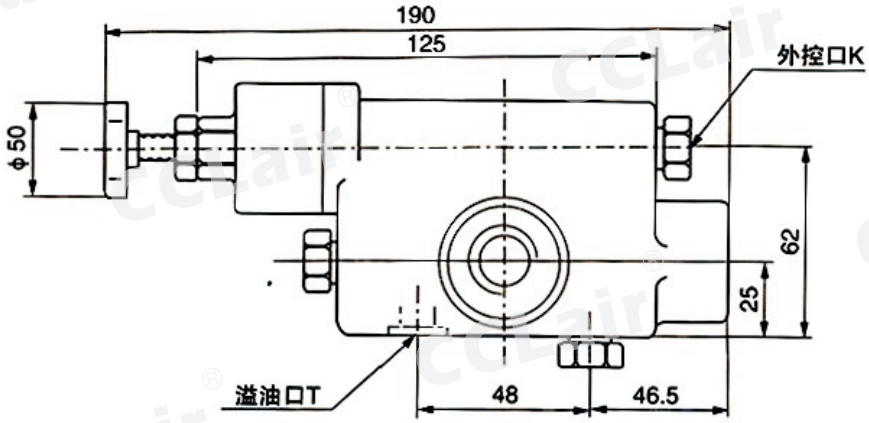

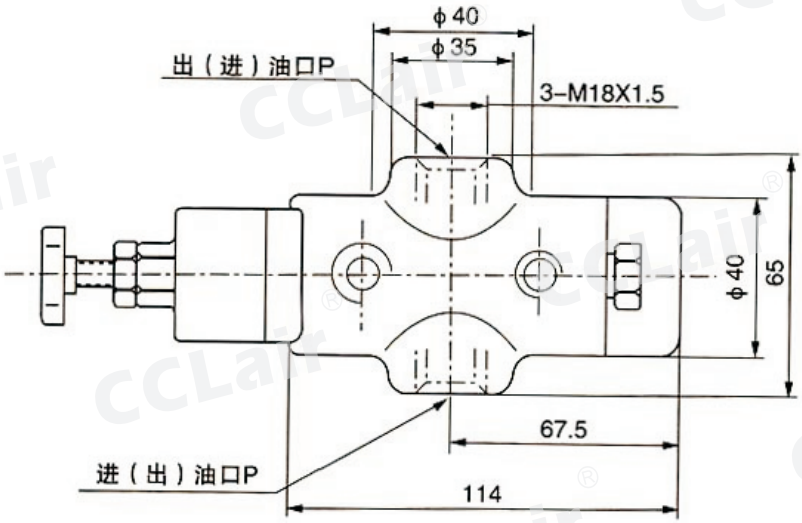

版权所有,侵权必究

外形尺寸

YF-B20、32H*-S型(mm)

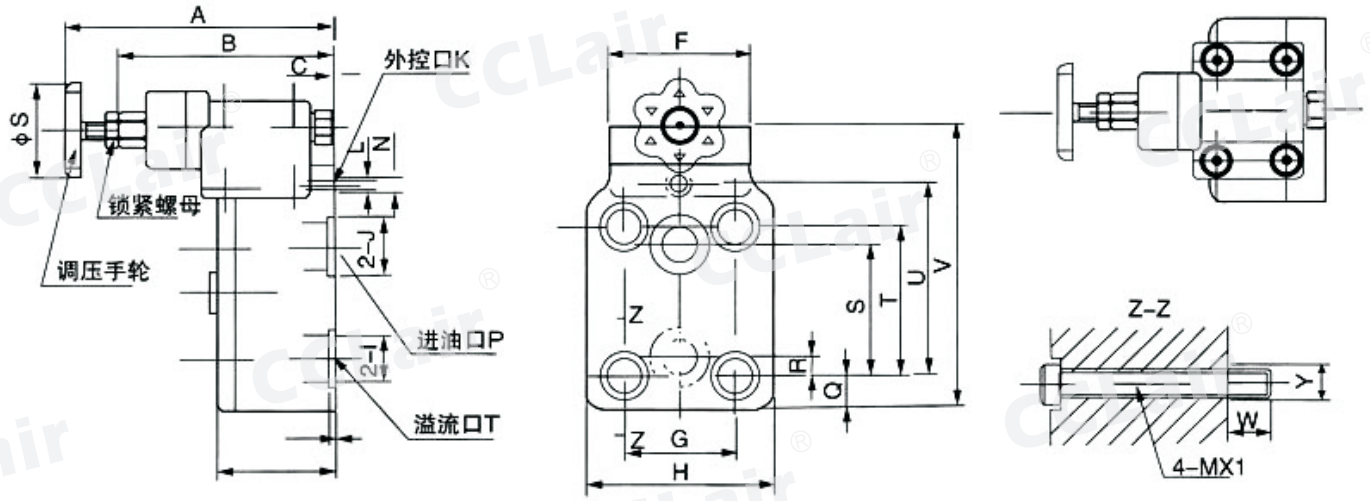

型号	A	B	C	D	E	F	G	H	I	J	L	GB70-85Mx1	N	Q	R	S	T	U	V	W	X	Y
YF-B20H*-S	163	130	1.4	2.4	68	78	70	100	21	30	4	M16x85	10	15	13	58	66	93	140	20	26	17
YF-B32H*-S	167	134	1.1	2.8	73	84	82	118	28	40	4	M10x100	10	21	12	77	89	122	182	28	31.5	21.5

YF-L20、32H*-S型(mm)

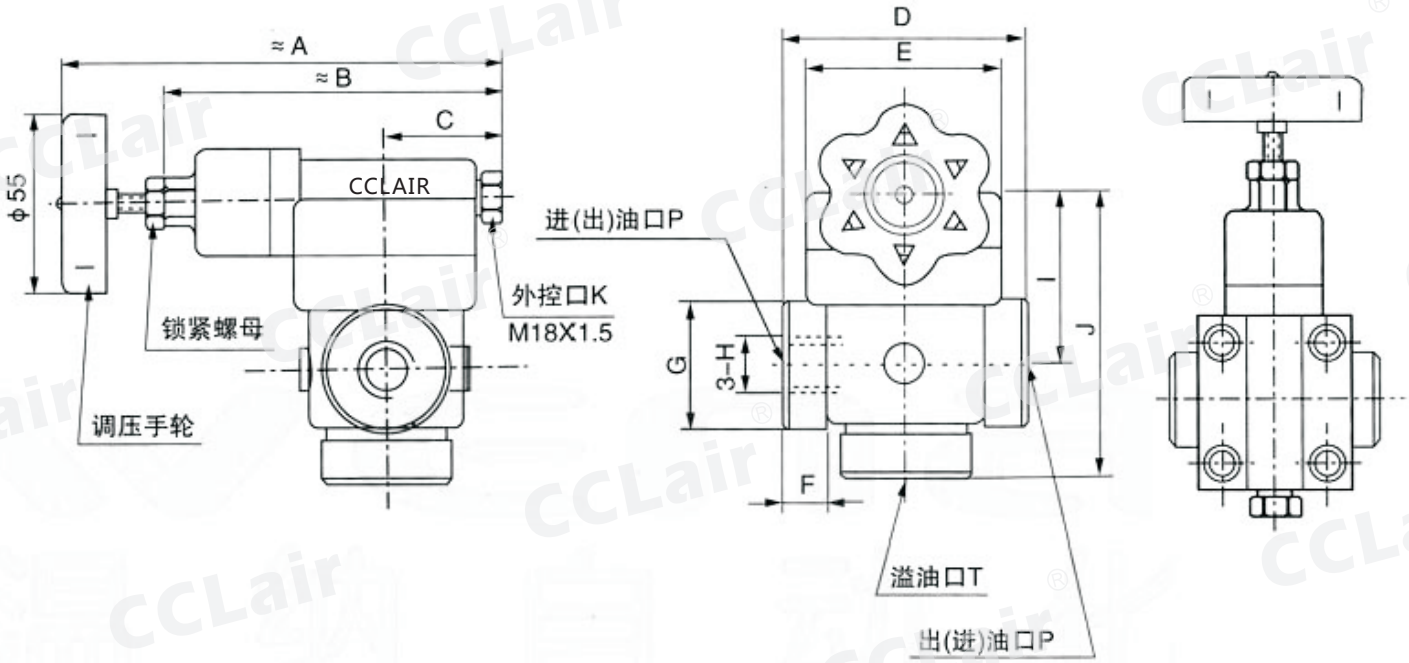

型号	A	B	C	D	E	F	G	H	I	J
YF-L20H*-S	161	128	48	103	78	18	50	M27x2	68	118.5
YF-L32H*-S	165	129	51	125	84	23	70	M42x2	84	149

版权所有,侵权必究

外形尺寸

YF-F32、50H*-S型(mm)

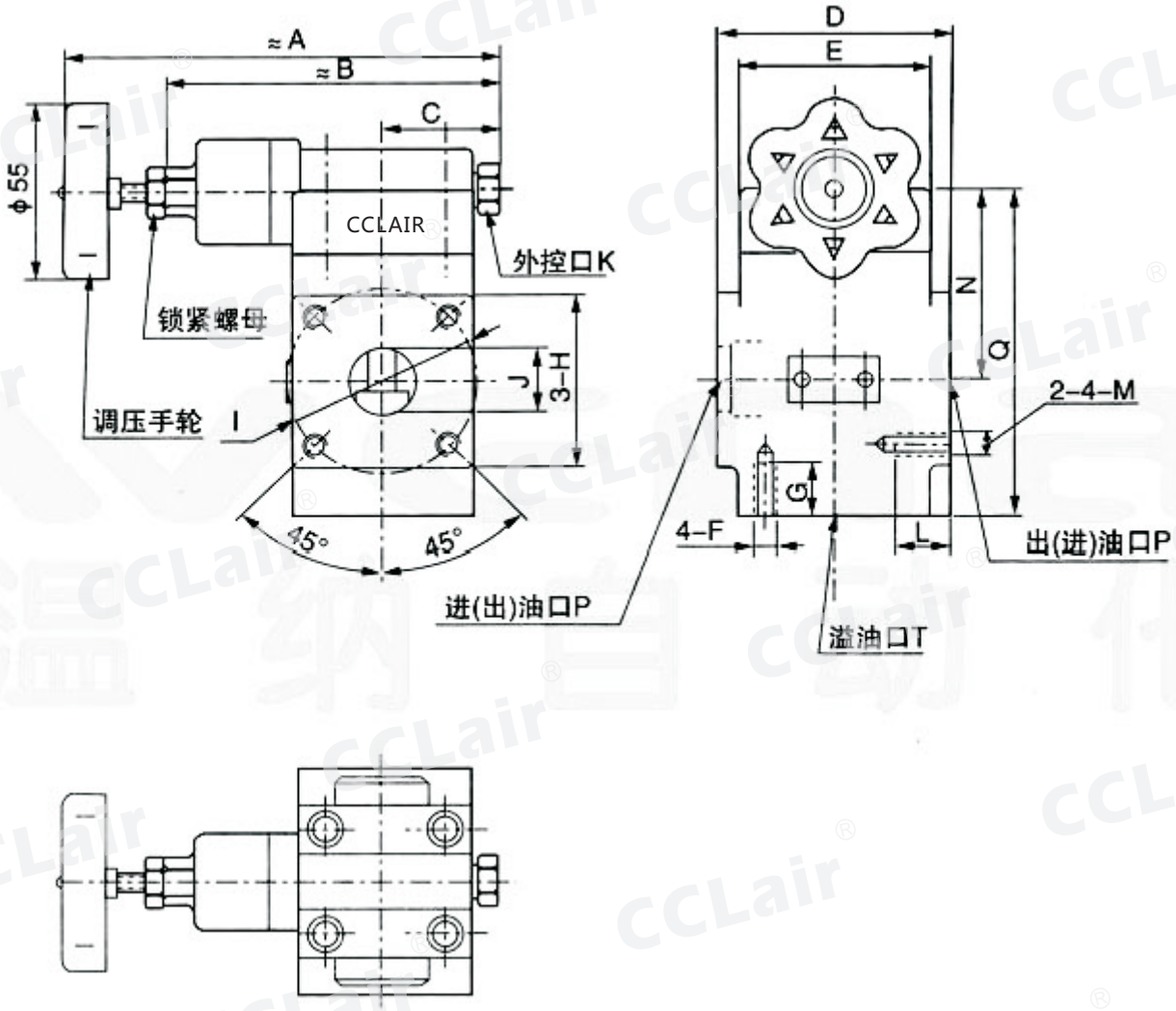

型号	A	B	C	D	E	F	G	H	I	J	L	M	N	Q
YF-F32H*-S	165	129	51	95	84	M12	20	84	80	30	20	M12	84	144
YF-F50H*-S	183	154	62	125	106	M16	17	106	105	44	25	M16	104	176

版权所有,侵权必究

外形尺寸

Y2型溢流阀(mm)

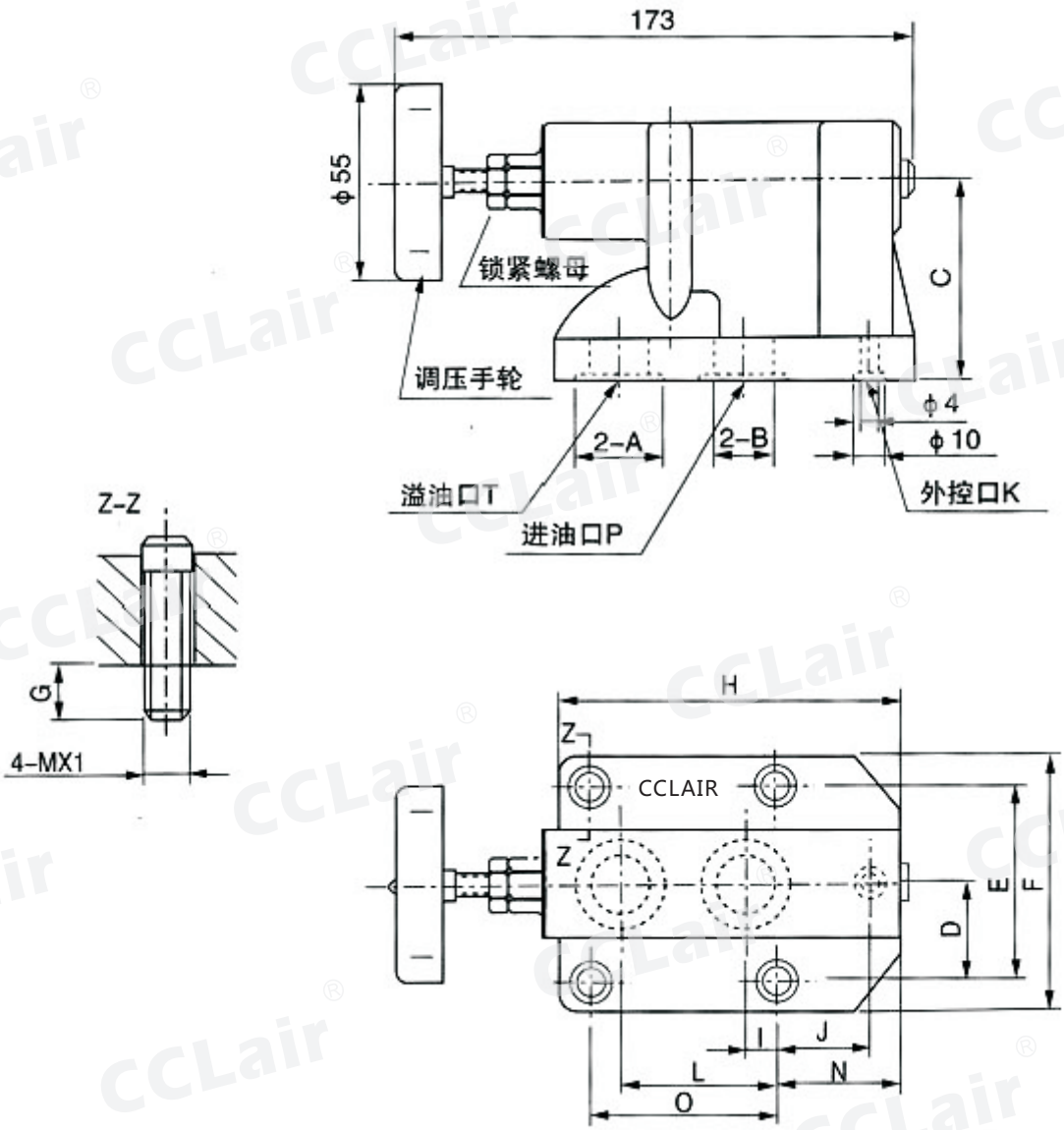

连接方式	型号	A	B	C	D	E	F	G	Mx1	H	I	J	L	N	O
板式连接	Y2-H*10	22	13	72	27	54	80	18	M12x30	80	22	-	47. 5	13	54
	Y2-H*20	32	20	85	34. 9	69. 8	100	21	M16x45	118	11. 1	23. 8	55. 6	34	56
	Y2-H*30	40	28	90	41. 3	82. 6	120	27	M20x55	150	12. 7	31. 8	76. 2	43	89

版权所有,侵权必究

电磁溢流阀

概述

电磁溢流阀由溢流阀和二位二通电磁换向阀组成。用于液压系统的卸载。这种叠加式电磁溢流阀不仅具有结构紧凑、空间位置小、减少管路连接、装配容易等优点，而且能改善系统和回路的性能，抗振和抗冲击性能强，并减少管路的振动等现象。

电磁溢流阀根据用途的不同可分 H 型(常开式)和O、(常闭式)二种。按电磁铁又可分为交流 220V 和直流 24V。

H 型－－ 当电磁铁不通电时，电磁阀开启，先导阀不起作用，则溢流阀卸荷。当电磁铁通电时，电磁阀关闭，先导阀起作用，则溢流阀在调压值下工作。

O 型－－电磁阀及溢流阀工作情况与 e 型皆相反。将 e 型E常开式F电磁阀阀芯调头装配即可构成 l 型E常闭式F。

本系列阀 P口为进油口，O口为溢油口，K口为外控口。板式连接的安装底板尺寸，按照压力控制阀的安装底板样本。

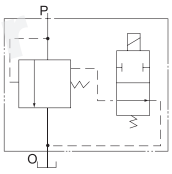

H型（常开式）

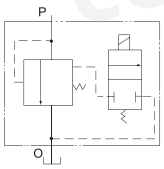

O型（常闭式）

YF** 型电磁溢流阀

订购码

YFD H - L 20 H 1 - S

电磁溢流阀代号： YF＊
YFD= 交流湿式电磁铁控制
YFE= 直流湿式电磁铁控制
滑阀机能： H= 常开型 O= 常闭型
连接型式：L= 螺纹连接
B= 板式连接 F=法兰连接

设计型号： S=上海型
调压范围 (Mpa)
1=0.6~8 2=4~16
3=8~20 4=16~31.5
公称压力：H=31.5MPa
公称通径 (mm):20,32,50

技术参数

公称通径 (mm)	20	32	50
公称流量 (L/min)	100	200	500

Y2型电磁溢流阀

订购码

Y2D H - H a 10

电磁溢流阀代号： Y2＊
Y2D= 交流湿式电磁溢流阀
Y2E= 直流湿式电磁溢流阀
滑阀机能： H= 常开型 I2= 常闭型

公称通径 (mm):10,20,32
压力调节范围 (Mpa)
a=0.6~8 b=4~16
c=8~20 d=16~31.5
公称压力： H=31.5MPa

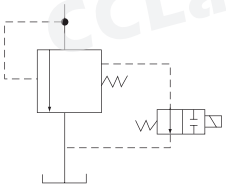

H型（常开式）

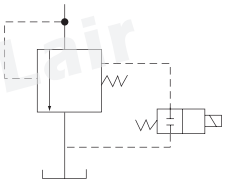

I2型（常闭式）

技术参数

公称通径EãàF	NM	OM	PO
公称流量EiLãáàF	QM	NMM	OMM

版权所有,侵权必究

外形尺寸

YF**型电磁溢流阀 螺纹连接型

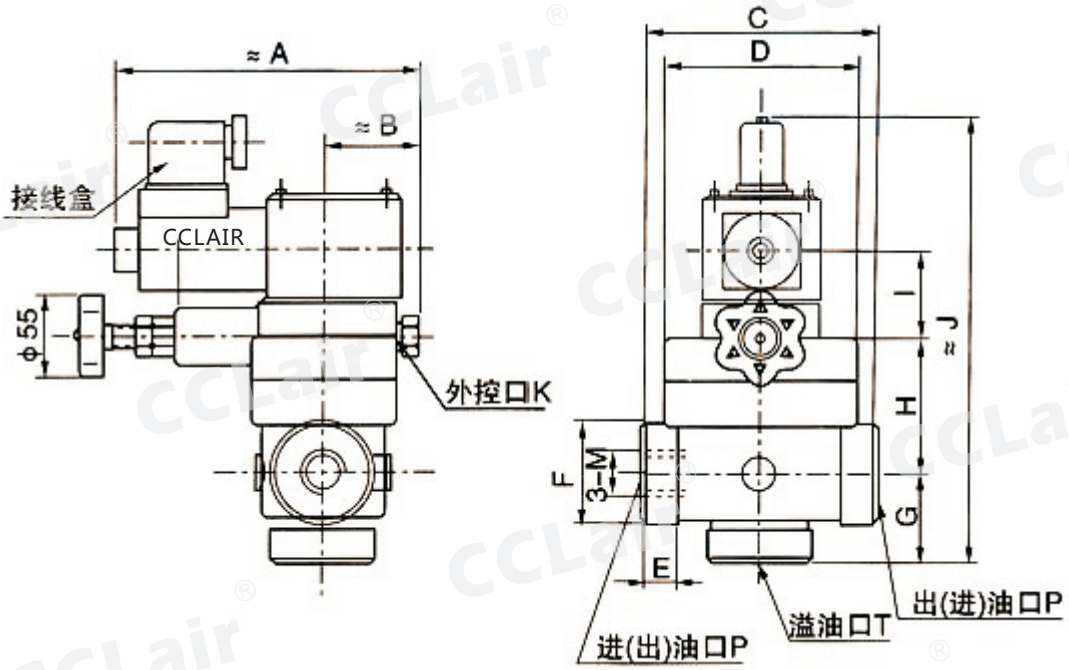

型号	A	B	C	D	E	F	G	H	I	J	M
YF**-L20H*-S	167	48	103	78	18	50	50	67	60	250	M27x2
YF**-L32H*-S	169	51	125	84	23	70	65	84	61	283	M42x2

YF**型电磁溢流阀 法兰连接型

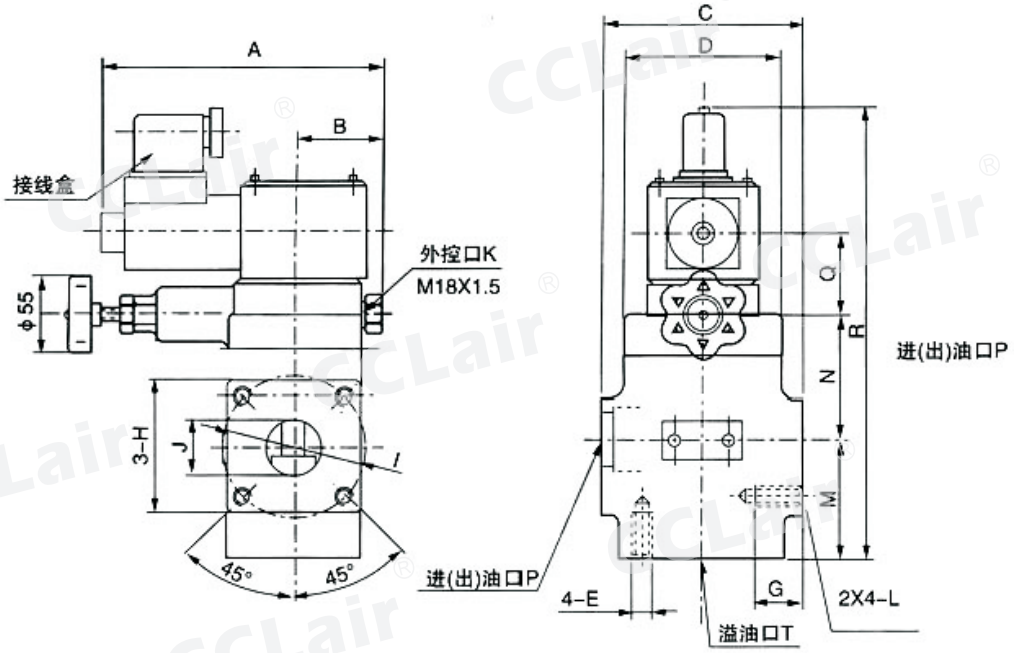

型号	A	B	C	D	E	F	G	H	I	J	L	M	N	Q	R
YF**-F32H*-S	167	51	95	84	M12	20	20	84	80	30	M12	60	84	61	278
YF**-F50H*-S	187	62	125	106	M16	17	25	106	105	40	M16	72	104	61	311

版权所有,侵权必究

外形尺寸

YF**型电磁溢流阀 板式连接

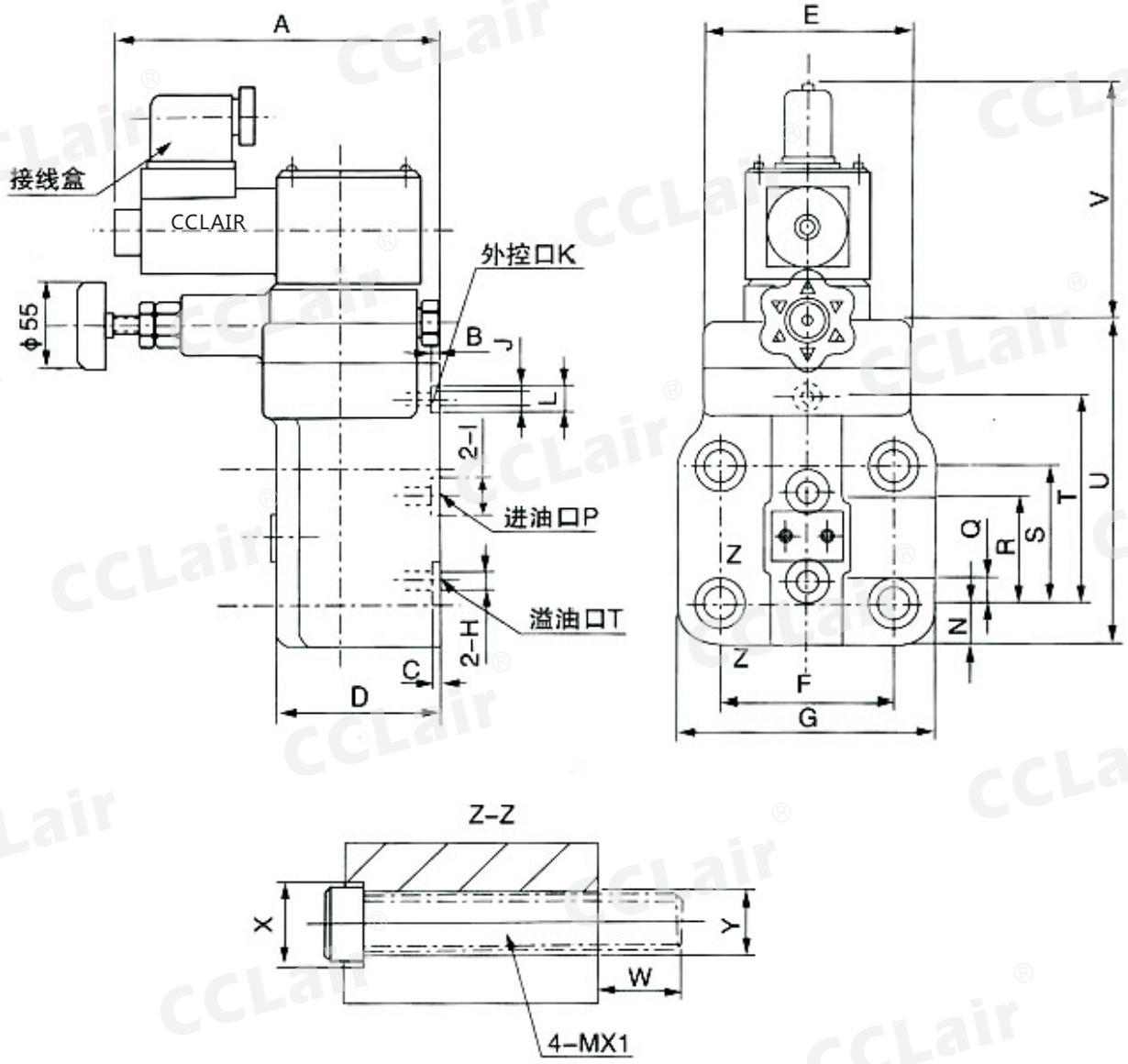

型号	A	B	C	D	E	F	G	H	I	L	J
YF**-B20H*-S	167	1.4	2.4	66	78	70	100	20	30	4	10
YF**-B32H*-S	169	1.4	2.8	70	84	82	118	32	40	4	10

型号	N	Q	R	S	T	U	V	W	X	Y	GB70-85Mx1
YF**-B20H*-S	15	13	58	66	93	140	133	22	26	17	M16x85
YF**-B32H*-S	21	12	77	89	122	182	134	31	31.5	21.5	M20x100

版权所有,侵权必究

外形尺寸

Y2**型电磁溢流阀

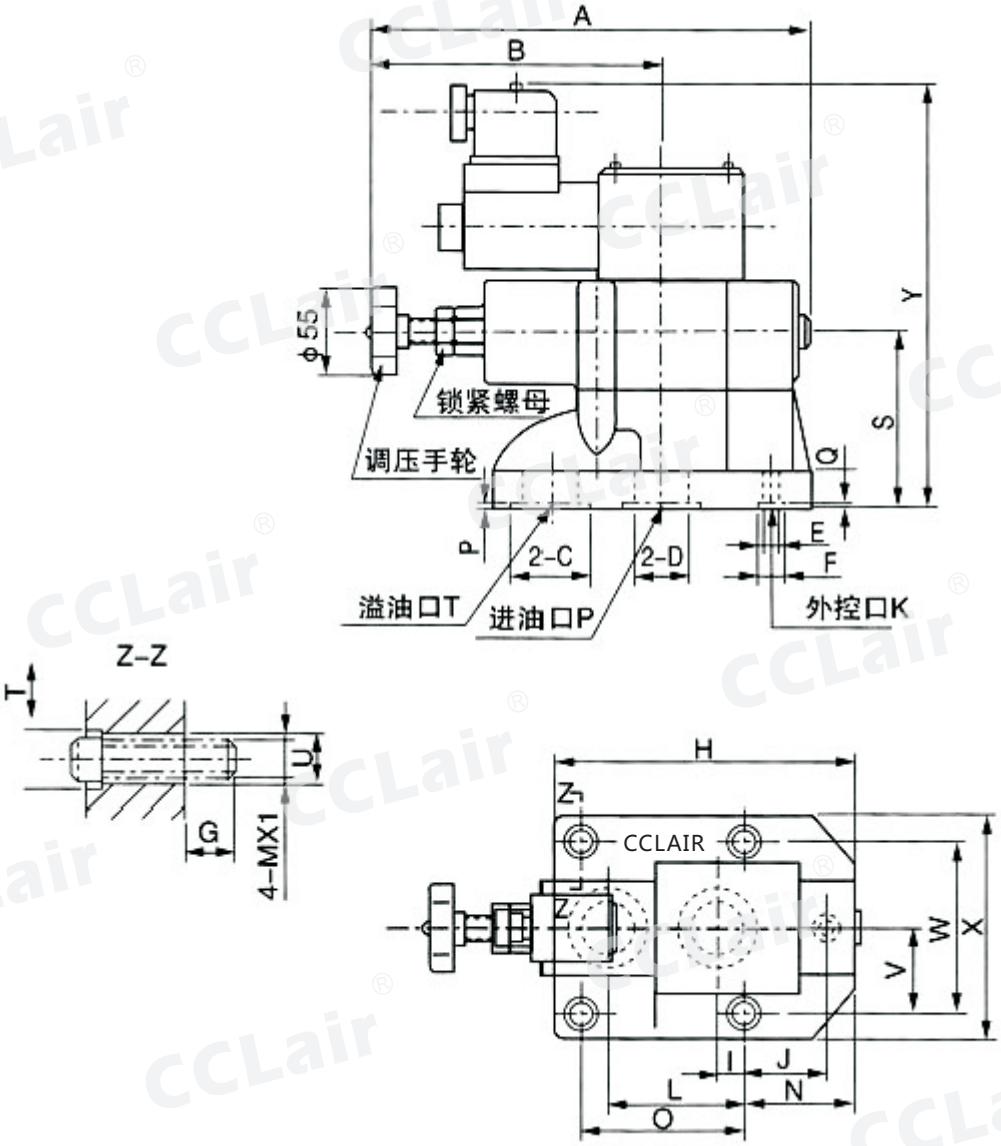

型号	A	B	C	d	E	F	G	H	I	J	L	GB70-85MX1	N
Y2**-H*10	173	131	22	13	4	10	18	80	22	0	47. 5	M12x30	13
Y2**-H*20		127	32	20			21	118	11. 1	23. 8	55. 6	M16x35	34
Y2**-H*32		125	40	32			27	150	12. 7	31. 8	76. 2	M20x55	43

型号	O	P	Q	S	T	U	V	W	X	Y
Y2**-H*10	54	1. 8	1. 4	72	20	13	27	54	80	178
Y2**-H*20	66. 7	2. 4	1. 4	85	26	17	34. 9	69. 8	100	196
Y2**-H*32	88. 9	2. 4	1. 4	90	33	22	41. 3	82. 6	120	203

版权所有,侵权必究

减压阀

概述

减压阀是一种能将较高的进口压力(一次油压)，降低为所需出口压力(二次油压)的压力控制阀。

JF型减压阀是具有定值输出特点：减压口的流通面积能随二次油压的变化而自动调节，使阀的油压基本恒定在调定值上。

在用同一液压泵的液压系统中，减压阀可使该系统区分成不同压力的回路。从而使不同的执行机构各自得到所需的工作压力。

JF型减压阀的另一种用途是稳定压力：利用该阀定值输出特点使二次油压平稳，以达到回路稳压的目的。

此外利用本阀的定值输出特点，与节流阀串联组成液压系统的旁路调速，且不受负载变化影响。

JDF型单向减压阀由减压阀和特制的单向阀组合而成，其作用及特点于JF型减压阀相同。但反向流动时单向阀打开，油液能自由通过而不受减压口限制。

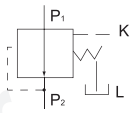

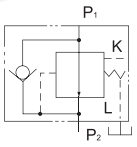

订购码

JF - B 10 H 1 - S

元件名称: JF-减压阀
JDF-单向减压阀

连接型式: B= 板式连接

公称通径 (mm):10.20

设计号: S= 上海型

调节范围 :(Mpa) 1=0.6~8 2=4~16
3=8~20 4=16~31.5

公称压力 (MPa):H=31.5

外形尺寸

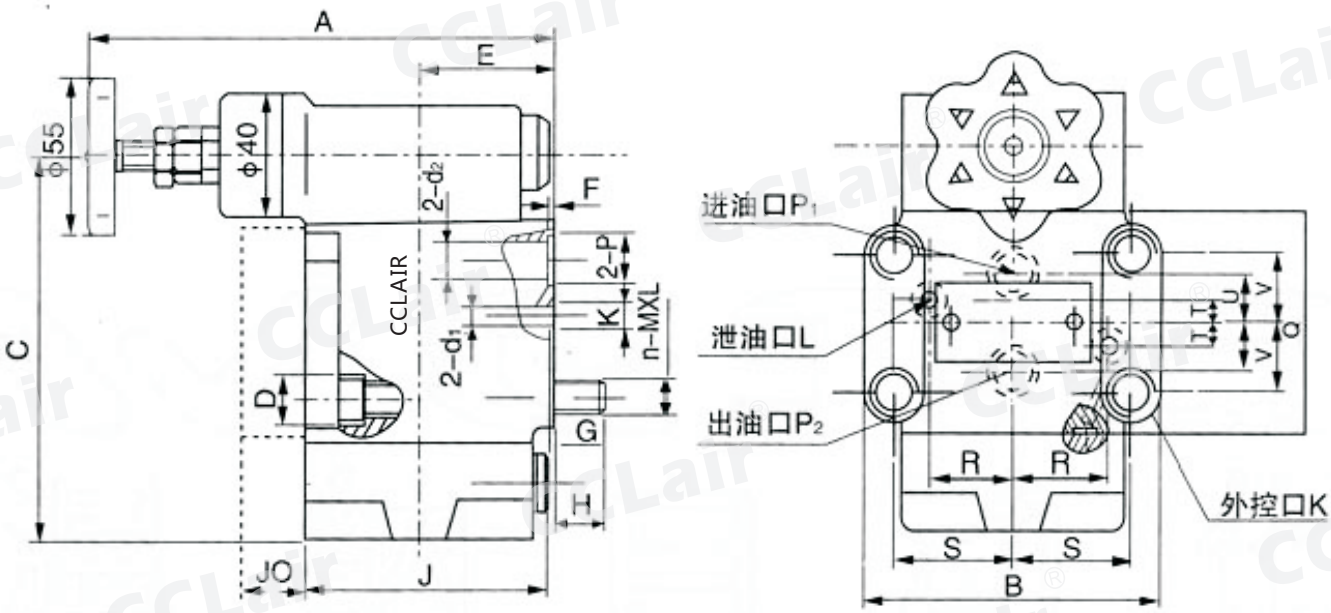

型号	A	B	C	D	E	F	G	H	J	K	(GB70-85)n-MXL	P	Q	R	S	T	U	V	JO	流量L/min	d1	d2
JF-B10H*-S	168	90	117	11	40	1.8	1.4	15	72.5	10	4-M40x70	20	68	25	34	7	15	21	32	25	4	13
JF-B20H*-S	175	102	140	11	42	2.4	1.4	15	77	10	4-M10x70	30	90	33	40	9	19	30	38	63	4	20

注:单向减压阀只是在减压阀基础上并联了一个单向阀块(图中虚线所示)。因此它仅比减压阀多了一个外形尺寸J0。其余二者均相同。

版权所有,侵权必究

外形尺寸(安装底板)

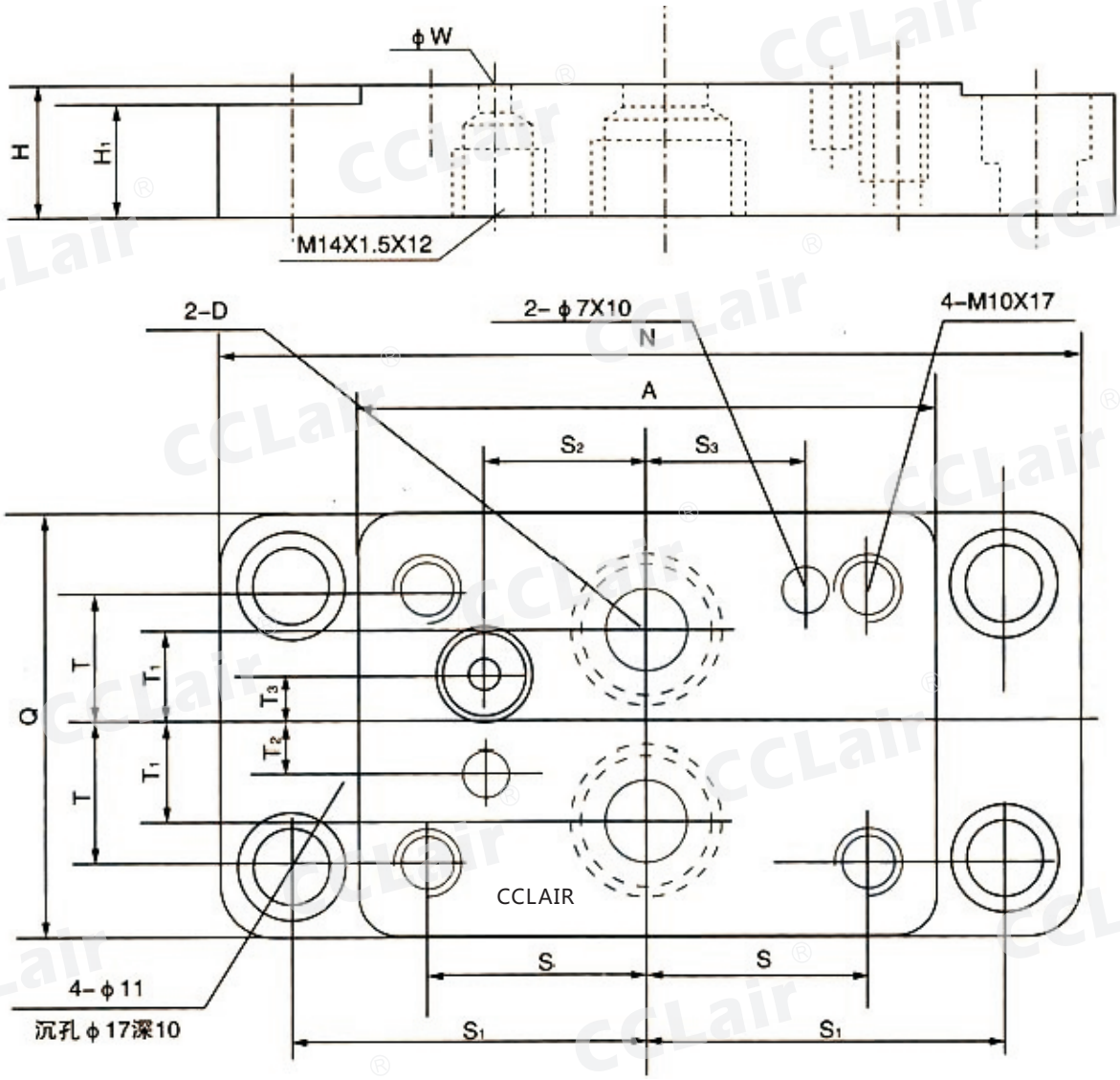

型号	A	D	H	H1	N	Q	S	S1	S2	S3	T	T1	T2	T3	W	n
JFA-B10	90	M22x1. 5	20	18	132	64	34	55	25	25	21	15	7	7	5	4
JFA-B20	102	M33x2	36	20	146	85	40	62	33	33	30	19	9	9	11	4

安装使用须知：

1、阀使用油液的品种为矿物油，使用油温为-15℃~+65℃。
2、油液的过滤精度应小于30um。
3、阀应借安装螺栓安装在精密加工过的基面上，安装螺栓件的扭紧力应平衡，不允许在扳手上用加力杆紧螺栓。
4、安装板和管路应彻底清除毛刺，并严格清洗，不得有任务杂物进入阀腔。

版权所有,侵权必究

HY卸荷溢流阀

概述

HY型系列卸荷溢流阀是在 Y2 型系列溢流阀基础上和特制的单向阀叠加而成。其工作可靠，性能稳定，且具有结构紧凑，体积小重量轻，使用和维修方便等特点。它在液压系统中主要适用于蓄能器卸荷系统和高低压组合泵系统。

一、本系列阀能在≤31.5MPa 压力下正常工作。环境温度 -20℃至 ±65℃ 工作介质为 N32号或N46号液压油等，正常油温 50℃ ± 5℃，运动粘度 17-32mm²/s， 过滤精度不得低于30um。

二、旋转调压手轮可改变阀的卸荷调定压力，右旋时压力增高，左旋时压力降低。得到不同的压力调节范围。

三、本系列阀 P 口为进油口， O口为溢油口， A口为蓄能器接口或高低压组合泵的压力油接口与系统连接，安装底板的尺寸，按照压力控制阀的安装底板样本。

订购码

HY - H * *

- 元件名称：HY= 卸荷溢流阀
- 公称压力：H=31.5MPa
- 压力调节范围 (Mpa) a=0.6~8 b=4~16 c=8~20 d=16~31.5
- 公称通径 (mm):10.20,32
- 连接方式：板式连接 无标记

技术参数

连接方式	型号	公称压力(Mpa)	公称通径 (L/min)	公称流量 (L/min)	调压范围(Mpa)	重量
板式连接	HY-H*10	31.5	10	40	a=0.6~8 b=4~16 c=8~20 d=16~31.5	
	HY-H*20		20	100		
	HY-H*32		32	200		

外形尺寸

板式连接（HY-H*10）

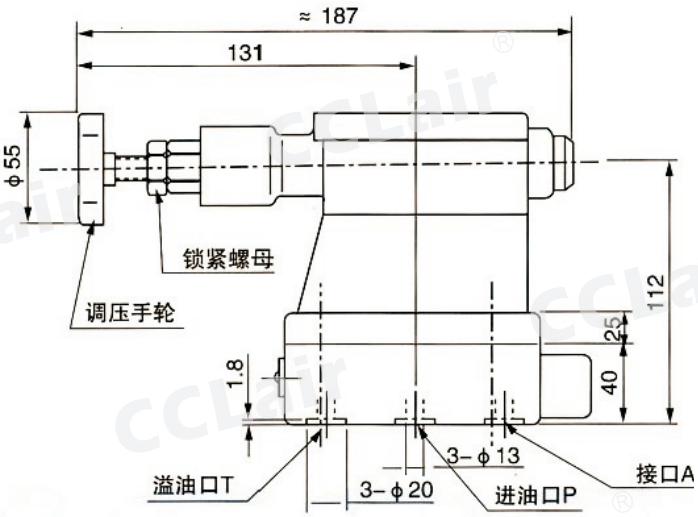

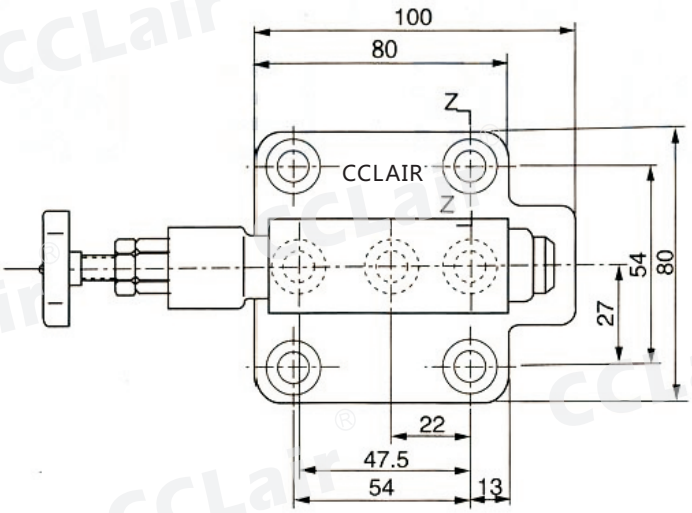

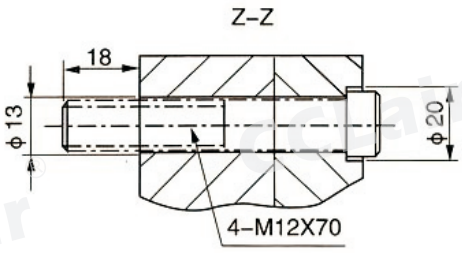

版权所有,侵权必究

外形尺寸

板式连接（HY-H*20/32）

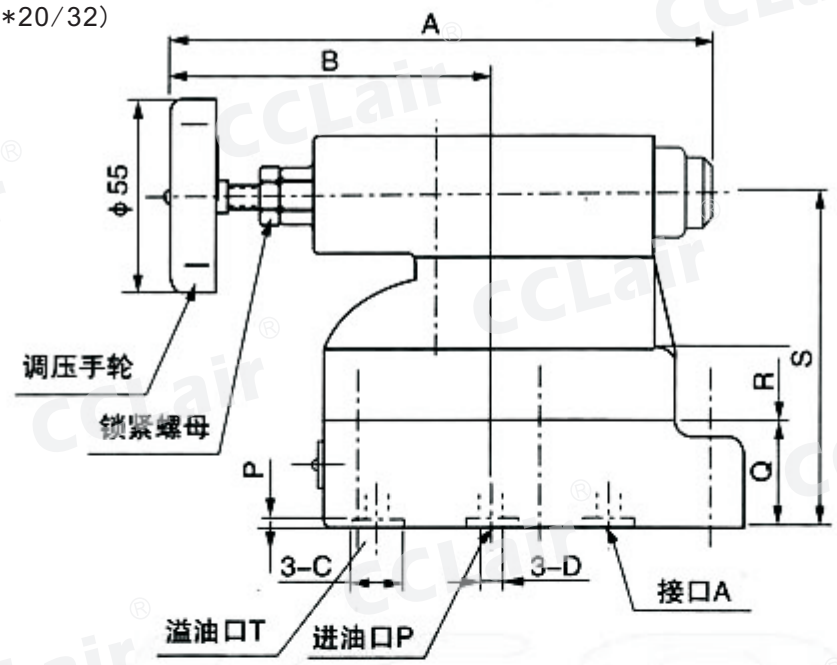

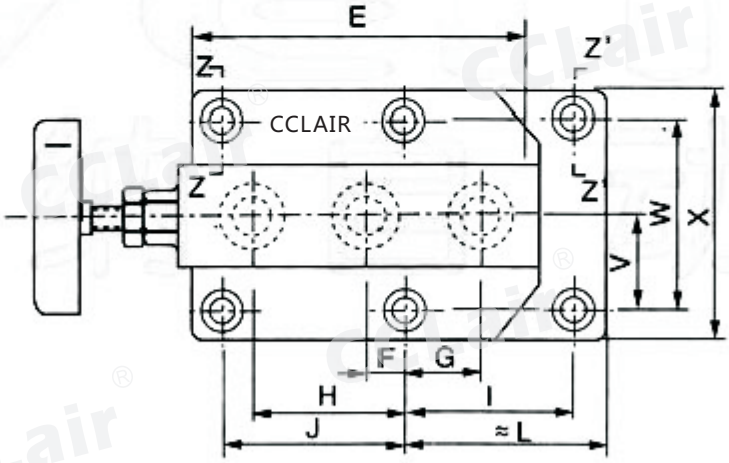

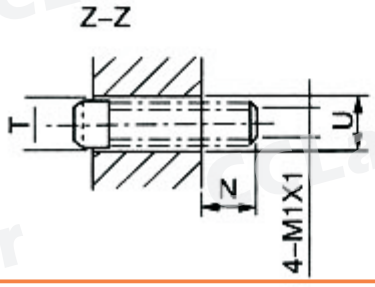

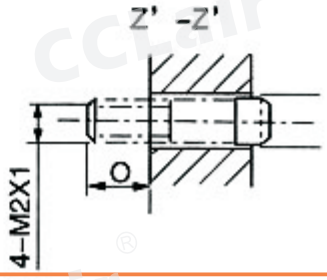

型号	公称通径	尺寸（mm）										
	mm	A	B	C	D	E	F	G	H	I	J	L
HY-H-20	20	201	127	32	20	146	11. 1	31	55. 6	47	66. 7	63
HY-H-32	32	212	123	40	28	183	12. 7	38	76. 2	58	88. 9	76

型号	尺寸（mm）												
	M1X1	M2X1	N	O	P	Q	R	S	T	U	V	W	X
HY-H-20	M16X95	M16X55	24	22	2. 4	47	25	132	26	17	34. 9	69. 8	100
HY-H-32	M20X110	M20X70	27	27		55	30	145	33	22	41. 3	82. 6	120

版权所有,侵权必究

HY**卸荷溢流阀

概述

HY**-H** 型系列电磁卸荷溢流阀是在 HY-H** 型卸荷溢流阀的基础上，加上特制的二位二通电磁换向阀叠加而成。该阀不仅保留了卸荷溢流阀的所有性能。而且还增加了随时电控卸荷的功能。从而满足用户自动化控制要求。在液压系统中它主要适用于蓄能器保压卸荷系统和高低压组合泵卸荷系统。它是新型节能、集成控制元件。

一、本系列阀能在≤31.5MPa 压力下正常工作。环境温度 -20℃至 +65℃,工作介质为 N32号或N46号液压油等，正常油温50℃ ± 5℃，运动粘度 17~32mm^2/S，过滤精度不得低于30um 。

二、旋转调压手轮 6可改变阀的调定压力，更换调压弹簧能得到不同的压力调节范围。

三、本系列阀用于蓄能卸荷系统时，允许蓄能器的压力降 8~22%。

四、本系列阀 P口为进油口，O口为溢油口， A口为蓄能器接口或高低压组合泵的压力油接口与系统连接。

符号

HYDH-H**	交流	H	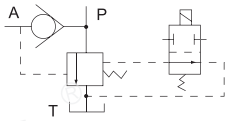
HYEH-H**	直流		
HYDO-H**	交流	O	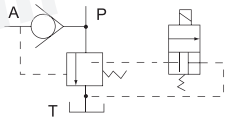
HYEO-H**	直流		

订购码

HY** - H * *

电磁卸荷溢流阀
E:直流 D:交流
H:常开 O:常闭

公称通径 (mm):10,20,32
调节范围
公称压力: 31.5MPa

技术参数

连接方式	型号	公称压力 Mpa	公称通径	公称流量	调压范围	电压	
						直流	交流
板式	HY**-H*10	31.5	10	40	a=0.6~8 b=4~16 c=8~20 d=16~31.5	24V	220V
	HY**-H*20		20	100			
	HY**-H*32		32	200			

外形尺寸

安装连接尺寸与HY卸荷溢流阀相同。

版权所有,侵权必究

顺序阀

概述

顺序阀在液压系统中主要是控制执行机构，先后顺序动作，以实现系统自动控制。

本系列阀有直动型和先导型二种结构，公称压力均为31.5MPa。直动型适用于控制中、低压顺序压力；先导型适用于控制中、高压顺序压力。通过阀盖和底盖装配方位的改变，能简易地实现内部或外部泄油；直控或外控操作。

本系列顺序阀和单向顺序阀性能稳定，工作可靠，顺序控制压力范围广，且具有结构紧凑、体积小、重量轻、使用和维修方便等特点。

符号

阀 名	直控顺序阀	外控顺序阀	卸荷阀	直控单向顺序阀	外控单向顺序阀	直控平衡阀	外控平衡阀
代 号	X2F	X3F	X4F	XD2F	XD3F	XD1F	XD4F
符 号	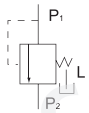	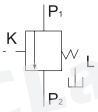	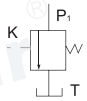	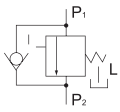	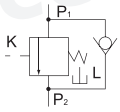	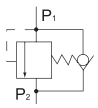	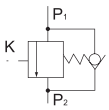

订购码

X*F - * * H* - S

X2F- 直控顺序阀
X3F- 外控顺序阀　X4F- 卸荷阀
XD1F- 直控平衡阀　XD2F- 直控单向顺序阀
XD3F- 外控单向顺序阀　XD4F- 外控平衡阀

设计号：上海型

H1-0.6-1.6 H2-0.6-4
H3-4-8(MPa) H4-4-20

10-10 通径　20-20 通径

L-螺纹连接　B-板式连接

技术参数

先导型顺序阀，单向顺序阀

阀名	连接方式	型号	公称压力 (Mpa)	公称通径 (mm)	额定流量 L/min	顺序压力调压范围 (Mpa)	等压力特性 %	压力损失 (Mpa)
先导型(单向)顺序阀	板式连接	X2F-B10H4	31.5	10	25	H4=4~20	80	0.4
		X3F-B10H4						
		X2F-B20H4		20	63			
		X3F-B20H4						
		XD2F-B10H4		10	25			
		XD3F-B10H4						
		XD2F-B20H4		20	63			
		XD3F-B20H4						

X4F,XD1F,XD4F 均无先导结构形式。

直动型顺序阀，单向顺序阀

阀名	连接方式	型号	公称压力 (Mpa)	公称通径 (mm)	额定流量 L/min	顺序压力调压范围 (Mpa)	等压力特性%	压力损失 (Mpa)
直动型顺序阀	板式连接	X2F-B10H*	31.5	10	25	H1=0.6~1.6 H2=1.6~4 H3=4~8	80	0.4
		X3F-B10H*						
		X4F-B10H*						
		X2F-B20H*		20	63			
		X3F-B20H*						
		X4F-B20H*						
直动型单向顺序阀		XD1F-B10H*		10	25			
		XD2F-B10H*						
		XD3F-B10H*						
		XD4F-B10H*						
		XD1F-B20H*		20	63			
		XD2F-B20H*						
		XD3F-B20H*						
		XD4F-B20H*						

版权所有,侵权必究

外形尺寸

直动型顺序阀 直动型单向顺序阀

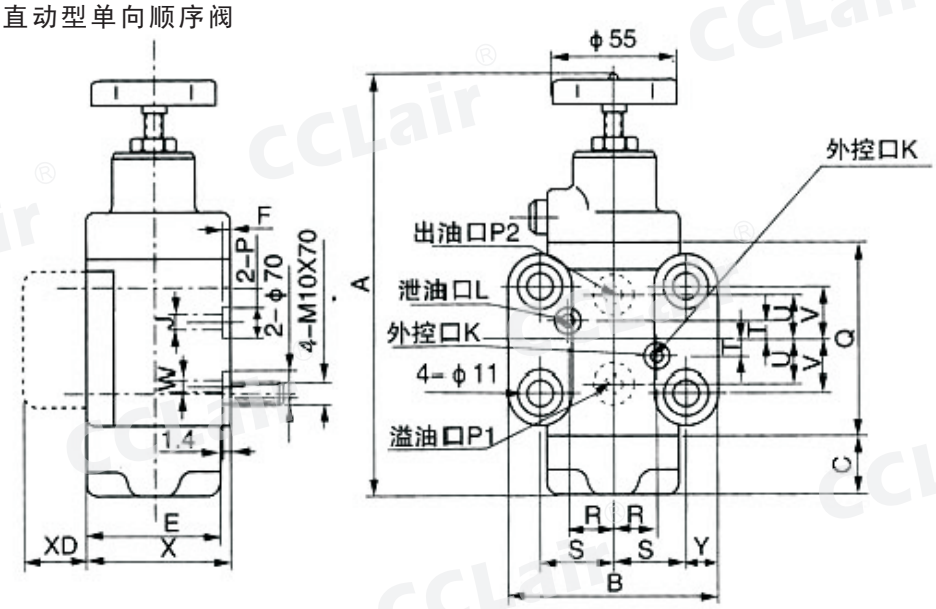

型号	公称通径	A	B	C	D	F	H	J	P	Q	R	S	T	U	V	W	X	Y	XD
X*F-B10H*-S	10	183	90	26	65	1.8	16	13	20	68	25	34	7	15	21	3	72.5	11	0
XD*F-B10H*-S																			32
X*F-B20H*-S	20	235	102	32	70	2.4	15	20	30	90	33	40	9	19	30	4	77	10	0
XD*F-B20H*-S																			36

先导型顺序阀 先导型单向顺序阀

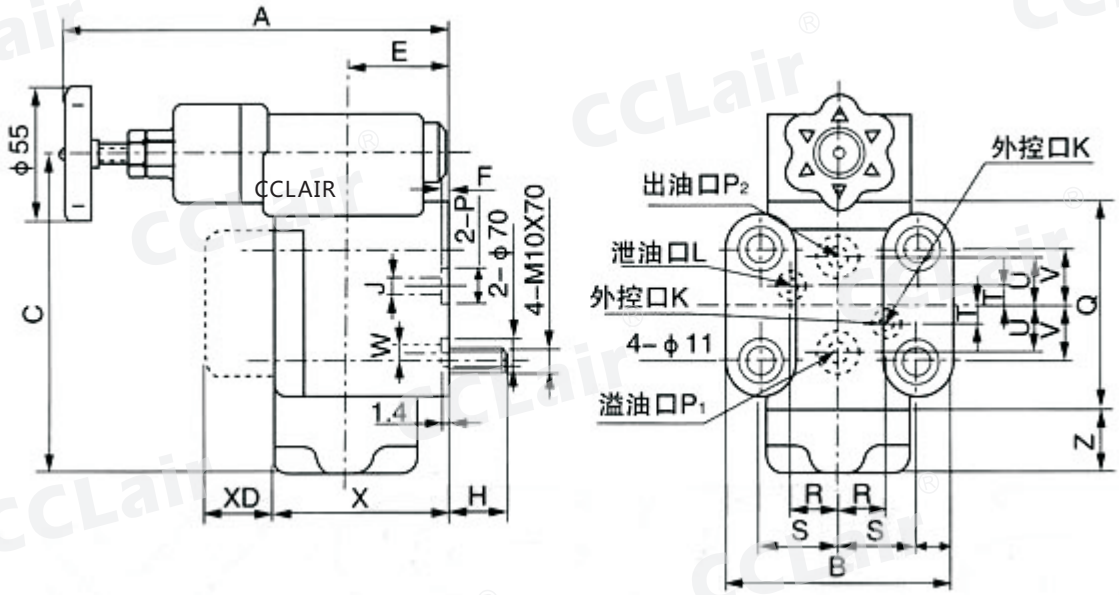

型号	公称通径	A	B	C	E	F	H	J	P	Q	R	S	T	U	V	W	X	Y	Z	XD
X*F-B10H4-S	10	153	90	117	40	1.8	1.5	13	20	68	25	34	7	15	21	3	72.5	11	26	0
XD*F-B10H4-S																				32
X*F-B20H4-S	20	157	102	138	42	2.4	1.5	20	30	90	33	40	9	19	30	4	77	10	32	0
XD*F-B20H4-S																				36

版权所有,侵权必究

分流阀 分流集流阀

概述

分流阀和单向分流阀按固定比例自动将单一油流分成二个支流，使执行元件一个方向起速度同步作用，单向分流阀反向流动时，油流经单向阀自由流出，以减少压力损失。

分流集流阀按固定比例自动分配或集中二股油流，使执行元件双向均起速度同步作用，故有时亦称它为双向分流阀。

一、分流－集流阀系列能在≤31.5MPa 压力下正常工作。进、出油口的油液压差应大于1.0MPa，环境温度 -20℃至+65℃，工作介质为 N32 号或 N46 号液压油等，正常油温 50℃ ± 5℃。运动粘度 17-32mm²/s，过滤精度不得低于30um，一般在相同的工作状态下，工作介质运动粘度大速度同步误差少，但能量损失增大，运动粘度小则反之。

二、安装时一般应保持阀芯轴线在水平位置，否则将会降低速度同步精度。切忌阀芯轴线垂直安装。

三、当使用流量大于阀的公称流量时，流经阀的压力损失增大。但速度同步精度有所提高。反之，精度降低。

四、由于分流－集流阀的结构所致，当执行元件在行程中需要停止时，为了防止执行元件因负载不同，而相互串油，应在油路中接入液控单向阀。如图所示:

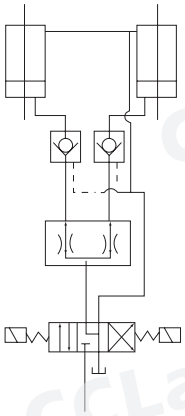

五、在动态时分流－集流阀不能保证速度同步精度，故不适用于动态频繁的场合。

六、FL型分流阀和 FDL型单向分流阀 P,O 为进油口，A 和 B 口分别为分流出口；FJL 型分流集流阀分流时 P.O 为进油口，A 和 B 口分别为分流口，集流时 A 和 B 分别为集流进油口，P.O 为出口。

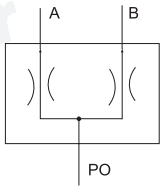

分流阀

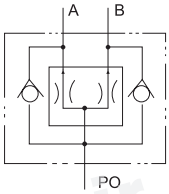

单向分流阀

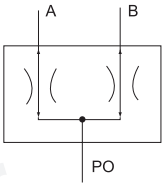

分流－集流阀

订购码

FL - B 10 H - S

元件名称: FL= 分流阀
FDL= 单向分流阀
FJL= 分流集流阀

连接方式: B= 板式连接 L=管式连接

设计型号: S=上海型

公称压力 (MPa):H=31.5

公称通径 (mm):10,15,20

性能参数

阀名	连接方式	型号	公称压力 (Mpa)	公称通径 (mm)	公称流量 (L/min) P.O口	公称流量 (L/min) A.B口	速度同步误差≤ 口负载压差 ≤1.0	≤6.3	≤200	≤300	重量
分流集流阀	板式连接	FJL-B10H-S	31.5	10	40	20	0.7	1	2	3	14
		FJL-B15H-S		15	63	31.5					
		FJL-B20H-S		20	100	50					
分流阀		FL-B10H-S		10	40	20					14
		FL-B15H-S		15	63	31.5					
		FL-B20H-S		20	100	50					
单向分流阀		FDL-B10H-S		10	40	20					21
		FDL-B15H-S		15	63	31.5					
		FDL-B20H-S		20	100	50					

版权所有,侵权必究

外形尺寸

本系列阀二个品种六种规格统一为一个安装尺寸

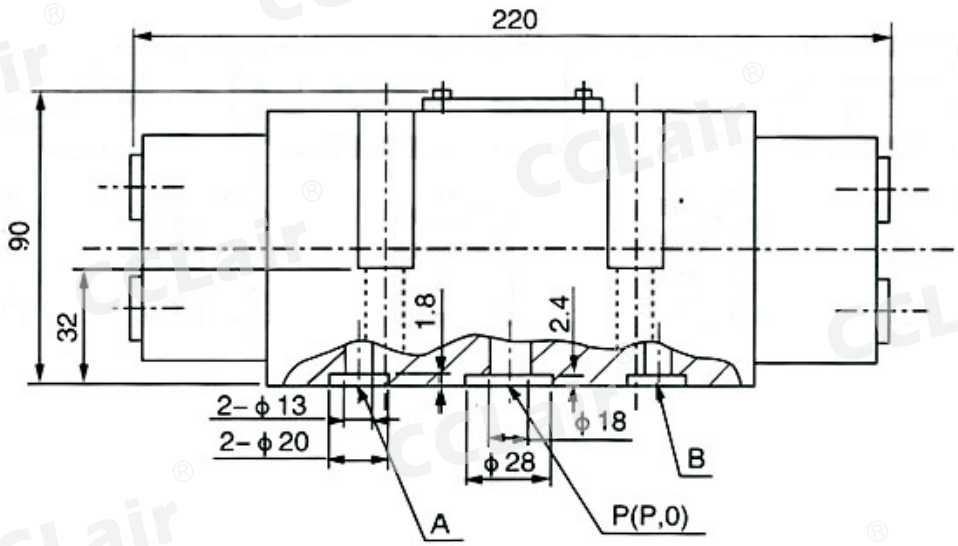

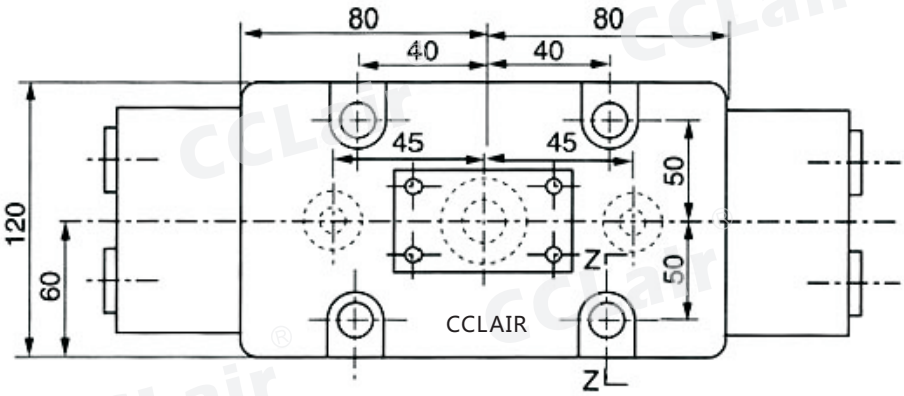

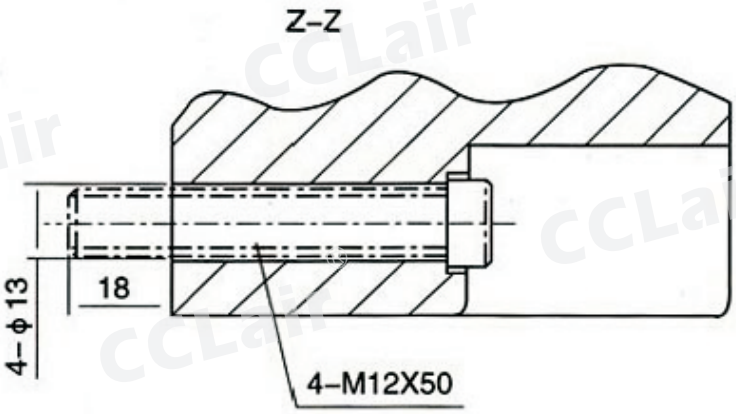

版权所有,侵权必究

外形尺寸（安装规格）

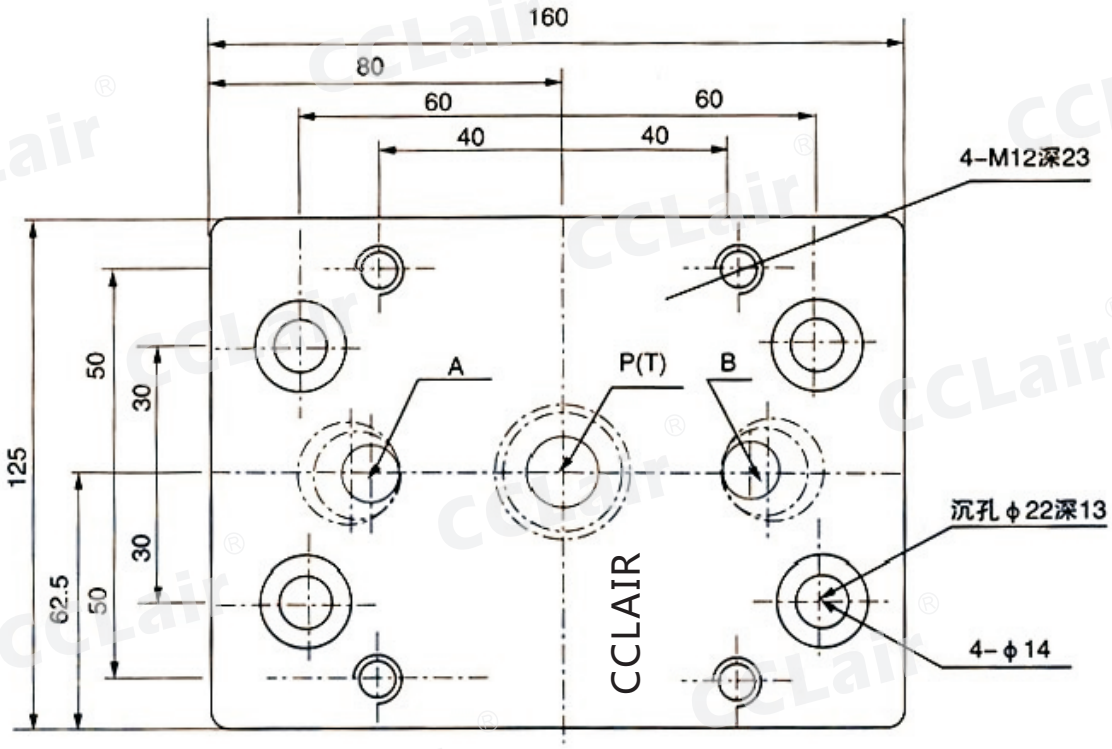

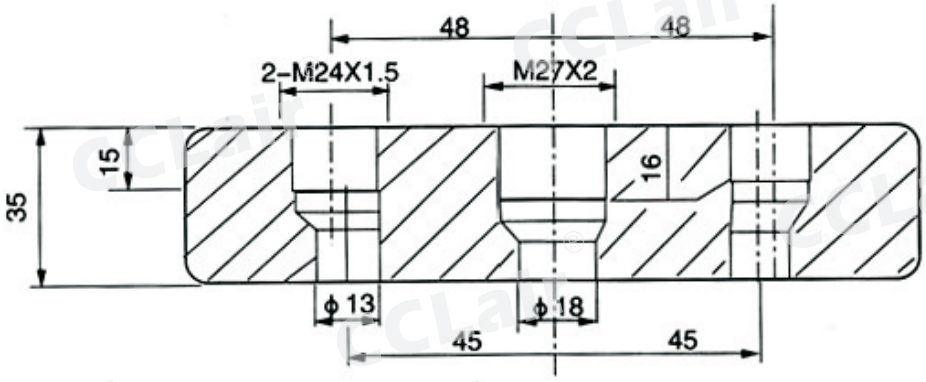

版权所有,侵权必究

LF-S型节流阀 LDF-S型单向节流阀

LF-L10H-S

LF-B10H-S

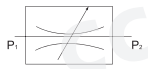

节流阀

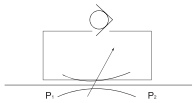

单向节流阀

概述

LF型节流阀是简易流量控制阀，利用节流缝隙的过流面积大小来改变节流阀的流量。

LDF型单向节流阀亦属流量控制阀。当正向流动时，起节流作用；当油流反向时油压压缩弹簧，将阀芯压向下方，阀芯与阀体形成很大通道，不起节流作用，成为单向阀。

两种阀的主要用途是接在压力油路中，调节通过流量，以改变油缸和油马达等执行机构的工作速度。其实，此两种阀亦可作截止阀用，但内泄较大。

由于本系列阀结构紧凑，简单，故障少，在一般油路中应用能满足需要，但没有压力或温度补偿装置，不能自动补偿负载及油粘度变化时所造成速度的不稳定。

订购码

LF - B 10 H - S

元件名称：LF= 节流阀
LDF= 单向节流阀

连接型式：L= 螺纹连接
B= 板式连接

公称通径 :10,20,32

公称压力：H=31.5MPa

设计号：S= 上海型

技术参数

公称通径 (mm)	10	20	32
公称流量 (L/min)	40	100	200
流量调节范围 (L/min)	1.6~40	3~100	3~200

外形尺寸

LF型螺纹连接

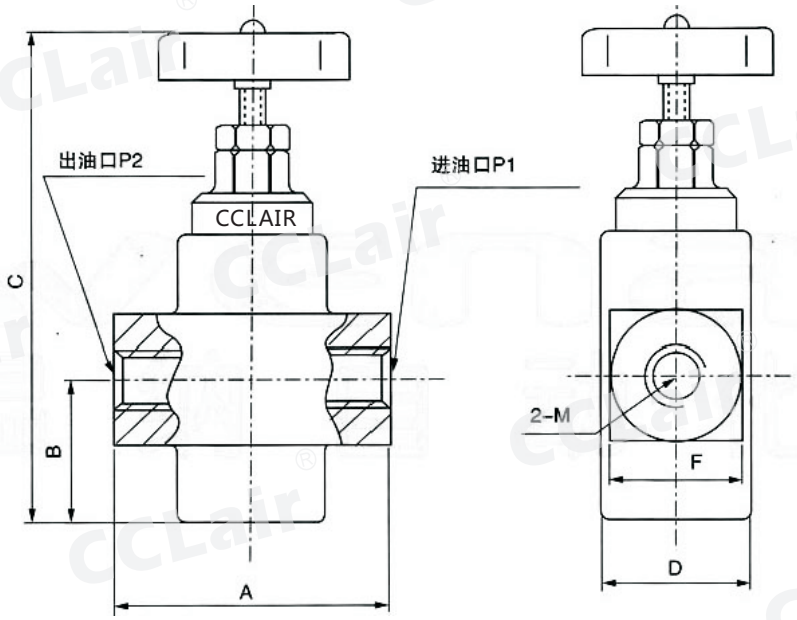

型号	A	B	C	D	F	M
LF-L10H	70	51	116-130	40	40	M18x1. 5
LF-L20H	100	35	131-148	50	50	M27x2
LF-L32H	130	53	169-190	70	70	M42x2

版权所有,侵权必究

外形尺寸

LF型板式连接

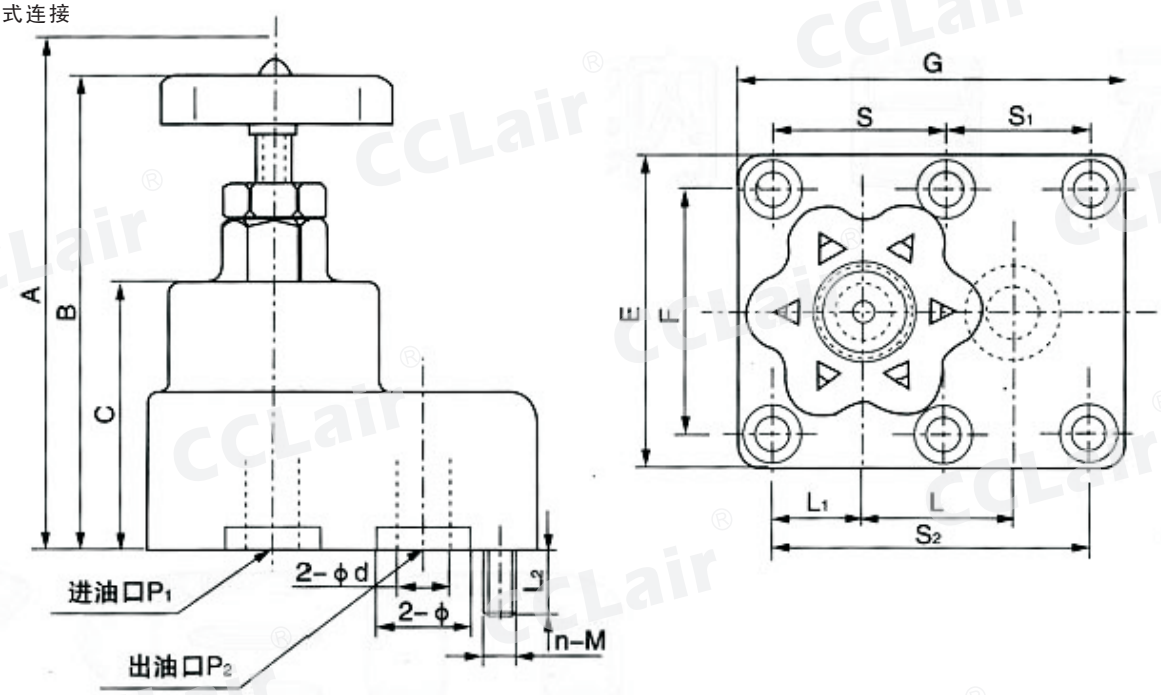

型号	A	B	C	Φ	L	L1	L2	E	F	G	S	S1	S2	n-M	Φd
LF-B10H	109	95	58	20	30	15	13	60	40	80	30	30	-	4-M8	12
LF-B20H	127	110	71	30	38	16	17	82	58	94	-	-	70	4-M12	20
LF-B32H	157	136	86	40	50	21	18	100	72	120	46	46	-	4-M12	30

LDF型螺纹连接

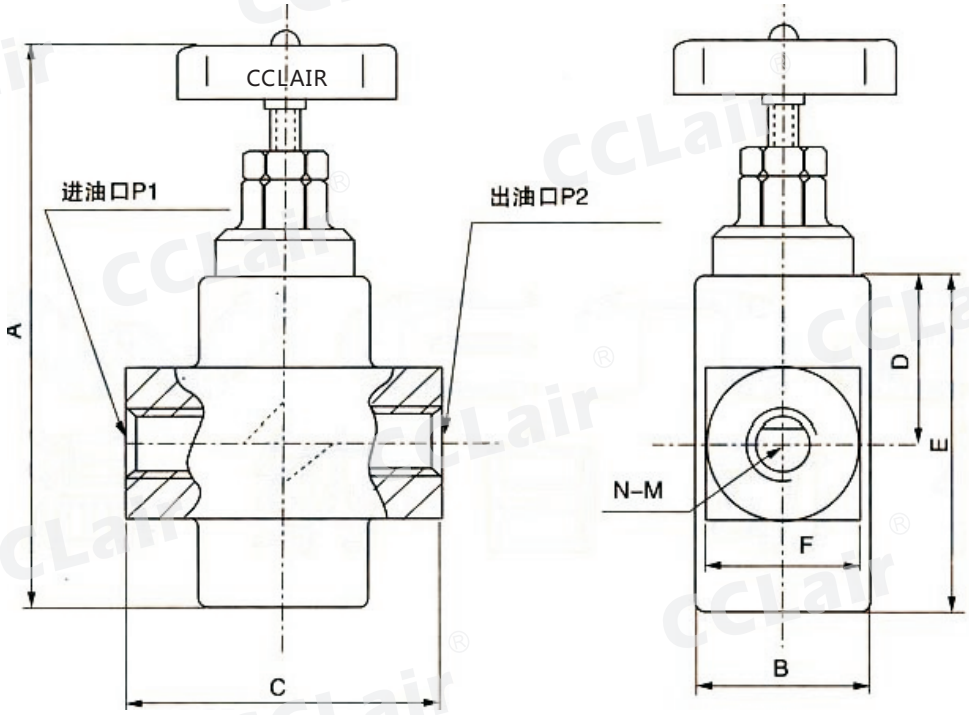

型号	A	B	C	D	E	F	n-M
LDF-L10	153	40	70	53	92	40	2-M18x1. 5
LDF-L20	180	58	100	58	116	50	2-M27x2
LDF-L32	234	75	130	70	140	75	2-M42x2

版权所有,侵权必究

外形尺寸

LDF型板式连接

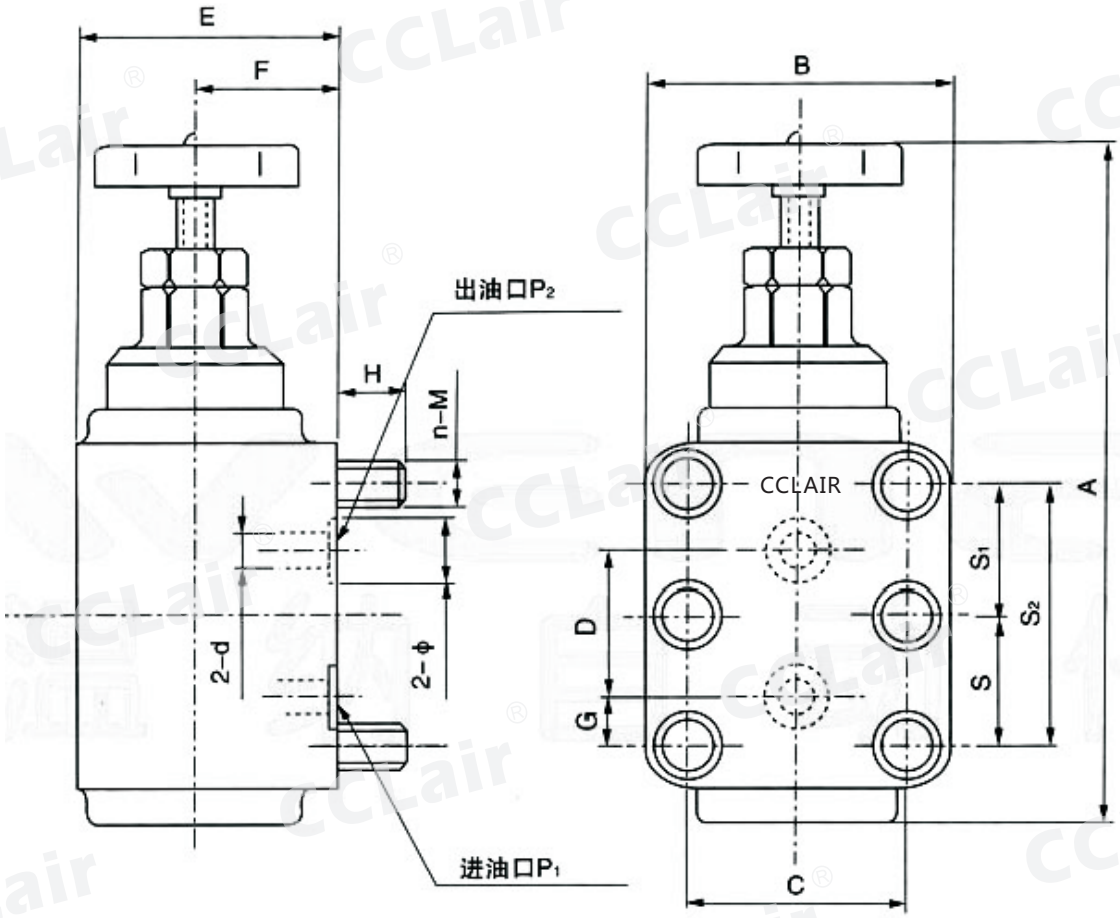

型号	A	B	C	D	E	F	G	H	Φ	S	S1	S2	n-M	d
LDF-B10H	153	60	40	30	55	30	15	13	20	30	30	-	4-M8	12
LDF-B20H	180	82	58	38	70	40	16	18	30	-	-	70	4-M12	20
LDF-B32H	234	100	72	50	88	50	21	20	40	46	46	-	4-M12	30

版权所有,侵权必究

L型节流阀 LA型单向节流阀

LA-H10L

L-H10L

L-H10B

节流阀

单向节流阀

概述

L系列节流阀、LA系列单向节流阀是简易式流量控制阀，采用滑阀式结构，流量调整为手调式。它结构简单，流量可靠，同时由于在阀芯两端应用液压平衡原理，因此调节力矩小，操作轻松。在液压系统中对油路进行节流调速，以改变执行元件的工作速度。单向节流阀反向流动时，油流通过阀芯压缩复位弹簧，使阀口过流面积至最大成为单向阀，油流能自由通过，以减少压力损失。

一、旋转调节手轮可改变流经阀的流量。右旋时流量增加，左旋时流量减少。

二、本系列阀P1为进油口，P2为出油口。

订购码

L - H 10 L

- L：元件名称:L=节流阀 / LA=单向节流阀
- H：公称压力（MPa):H=31.5MPa
- 10：公称通径（mm): 10,20,32
- L：连接方式：L=螺纹连接 / B=板式连接(可省略)

技术参数

公称通径（mm）	10	20	32
公称流量（L/min）	40	100	200
流量调节范围（L/min）	1.6~40	3~100	4~200

外形尺寸

L\LA型螺纹连接(mm)

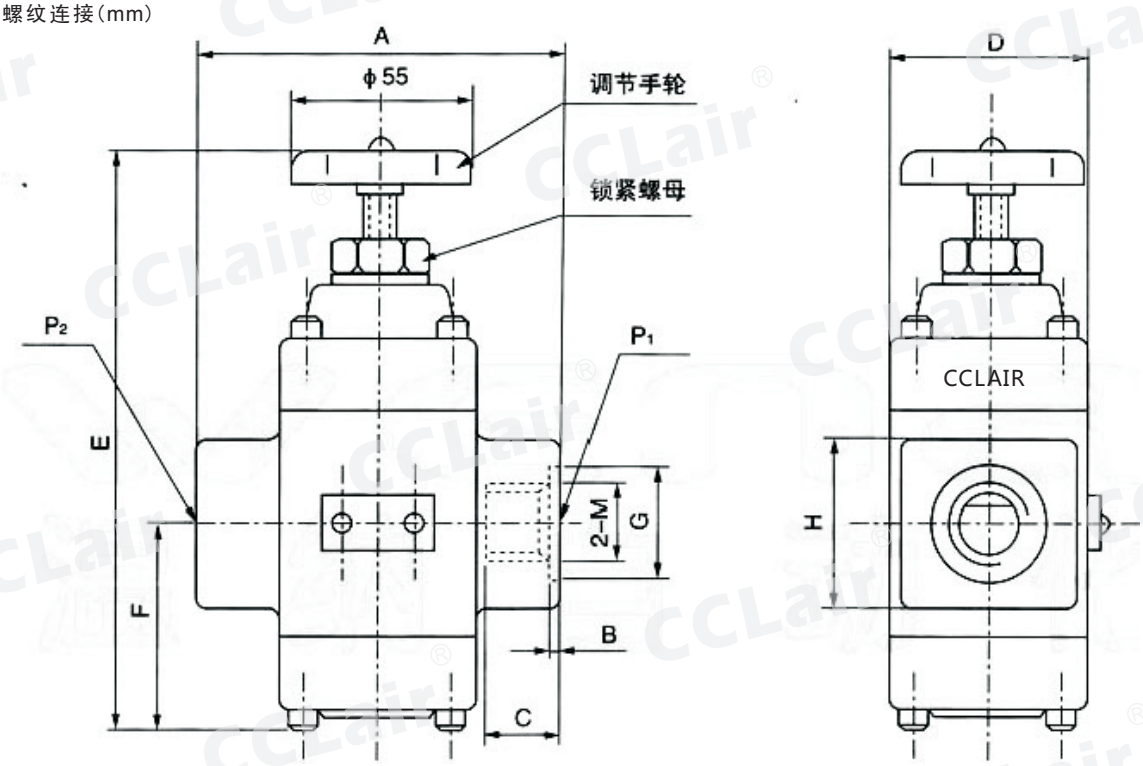

公称通径（mm）	A	B	C	D	E	F	G	H	M
10	84	1	13	65	177	61	31	40	M22x1. 5
20	110		18	70	207	71	44	58	M33x2
32	130		20	85	247	89	61	74	M48x2

版权所有,侵权必究

外形尺寸

L\LA型板式连接(mm)

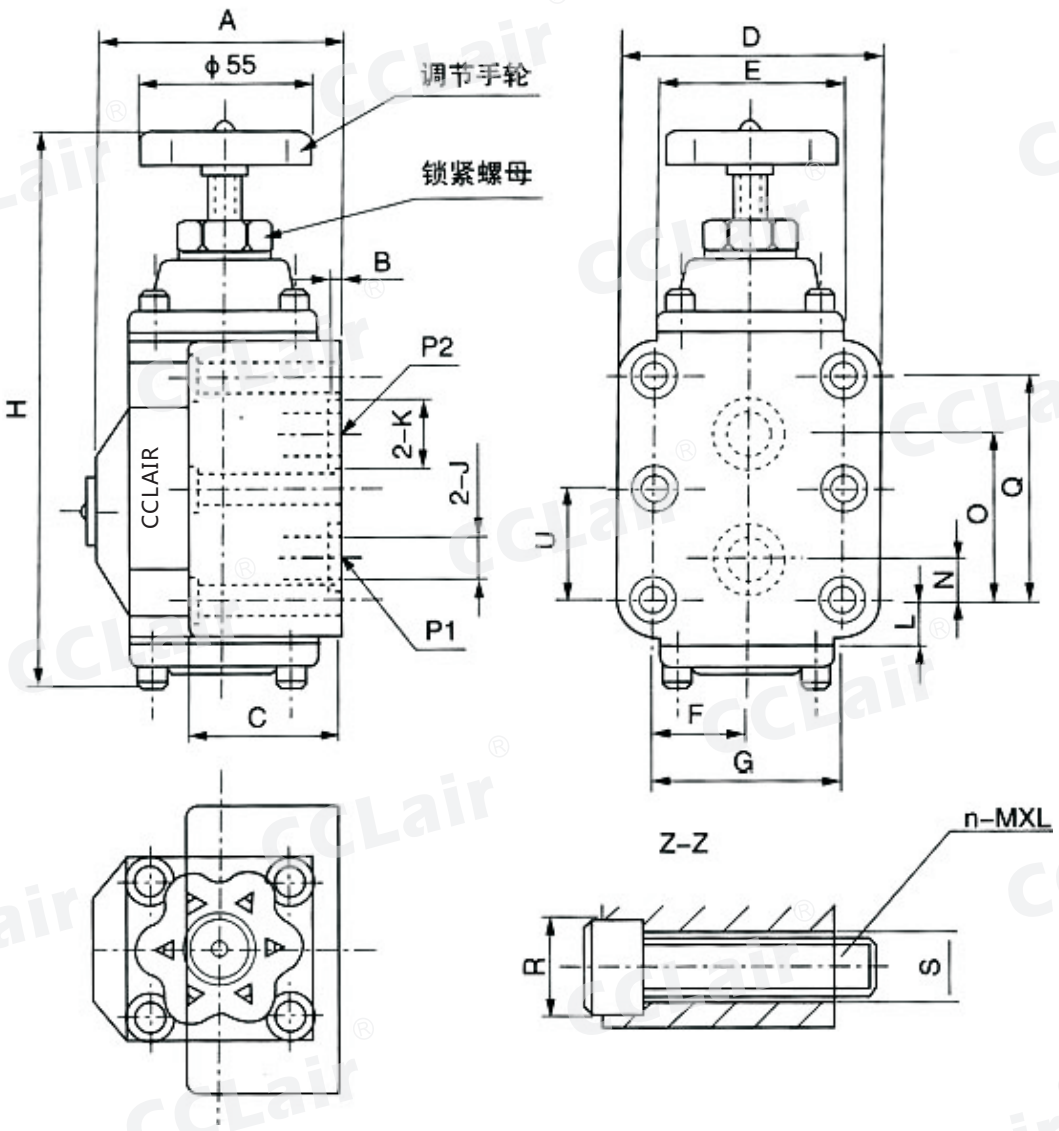

公称通径	A	B	C	D	E	F	G	H	I	J	K
10	77	1. 8	65	90	65	33. 3	66. 7	177	38. 5	22	13
20	86	2. 4	54	100	70	39. 7	79. 4	207	42	32	20
32	105	2. 5	64	120	85	48. 4	96. 8	247	50	40	30

公称通径	L	n-MxL	N	O	Q	R	S	T	U
10	13. 5	4-M10x75	7. 1	35. 7	42. 9	Φ17	Φ11	15	-
20	15	4-M10x60	11. 1	49. 2	60. 3				-
32	17	4-M10x70	16. 7	67. 5	84. 1				42. 1

版权所有,侵权必究

外形尺寸(安装底板)

L-10、LA-10安装底板图：

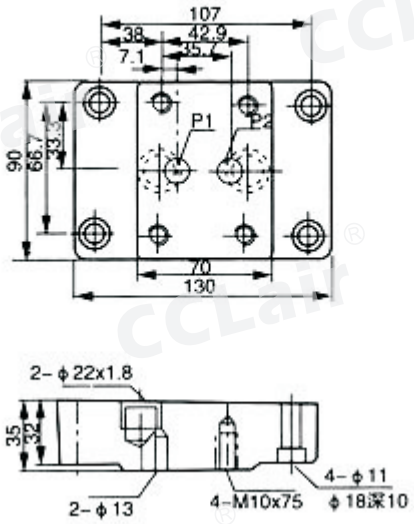

L-20、LA-20安装底板图：

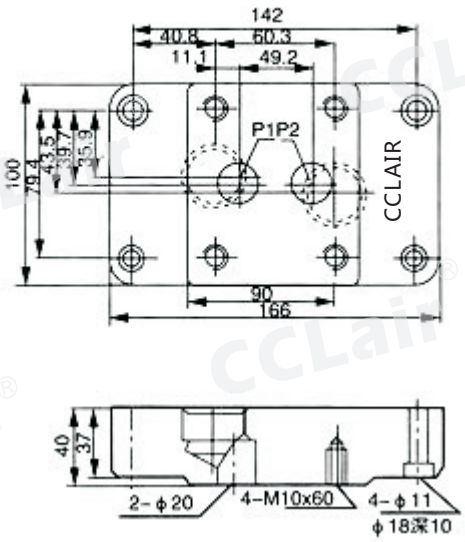

L-32、LA-32安装底板图：

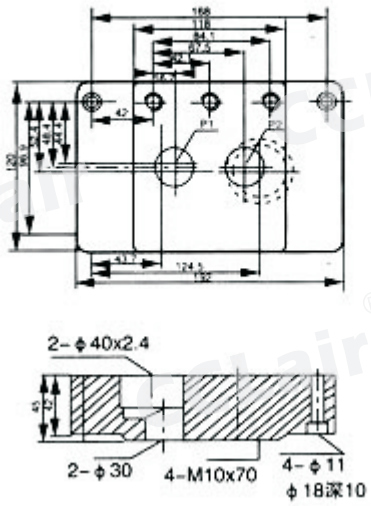

型号	安装底板型号
L-H10B	LA-10
LA-H10B	
L-H20B	LA-20
LA-H20B	
L-H32B	LA-32
LA-H32B	

安装使用要求

1、阀使用油液的品种为矿物油，使用油温为-15℃~+65℃。
2、油液的过滤精度应小于30um。
3、管接头连接处，禁止用油漆、麻丝等包裹螺纹，可采用聚四氟乙烯密封袋。
4、安装时，安装板和管路必须彻底清除毛刺，并严格清洗，不得有大于30um的任何杂物进入阀腔。

版权所有,侵权必究

专注、专业、创新，是我们的理念

Dedicated professional,innovation is our idea

全国加盟热线：400-6770-998

CCLair®

无锡市昌林自动化科技有限公司

Wuxi Chang Lin Automation Technology Co., Ltd.

生产基地Factory Add：象阳工业园区万里路

营销Add：无锡市兴源北路818号A座3001

销售Tel ：400-6770-998

传真Fax ：+86 510-82306771

企业QQ ：4006770998

网址Web: http://www.110055.net

E-mail ：4006770998@b.qq.com

邮编P.C ：214005