球阀系列

球阀（截止阀）

KHB(BKH)、KHM(MKH)系列高压球阀…… G-2

KHB3K(BK3)系列二位三通球阀…… G-4

VH2V系列高压球阀 …… G-6

VH3V系列二位三通高压球阀 …… G-8

KHB-B(C)系列高压球阀 …… G-10

KH*B系列高压球阀 …… G-11

BKH、MKH系列高压球阀 …… G-12

BEH-SAE系列法兰式高压球阀…… G-13

BEH-13-SAE-PM型高压球阀…… G-14

KHSAE210系列法兰式高压球阀…… G-15

BME系列高压球阀 …… G-16

KHBF(KHMF)系列法兰式球阀…… G-17

KHP(PKH)系列板式高压球阀…… G-19

CJZQ系列高压球阀 …… G-21

YJZQ系列高压球阀 …… G-22

QJH系列高压球芯截止阀…… G-23

AJS、AJD型蓄能器安全阀组 …… G-25

AQF型蓄能器安全球阀 …… G-26

QDF系列电磁球阀…… G-27

QDF-4系列电磁球阀…… G-28

JZF碟型低压截止阀…… G-29

YJF型高压截止阀…… G-30

KHB(BKH)、KHM(MKH)系列高压球阀

KHB(BKH)、KHM(MKH) Series High Pressure Ball Valve

其它系列

型号说明 Model Code

KHB -- M27×1.5 -- 1 1 1 2 -- 01 X -- ＊

1 2 3 4 5 6 7 8 9

1、**系列代号：**KHB(BKH)系列、KHM(MKH)系列
Series Code: KHB(BKH)Series, KHM(MKH)Series

2、**连接代号：**M**、G**、**LR、**SR、PT**、NPT**
Joint Code:M**,G**,**LR,**SR,PT**,NPT**

3、**阀体材料：**1–钢
Valve Body Material: 1–Steel

4、**球体材料：**1–钢、2–黄铜
Ball Body Material: 1–Steel, 2–Brass

5、**工作温度：**1. –25~+100℃、2. –30~+170℃
Operating Temperature: 1. – 25~+100℃, 2. – 30~+170 ℃

6、**其他密封：**2–丁晴橡胶、4–氟橡胶
Other Airproof: 2–NBR, 4–FPM

7、**手柄形式：**01–铝质直柄、02–铝质曲柄、03–铸锌直柄、04–铸锌曲柄
05–钢质直柄、06–钢质曲柄、09–不带手柄
Handle Type: 01–Aluminium straight handle, 02–Aluminium crooked handle, 03–Casting zinc straight handle, 04–Casting zinc crooked handle, 05–Steel straight handle, 06–Steel crooked handle, 09–Without handle

8、**设计序号：**由生产商定
Design Number: To be decided by the manufacturer

9、**表面处理：**空白–磷化、G–电镀黄锌
Surface Disposal: Blank–Phosphoric polish, G–Electroplated yellow zinc

备注：适用介质/Applicable Medium：液压油 Hydraulic Oil

图形符号 Symbol

外形尺寸 Overall Dimension

KHB(BKH)型

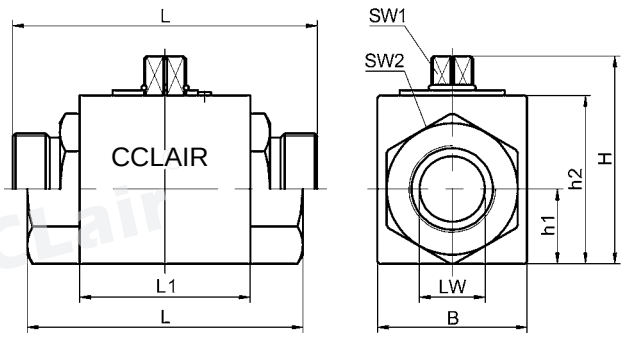

KHM(MKH)型

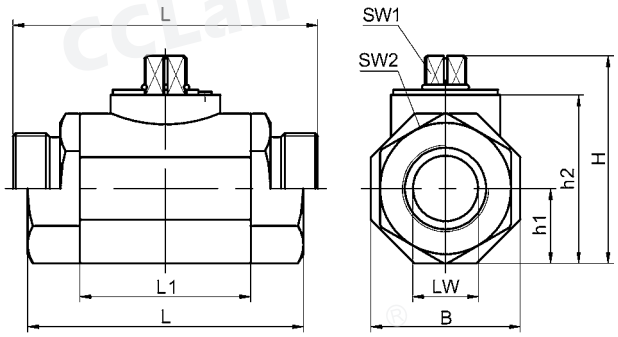

KHB(BKH)、KHM(MKH)系列高压球阀

KHB(BKH)、KHM(MKH) Series High Pressure Ball Valve

其它系列

外形尺寸 Overall Dimension

连接口略图 Connection	简略型号 Part No.	PN (bar)	DN	LW	RA	d1	i	L	L1	B	H	h1	h2	SW1	SW2
M 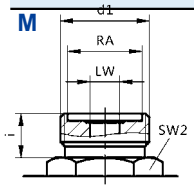 本接头符合JB984-77标准 This tie-in accord JB984-77 standard	KHB-M16×1.5	500	06	06	11	M16×1.5	11	69	40	26	45	13.5	33	09	22
	KHB-M22×1.5	500	10	08	16	M22×1.5	12	76	42	32	49	16	36	09	27
	KHB-M27×1.5	500	10	10	20	M27×1.5	12	76	42	32	49	16	36	09	27
	KHB-M30×1.5	400	16	15	24	M30×1.5	13	84	48	38	61	19	45	09	32
	KHB-M36×2	315	20	20	30	M36×2	15	103	60	48	70	25	55	12	41
	KHB-M42×2	315	25	25	35	M42×2	18	116	65	57	79	28.5	64	12	50
	KHB-M52×2	315	32	30	40	M52×2	20	149	84	75	101	37.5	84	14	60
	KHB-M60×2	315	40	38	45	M60×2	22	174	91	85	112	42.5	95	14	70
G 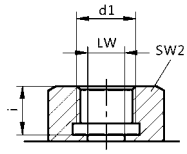	KHB-G1/8	500	06	06	/	G1/8	14	69	40	26	45	13.5	33	09	22
	KHB-G1/4	500	06	06	/	G1/4	14	69	40	26	45	13.5	33	09	22
	KHB-G3/8	500	10	10	/	G3/8	14	72	42	32	49	16	36	09	27
	KHB-G1/2	500	13	12	/	G1/2	14	83	47	35	49	18	38	09	30
	KHB-G1/2	400	16	15	/	G1/2	16	83	48	38	61	19	45	09	32
	KHB-G3/4	315	20	20	/	G3/4	18	95	60	48	70	25	55	12	41
	KHB-G1	315	25	25	/	G1	21	113	65	57	79	28.5	64	12	50
	KHB-G1 1/4	315	32	32	/	G1 1/4	22	110	84	75	101	37.5	84	14	60
	KHB-G1 1/2	315	40	38	/	G1 1/2	24	130	91	85	112	42.5	95	14	70
	KHB-G2	315	50	48	/	G2	26	140	100	104	131	52	112.5	14	90
NPT(PT) 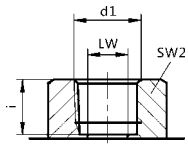	KHB-NPT1/8	500	06	06	/	NPT1/8	11	69	40	26	45	13.5	33	09	22
	KHB-NPT1/4	500	06	06	/	NPT1/4	11	69	40	26	45	13.5	33	09	22
	KHB-NPT3/8	500	10	10	/	NPT3/8	11	72	42	32	49	16	36	09	27
	KHB-NPT1/2	500	13	12	/	NPT1/2	14	83	47	35	49	18	38	09	30
	KHB-NPT1/2	400	16	15	/	NPT1/2	14	83	48	38	61	19	45	09	32
	KHB-NPT3/4	315	20	20	/	NPT3/4	15	95	60	48	70	25	55	12	41
	KHB-NPT1	315	25	25	/	NPT1	17	113	65	57	79	28.5	64	12	50
	KHB-NPT1 1/4	315	32	30	/	NPT1 1/4	18	110	84	75	101	37.5	84	14	60
	KHB-NPT1 1/2	315	40	38	/	NPT1 1/2	18	130	91	85	112	42.5	95	14	70
	KHB-NPT2	315	50	48	/	NPT2	18	140	100	104	131	52	112.5	14	90
LR 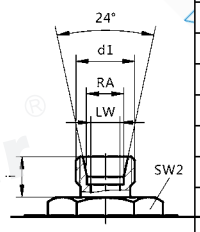	KHB-06LR	500	06	04	06	M12×1.5	10	67	40	26	45	13.5	33	09	22
	KHB-08LR	500	06	06	08	M14×1.5	10	67	40	26	45	13.5	33	09	22
	KHB-10LR	500	08	08	10	M16×1.5	11	74	42	32	49	16	36	09	27
	KHB-12LR	500	10	10	12	M18×1.5	11	74	42	32	49	16	36	09	27
	KHB-15LR	500	13	12	15	M22×1.5	12.5	82	47	35	53	18	38	09	30
	KHB-15LR	400	12	12	15	M22×1.5	12	82	48	38	61	19	45	09	32
	KHB-18LR	500	13	12	18	M26×1.5	12.5	82	47	35	53	18	38	09	30
	KHB-18LR	400	16	15	18	M26×1.5	12	82	48	38	61	19	45	09	32
	KHB-22LR	315	20	19	22	M30×2	14	101	60	48	70	25	55	12	41
	KHB-28LR	315	25	25	28	M36×2	14	108	65	57	79	28.5	64	12	50
	KHB-35LR	315	32	30	35	M45×2	16	141	84	75	101	37.5	84	14	60
	KHB-42LR	315	40	36	42	M52×2	16	162	91	85	112	42.5	95	14	70
SR 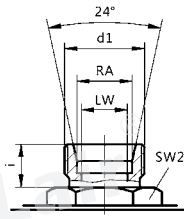	KHB-08SR	500	06	05	08	M16×1.5	12	73	40	26	45	13.5	33	09	22
	KHB-10SR	500	06	06	10	M18×1.5	12	73	40	26	45	13.5	33	09	22
	KHB-12SR	500	08	08	12	M20×1.5	12	76	42	32	49	16	36	09	27
	KHB-14SR	500	10	10	14	M22×1.5	14	80	42	32	49	16	36	09	27
	KHB-16SR	500	13	12	16	M24×1.5	14	86	47	35	53	18	38	09	30
	KHB-16SR	400	12	12	16	M24×1.5	14	86	48	38	61	19	45	09	32
	KHB-20SR	500	13	13	20	M30×2	16	90	47	35	53	18	38	09	30
	KHB-20SR	400	16	15	20	M30×2	16	90	48	38	61	19	45	09	32
	KHB-25SR	315	20	20	25	M36×2	18	109	60	48	70	25	55	12	41
	KHB-30SR	315	25	25	30	M42×2	20	120	65	57	79	28.5	64	12	50
	KHB-38SR	315	32	30	38	M52×2	22	153	84	75	101	37.5	84	14	60

KHB3K(BK3)系列二位三通球阀

KHB3K(BK3) Two–position Three–way High Pressure Ball Valve

其它系列

型号说明 Model Code

KHB3K -- G1/2 -- * -- 1 1 1 2 -- 01 X -- *

1 2 3 4 5 6 7 8 9 10

1、**系列代号：**KHB3K(BK3)系列二位三通球阀
Series Code: KHB3K(BK3)Series Two-position Three-way Ball Valve

2、**连接代号：**G**、**LR、**SR、PT**、NPT**
Joint Code:G**,**LR,**SR,PT**,NPT**

3、**球阀机能：**L、T
Ball Valve Enginery: L, T

4、**阀体材料：**1-钢
Valve Body Material: 1-Steel

5、**球体材料：**1-钢、2-黄铜
Ball Body Material: 1-Steel,2-Brass

6、**工作温度：**1. -25~+100℃、2. -30~+170℃
Operating Temperature: 1. -25~+100 ℃, 2. -30~+170 ℃

7、**其他密封：**2-丁晴橡胶、4-氟橡胶
Other Airproof: 2-NBR, 4-FPM

8、**手柄形式：**01-铝质直柄、02-铝质曲柄、03-铸锌直柄、04-铸锌曲柄
05-钢质直柄、06-钢质曲柄、09-不带手柄
Handle Type: 01-Aluminium straight handle, 02-Aluminium crooked handle, 03-Casting zinc straight handle, 04-Casting zinc crooked handle, 05-Steel straight handle, 06-Steel crooked handle, 09-Without handle

9、**设计序号：**由生产商定
Design Number:To be decided by the manufacturer

10、**表面处理：**空白-磷化、G-电镀黄锌
Surface Disposal: Blank-Phosphoric polish, G-Electroplated yellow zinc

备注：适用介质/Applicable Medium：液压油 Hydraulic Oil

图形符号 Symbol

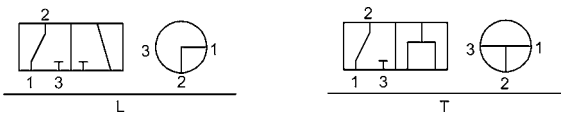

外形尺寸 Overall Dimension

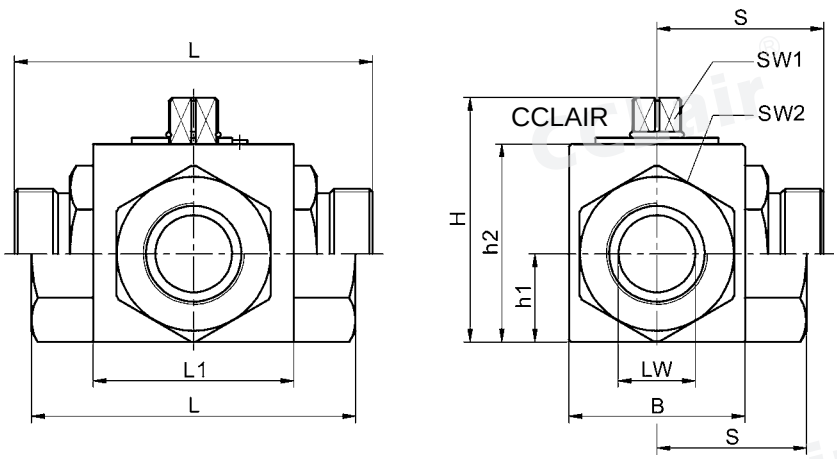

KHB3K(BK3)系列二位三通球阀

KHB3K(BK3) Two–position Three–way High Pressure Ball Valve

其它系列

外形尺寸 Overall Dimension

连接口略图 Connection	简略型号 Part No.	PN (bar)	DN	LW	RA	d1	i	L	L1	B	H	h1	h2	SW1	SW2	S
M	KHB3K-M16×1.5	500	06	06	11	M16×1.5	11	69	40	26	45	13.5	33	09	22	27.5
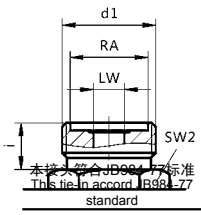	KHB3K-M22×1.5	500	08	08	16	M22×1.5	12	76	42	32	49	16	36	09	27	33
	KHB3K-M27×1.5	500	10	10	20	M27×1.5	12	76	42	32	49	16	36	09	27	33
	KHB3K-M30×1.5	400	16	15	24	M30×1.5	13	84	48	38	61	19	45	09	32	37
	KHB3K-M36×2	315	20	20	30	M36×2	15	103	60	48	70	25	55	12	41	45.5
	KHB3K-M42×2	315	25	25	35	M42×2	18	116	65	57	79	28.5	64	12	50	54
	KHB3K-M52×2	315	32	30	40	M52×2	20	149	84	75	101	37.5	84	14	60	62.5
	KHB3K-M60×2	315	40	38	45	M60×2	22	174	91	85	112	42.5	95	14	70	84
G	KHB3K-G1/8	500	06	06	/	G1/8	14	69	40	26	45	13.5	33	09	22	34.5
	KHB3K-G1/4	500	06	06	/	G1/4	14	69	40	26	45	13.5	33	09	22	34.5
	KHB3K-G3/8	500	10	10	/	G3/8	14	72	42	32	49	16	36	09	27	36
	KHB3K-G1/2	400	13	12	/	G1/2	14	83	47	35	49	18	38	09	30	40
	KHB3K-G1/2	400	16	15	/	G1/2	16	83	48	38	61	19	45	09	32	42
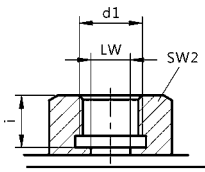	KHB3K-G3/4	315	20	20	/	G3/4	18	95	60	48	70	25	55	12	41	49
	KHB3K-G1	315	25	25	/	G1	21	113	65	57	79	28.5	64	12	50	56.5
	KHB3K-G1 1/4	315	32	30	/	G1 1/4	22	110	84	75	101	37.5	84	14	60	62.5
	KHB3K-G1 1/2	315	40	38	/	G1 1/2	24	130	91	85	112	42.5	95	14	70	61
	KHB3K-G2	315	50	48	/	G2	26	140	100	104	131	52	112.5	14	90	66
NPT(PT)	KHB3K-NPT1/8	500	06	06	/	NPT1/8	11	69	40	26	45	13.5	33	09	22	34.5
	KHB3K-NPT1/4	500	06	06	/	NPT1/4	11	69	40	26	45	13.5	33	09	22	34.5
	KHB3K-NPT3/8	500	10	10	/	NPT3/8	11	72	42	32	49	16	36	09	27	36
	KHB3K-NPT1/2	400	13	12	/	NPT1/2	14	83	47	35	49	18	38	09	30	40
	KHB3K-NPT1/2	400	16	15	/	NPT1/2	14	83	48	38	61	19	45	09	32	42
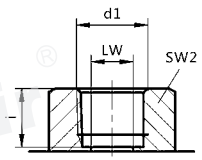	KHB3K-NPT3/4	315	20	20	/	NPT3/4	15	95	60	48	70	25	55	12	41	49
	KHB3K-NPT1	315	25	25	/	NPT1	17	113	65	57	79	28.5	64	12	50	56.5
	KHB3K-NPT1 1/4	315	32	30	/	NPT1 1/4	18	110	84	75	101	37.5	84	14	60	66
	KHB3K-NPT1 1/2	315	40	38	/	NPT1 1/2	18	130	91	85	112	42.5	95	14	70	61
	KHB3K-NPT2	315	50	48	/	NPT2	18	140	100	104	131	52	112.5	14	90	62.5
LR	KHB3K-06LR	500	06	04	06	M12×1.5	10	67	40	26	45	13.5	33	09	22	33.5
	KHB3K-08LR	500	06	06	08	M14×1.5	10	67	40	26	45	13.5	33	09	22	33.5
	KHB3K-10LR	500	08	08	10	M16×1.5	11	74	42	32	49	16	36	09	27	36
	KHB3K-12LR	500	10	10	12	M18×1.5	11	74	42	32	49	16	36	09	27	36
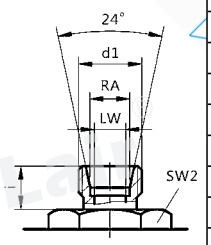	KHB3K-15LR	400	13	12	15	M22×1.5	12.5	82	47	35	53	18	38	09	30	40
	KHB3K-15LR	400	12	12	15	M22×1.5	12	82	48	38	61	19	45	09	32	40
	KHB3K-18LR	400	13	12	18	M26×1.5	12.5	82	47	35	53	18	38	09	30	42
	KHB3K-18LR	400	16	15	18	M26×1.5	12	82	48	38	61	19	45	09	32	42
	KHB3K-22LR	315	20	19	22	M30×2	14	101	60	48	70	25	55	12	41	49
	KHB3K-28LR	315	25	25	28	M36×2	14	108	65	57	79	28.5	64	12	50	54
	KHB3K-35LR	315	32	30	35	M45×2	16	141	84	75	101	37.5	84	14	60	66
	KHB3K-42LR	315	40	36	42	M52×2	16	162	91	85	112	42.5	95	14	70	78
SR	KHB3K-08SR	500	06	05	08	M16×1.5	12	73	40	26	45	13.5	33	09	22	34.5
	KHB3K-10SR	500	06	06	10	M18×1.5	12	73	40	26	45	13.5	33	09	22	34.5
	KHB3K-12SR	500	08	08	12	M20×1.5	12	76	42	32	49	16	36	09	27	36
	KHB3K-14SR	500	10	10	14	M22×1.5	14	80	42	32	49	16	36	09	27	36
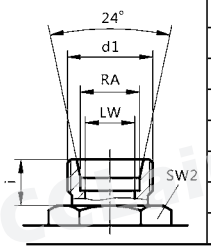	KHB3K-16SR	400	13	12	16	M24×1.5	14	86	47	35	53	18	38	09	30	44
	KHB3K-16SR	400	12	13	16	M24×1.5	14	86	48	38	61	19	45	09	32	37
	KHB3K-20SR	400	13	12	20	M30×2	16	90	47	35	53	18	38	09	30	44
	KHB3K-20SR	400	16	15	20	M30×2	16	90	48	38	61	19	45	09	32	37
	KHB3K-25SR	315	20	20	25	M36×2	18	109	60	48	70	25	55	12	41	49
	KHB3K-30SR	315	25	25	30	M42×2	20	120	65	57	79	28.5	64	12	50	60
	KHB3K-38SR	315	32	30	38	M52×2	22	153	84	75	101	37.5	84	14	60	76.5

VH2V系列高压球阀

VH2V Series High Pressure Ball Valve

其它系列

型号说明 Model Code

VH2V -- M27×1.5 -- 1 1 1 2 -- 01 X -- *

1 2 3 4 5 6 7 8 9

1、**系列代号：**VH2V系列
Series Code：VH2V Series

2、**连接代号：**M**、G**、**LR、**SR、PT**、NPT**
Joint Code：M**、G**、**LR、**SR、PT**、NPT**

3、**阀体材料：**1-钢
Valve Body Material: 1-Steel

4、**球体材料：**1-钢、2-黄铜
Ball Body Material: 1-Steel,2-Brass

5、**工作温度：**1. -25~+100℃、2. -30~+170℃
Operating Temperature: 1. -25~+100 ℃，2. -30~+170 ℃

6、**其他密封：**2-丁晴橡胶、4-氟橡胶
Other Airproof: 2-NBR, 4-FPM

7、**手柄形式：**01-铝质直柄、02-铝质曲柄、03-铸锌直柄、04-铸锌曲柄、05-钢质直柄、06-钢质曲柄、09-不带手柄
Handle Type: 01-Aluminium straight handle, 02-Aluminium crooked handle, 03-Casting zinc straight handle, 04-Casting zinc crooked handle, 05-Steel straight handle, 06-Steel crooked handle, 09-Without handle

8、**设计序号：**由生产商定
Design Number:To be decided by the manufacturer

9、**表面处理：**空白-磷化、G-电镀黄锌
Surface Disposal:Blank-Phosphoric polish,G- Electroplated yellow zinc

备注：适用介质/Applicable Medium：液压油 Hydraulic Oil

图形符号 Symbol

外形尺寸 Overall Dimension

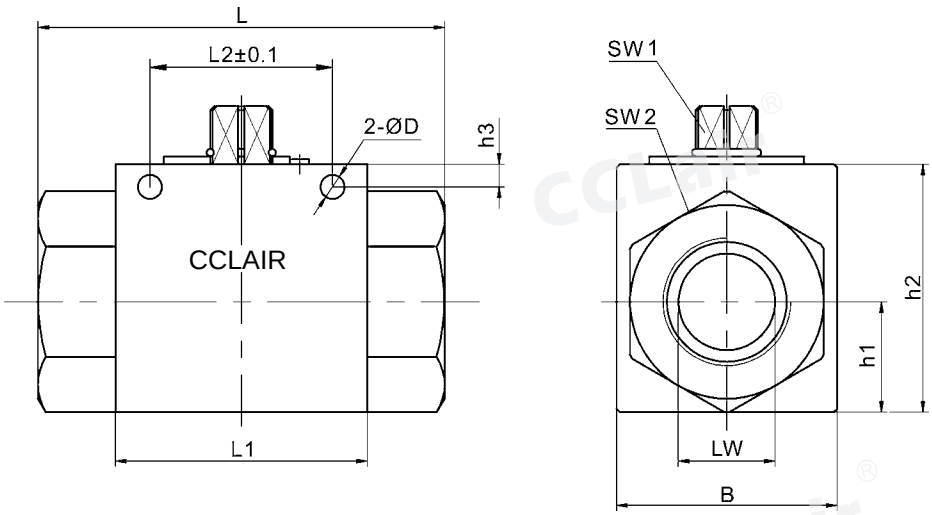

VH2V系列高压球阀

VH2V Series High Pressure Ball Valve

其它系列

外形尺寸 Overall Dimension

连接口略图 Connection

M

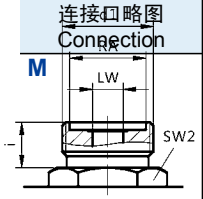

本接头符合JB984-77标准
This tie-in accord JB984-77 standard

简略型号 Part No.	PN (bar)	DN	LW	RA	d1	i	L	L1	B	L2	h1	h2	SW1	SW2	D	h3
VH2V-M16×1.5	500	06	06	11	M16×1.5	11	69	40	26	31.5	13.5	35	09	22	4.5	4.8
VH2V-M27×1.5	500	10	10	20	M27×1.5	12	76	42	32	31.5	16	40	09	27	5.3	5.8
VH2V-M36×2	315	20	20	30	M36×2	15	103	60	48	48.5	25	58	12	41	6.5	6
VH2V-M42×2	315	25	23	35	M42×2	18	116	65	57	50.5	28.5	65	12	50	8.5	7

连接口略图 Connection

G

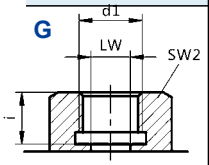

简略型号 Part No.	PN (bar)	DN	LW	RA	d1	i	L	L1	B	L2	h1	h2	SW1	SW2	D	h3
VH2V-G1/4	500	06	06	/	G1/4	14	69	40	26	31.5	13.5	35	09	22	4.5	4.8
VH2V-G3/8	500	10	10	/	G3/8	14	72	42	32	31.5	16	40	09	27	5.3	5.8
VH2V-G1/2	500	13	13	/	G1/2	16	83	48	35	38.5	18	45	09	30	6.5	6
VH2V-G3/4	315	20	20	/	G3/4	18	93	60	50	48.5	23	58	12	41	6.25	6
VH2V-G1	315	25	25	/	G1	21	115	65	57	50.5	27.5	65	12	46	8.5	9

连接口略图 Connection

NPT(PT)

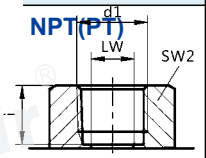

简略型号 Part No.	PN (bar)	DN	LW	RA	d1	i	L	L1	B	L2	h1	h2	SW1	SW2	D	h3
VH2V-NPT1/4	500	06	06	/	NPT1/4	14	69	40	26	31.5	13.5	35	09	22	4.5	4.8
VH2V-NPT3/8	500	10	10	/	NPT3/8	14	72	42	32	31.5	16	40	09	27	5.3	5.8
VH2V-NPT1/2	500	13	12	/	NPT1/2	16	83	48	35	38.5	18	45	09	30	6.5	6
VH2V-NPT3/4	315	20	20	/	NPT3/4	18	95	60	50	48.5	23	58	12	41	6.5	6
VH2V-NPT1	315	25	25	/	NPT1	21	113	65	57	50.5	27.5	65	12	46	8.5	7

连接口略图 Connection

LR

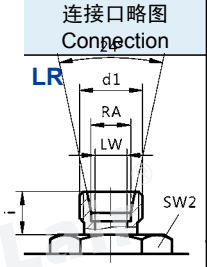

简略型号 Part No.	PN (bar)	DN	LW	RA	d1	i	L	L1	B	L2	h1	h2	SW1	SW2	D	h3
VH2V-08LR	500	06	06	08	M14×1.5	10	67	40	26	31.5	13.5	35	09	22	4.5	4.8
VH2V-12LR	500	10	10	12	M18×1.5	11	74	42	32	31.5	16	40	09	27	5.3	5.8
VH2V-15LR	500	13	12	15	M22×1.5	12	82	48	35	38.5	18	45	09	30	6.5	6
VH2V-18LR	500	13	12	18	M26×1.5	12	82	48	35	38.5	18	45	09	30	6.5	6
VH2V-22LR	315	20	19	22	M30×2	14	101	60	50	48.5	23	58	12	41	6.5	6
VH2V-28LR	315	25	24	28	M36×2	14	108	65	57	50.5	27.5	65	12	46	8.5	7

连接口略图 Connection

SR

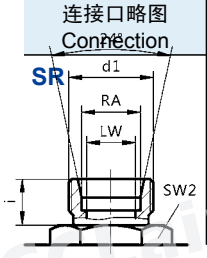

简略型号 Part No.	PN (bar)	DN	LW	RA	d1	i	L	L1	B	L2	h1	h2	SW1	SW2	D	h3
VH2V-10SR	500	06	06	10	M18×1.5	12	73	40	26	31.5	13.5	35	09	22	4.5	4.8
VH2V-14SR	500	10	10	14	M22×1.5	14	80	42	32	31.5	16	40	09	27	5.3	5.8
VH2V-16SR	500	13	13	16	M24×1.5	14	86	48	35	38.5	18	45	09	30	6.5	6
VH2V-20SR	500	13	12	20	M30×2	16	90	48	35	38.5	18	45	09	30	6.5	6
VH2V-25SR	315	20	20	25	M36×2	18	109	60	50	48.5	23	58	12	41	6.5	6
VH2V-30SR	315	25	25	30	M42×2	20	120	65	57	50.5	27.5	65	12	46	8.5	7

VH3V系列二位三通高压球阀

VH3V Series Two–position Three–way High Pressure Ball Valve

其它系列

型号说明 Model Code

VH3V -- M27×1.5 -- * -- 1 1 1 2 -- 01 X -- *

1 2 3 4 5 6 7 8 9 10

1、系列代号：VH3V系列
Series Code: VH3V Series

2、连接代号：M**、G**、**LR、**SR、PT**、NPT**
Joint Code:M**,G**,**LR,**SR,PT**,NPT**

3、球阀机能：L、T
Ball Valve Enginery: L, T

4、阀体材料：1-钢
Valve Body Material: 1-Steel

5、球体材料：1-钢、2-黄铜
Ball Body Material: 1-Steel,2-Brass

6、工作温度：1. -25~+100℃、2. -30~+170℃
Operating Temperature: 1. -25~+100 ℃, 2. -30~+170 ℃

7、其他密封：2-丁晴橡胶、4-氟橡胶
Other Airproof: 2-NBR, 4-FPM

8、手柄形式：01-铝质直柄、02-铝质曲柄、03-铸锌直柄、04-铸锌曲柄、05 -钢质直柄、06 -钢质曲柄、09 -不带手柄
Handle Type: 01-Aluminium straight handle, 02-Aluminium crooked handle, 03-Casting zinc straight handle, 04-Casting zinc crooked handle, 05-Steel straight handle, 06-Steel crooked handle, 09-Without handle

9、设计序号：由生产商定
Design Number: To be decided by the manufacturer

10、表面处理：空白-磷化、G–电镀黄锌
Surface Disposal: Blank-Phosphoric polish, G-Electroplated yellow zinc

备注：适用介质/Applicable Medium：液压油 Hydraulic Oil

图形符号 Symbol

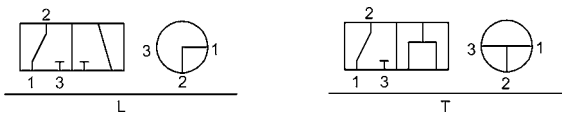

外形尺寸 Overall Dimension

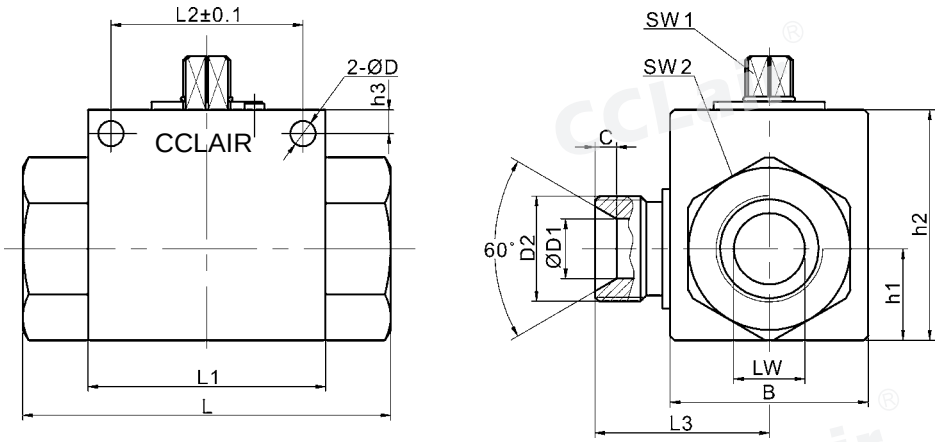

VH3V系列二位三通高压球阀

VH3V Series Two–position Three–way High Pressure Ball Valve

其它系列

外形尺寸 Overall Dimension

M

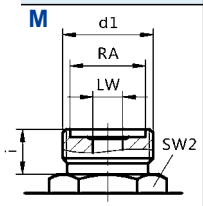

本接头符合JB984-77标准
This tie-in accord JB984-77 standard

连接口略图 Connection	简略型号 Part No.	PN (bar)	DN	LW	RA	d1(D2)	i	L	L1	B	L2	h1	h2	SW1	SW2	D	h3	L3	D1	C
M	VH3V-M16×1.5	500	06	06	11	M16×1.5	11	69	40	26	31.5	13.5	35	09	22	4.5	4.8	26	6	4
	VH3V-M27×1.5	500	10	10	20	M27×1.5	12	76	42	32	31.5	16	40	09	27	5.3	5.8	31	8	4
	VH3V-M36×2	315	20	20	30	M36×2	15	103	60	48	48.5	25	58	12	41	6.5	6	44	15	5.5
	VH3V-M42×2	315	25	23	35	M42×2	18	116	65	57	50.5	28.5	65	12	50	8.5	7	53.5	22	5

G

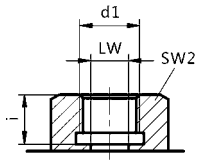

连接口略图 Connection	简略型号 Part No.	PN (bar)	DN	LW	RA	d1(D2)	i	L	L1	B	L2	h1	h2	SW1	SW2	D	h3	L3	D1	C
G	VH3V-G1/4	500	06	06	/	G1/4	14	69	40	26	31.5	13.5	35	09	22	4.5	4.8	26	6	/
	VH3V-G3/8	500	10	10	/	G3/8	16	72	42	32	31.5	16	40	09	27	5.3	5.8	31	8	/
	VH3V-G1/2	500	13	12	/	G1/2	18	83	48	35	38.5	18	45	09	30	6.5	6	35	12	/
	VH3V-G3/4	315	20	20	/	G3/4	21	93	60	50	48.5	23	58	12	41	6.5	6	44	15	/
	VH3V-G1	315	25	25	/	G1	24	115	65	57	50.5	27.5	65	12	46	8.5	7	53.5	22	/

NPT(PT)

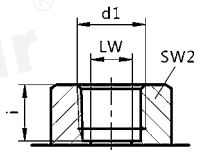

连接口略图 Connection	简略型号 Part No.	PN (bar)	DN	LW	RA	d1(D2)	i	L	L1	B	L2	h1	h2	SW1	SW2	D	h3	L3	D1	C
NPT(PT)	VH3V-NPT1/4	500	06	06	/	NPT1/4	14	69	40	26	31.5	13.5	35	09	22	4.5	4.8	26	6	4
	VH3V-NPT3/8	500	10	10	/	NPT3/8	14	72	42	32	31.5	16	40	09	27	5.3	5.8	31	8	4
	VH3V-NPT1/2	500	13	12	/	NPT1/2	16	83	48	35	38.5	18	45	09	30	6.5	6	35	12	3
	VH3V-NPT3/4	315	20	20	/	NPT3/4	18	95	60	50	48.5	23	58	12	41	6.5	6	44	15	5.5
	VH3V-NPT1	315	25	25	/	NPT1	21	113	65	57	50.5	27.5	65	12	46	8.5	7	53.5	22	5

LR

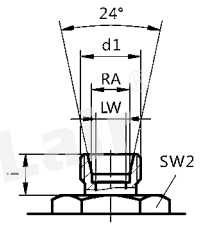

连接口略图 Connection	简略型号 Part No.	PN (bar)	DN	LW	RA	d1(D2)	i	L	L1	B	L2	h1	h2	SW1	SW2	D	h3	L3	D1	C
LR	VH3V-08LR	500	06	06	08	M14×1.5	10	67	40	26	31.5	13.5	35	09	22	4.5	4.8	26	6	4
	VH3V-12LR	500	10	10	12	M18×1.5	11	74	42	32	31.5	16	40	09	27	5.3	5.8	31	8	4
	VH3V-15LR	500	13	12	15	M22×1.5	12.5	82	48	35	38.5	18	45	09	30	6.5	6	35	12	3
	VH3V-18LR	500	13	12	18	M26×1.5	12	82	48	35	38.5	18	45	09	30	6.5	6	35	12	3
	VH3V-22LR	315	20	19	22	M30×2	14	101	60	50	48.5	23	58	12	41	6.5	6	44	15	5.5
	VH3V-28LR	315	25	24	28	M36×2	14	108	65	57	50.5	27.5	65	12	46	8.5	7	53.5	22	5

SR

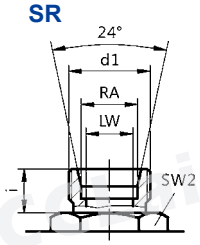

连接口略图 Connection	简略型号 Part No.	PN (bar)	DN	LW	RA	d1(D2)	i	L	L1	B	L2	h1	h2	SW1	SW2	D	h3	L3	D1	C
SR	VH3V-10SR	500	06	06	10	M18×1.5	12	73	40	26	31.5	13.5	35	09	22	4.5	4.8	26	6	4
	VH3V-14SR	500	10	10	14	M22×1.5	14	80	42	32	31.5	16	40	09	27	5.3	5.8	31	8	4
	VH3V-16SR	500	13	12	16	M24×1.5	14	86	48	35	38.5	18	45	09	30	6.5	6	35	12	3
	VH3V-20SR	500	13	12	20	M30×2	16	90	48	35	38.5	18	45	09	30	6.5	6	35	12	3
	VH3V-25SR	315	20	20	25	M36×2	18	109	60	50	48.5	23	58	12	41	6.5	6	44	15	5.5
	VH3V-30SR	315	25	25	30	M42×2	20	120	65	57	50.5	27.5	65	12	46	8.5	7	53.5	22	5

KHB-B(C)系列高压球阀

KHB–B(C) Series High Pressure Ball Valve

型号说明 Model Code

KHB -- PT1/2 -- 1 1 -- X -- * A

1 2 3 4 5 6 7

1、**系列代号：**KHB–B(C)系列
Series Code: KHB–B(C) Series

2、**连接代号：**PT
Joint Code: PT

3、**阀体材料：**1–钢
Valve Body Material:1–Steel

4、**球体材料：**1–钢、2–黄铜
Ball Body Material:1–Steel, 2–Brass

5、**设计序号：**由生产商定
Design Number:To be decided by the manufacturer

6、**表面处理：**空白–磷化、G–电镀黄锌
Surface Disposal: Blank–Phosphoric polish,
G–Electroplated yellow zinc

7、**手柄形式：**A–不带SW3阀锁套 B、C–带SW3阀锁套
Handle Type:A-Without SW3 spindle cap
B、C-With SW3 spindle cap

备注：适用介质/Applicable Medium：液压油 Hydraulic Oil

图形符号 Symbol

外形尺寸 Overall Dimension

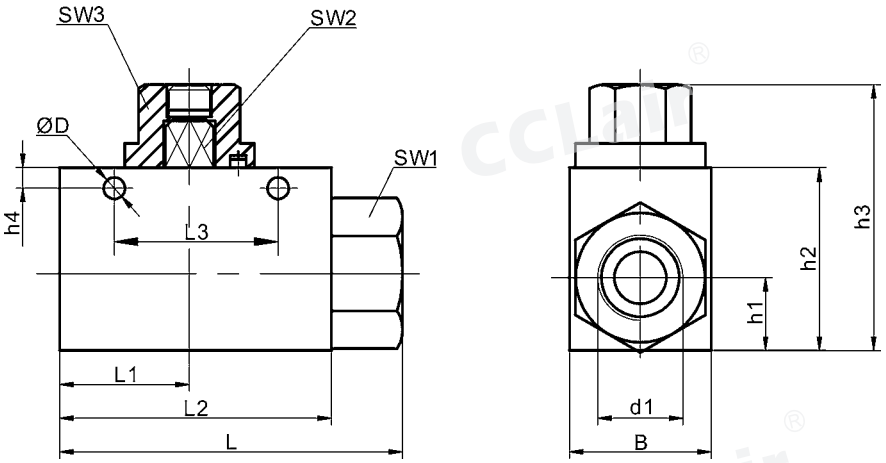

连接形式 Connect Type	简略型号 Part No.	DN	d1	L1	L2	L3	L	B	h1	h2	h3	h4	SW1	SW2	SW3	ΦD
PT *表示螺纹连接形式	KHB-PT1/2-B	13	PT1/2	32	67	38.5	84.5	35	18	45	65.5	6	32	09	22	6.5
	KHB-PT3/4-B	20	PT3/4	55	95	48.5	120	50	23	58	83.5	6	41	12	22	6.5
	KHB-PT1-B	25	PT1	55	95	48.5	120	50	23	58	83.5	6	41	12	22	6.5
	KHB-PT3/4-C	13	PT3/4	32	67	38.5	89	35	18	45	65.5	6	Φ34.5	09	22	6.5

KH*B系列高压球阀

KH*B Series High Pressure Ball Valve

其它系列

技术参数 Technical Specifications

公称压力/Nominal Pressure：315bar
阀体材料/Valve Body Material：304、316
工作温度/Operating Temperature： -30~+170 ℃
适用介质/Applicable Medium：液压油 Hydraulic Oil

图形符号 Symbol

外形尺寸 Overall Dimension

KH*B-*-SR

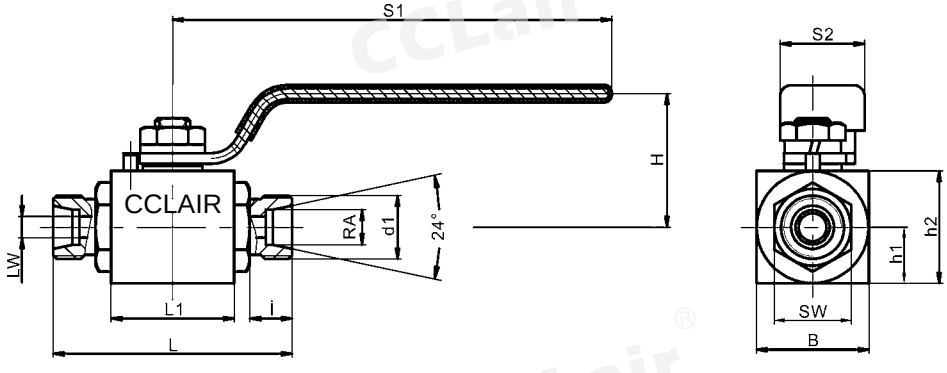

KH*B-*-NPT

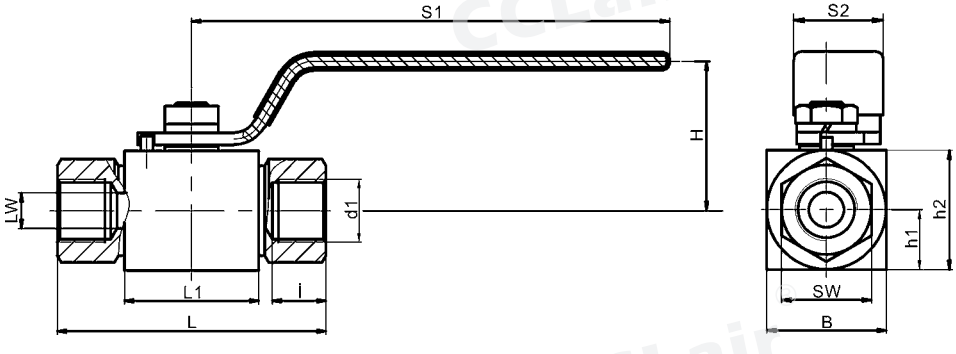

型 号 Part No.	PN (bar)	DN	LW	RA	d1	i	L	L1	B	H	h1	h2	S1	S2	SW
KH1B-10-10SR	315	10	06	10	M18x1.5	12	18	38	32	09	38	32	125	24	22
KH1B-10-12SR	315	10	08	12	M20x1.5	12	18	38	32	09	38	32	125	24	27
KH1B-10-14SR	315	10	10	14	M22x1.5	14	25	55	32	12	38	32	125	24	27
KH2B-13-20SR	315	13	13	20	M30x2	16	25	55	40	12	40	40	160	30	32
KH2B-13-NPT1/2	315	13	12	/	NPT 1/2	18	28.5	64	40	12	40	8.1	160	30	32
KH2B-13-NPT3/4	315	13	12	/	NPT 3/4	18	28.5	64	40	12	40	9.6	160	30	33
KH3B-20-NPT1	315	20	20	/	NPT 3/4	20	37.5	84	50	14	50	8.1	160	30	46

BKH、MKH系列高压球阀

BKH,MKH Series High Pressure Ball Valve

其它系列

型号说明 Model Code

BKH(MKH) -- SAEFS -- * -- *

1 2 3 4

1、 **产品代号:** BKH(MKH)型高压球阀
Series Code:BKH(MKH)Series High Pressure Ball Valve

2、**接头标准：**SAE J518C标准
Joint Standard:SAE J518C standard

3、**压力等级：**210、420 bar
Pressure Grade:210,420 bar

4、**公称通径：**13、20、25、32、40、50 mm
Nominal Diameter:13,20,25,32,40,50 mm

备注：适用介质/Applicable Medium：液压油 Hydraulic Oil

图形符号 Symbol

外形尺寸 Overall Dimension

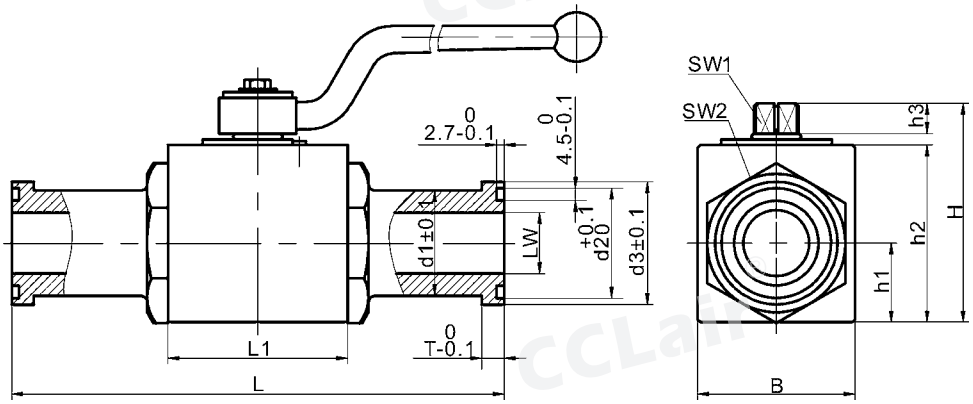

型 号 Part No.		DN	LW	L	L1	B	H	h1	h2	h3	SW1	SW2	T	d1	d2	d3	美标O形圈 US Standard O-ring
BKH-SAE-FS-210-13	210	13	13	151	47	35	49	18	38	10	09	30	6.8	24	25.5	30.2	18.6×3.5
BKH-SAE-FS-420-13	420	13	13	151	47	35	49	18	38	10	09	30	7.9	24	25.5	31.8	18.6×3.5
BKH-SAE-FS-210-20	210	20	19	162	60	48	70	25	55	11	12	41	6.8	31.7	31.9	38.1	25×3.5
BKH-SAE-FS-420-20	420	20	19	174	60	48	70	25	55	11	12	41	8.9	32	31.9	41.3	25×3.5
BKH-SAE-FS-210-25	210	25	24	178	65	57	79	28.5	64	11	12	50	8.1	38	39.8	44.4	32.9×3.5
BKH-SAE-FS-420-25	420	25	22	198	65	57	79	28.5	64	11	12	50	9.6	38	39.8	47.6	32.9×3.5
BKH-SAE-FS-210-32	210	32	30	191	84	75	101	37.5	84	12	14	60	8.1	43	44.6	50.8	37.7×3.5
BKH-SAE-FS-420-32	420	32	27	223	84	75	101	37.5	84	12	14	60	10.4	44	44.6	54	37.7×3.5
BKH-SAE-FS-210-40	210	40	36	231	91	85	112	42.5	95	12	14	70	8.1	50	54.1	60.3	47.2×3.5
BKH-SAE-FS-420-40	420	40	32	281	91	85	112	42.5	95	12	14	70	12.7	51	54.1	63.5	47.2×3.5
BKH-SAE-FS-210-50	210	50	48	232	100	104	131	62	112.5	12	14	90	9.6	62	63.6	71.4	56.7×3.5
BKH-SAE-FS-420-50	420	50	45	316	100	104	131	62	112.5	12	14	90	12.7	67	63.6	79.4	56.7×3.5

BEH-SAE系列法兰式高压球阀

BEH–SAE Series Flange High Pressure Ball Valve

其它系列

型号说明 Model Code

BEH -- ＊＊ -- SAE

1 2 3

1、产品代号/Series Code：BEH型高压球阀
BEH High Pressure Ball Valve

2、公称通径/Nominal Diameter：32、40、50 mm

3、接头标准/Joint Standard：SAE法兰/SAE Flange

Applicable Medium：液压油 Hydraulic Oil

备注：适用介质/

图形符号 Symbol

外形尺寸 Overall Dimension

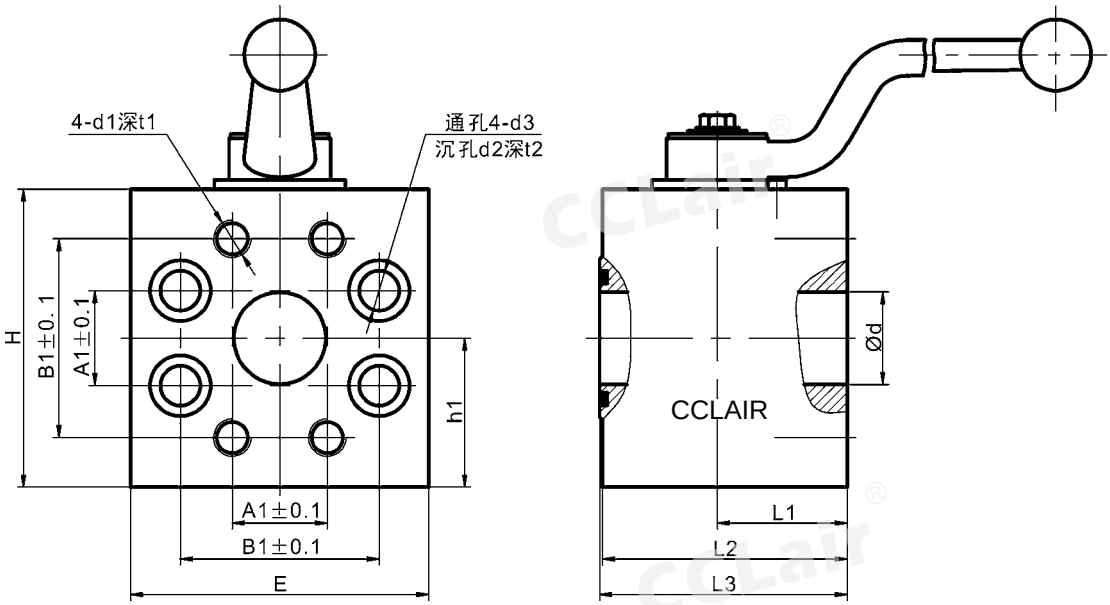

型 号 Part No.	PN (bar)	d	A1	B1	H	h1	E	L1	L2	L3	d1	t1	d2	t2	d3
BEH-32-SAE	400	31	31.8	66.6	100	50	100	43.5	82	83	1/2" -13 UNC-2A	25	20.5	17.5	13.5
BEH-40-SAE	400	38	36.5	79.3	120	60	120	53.5	99	100	5/8" -11 UNC-2B	36	26	21.5	16.5
BEH-50-SAE	400	48	44.5	96.8	124	62	134	61	110	111	3/4" -10 UNC-2B	36	30.5	25	20.5

BEH-13-SAE-PM型高压球阀

BEH–13–SAE–PM Type High Pressure Ball Valve

技术参数 Technical Specifications

公称压力/Nominal Pressure：40MPa

公称通径/Nominal Diameter：13/7.5mm

适用介质/Applicable Medium：液压油 Hydraulic Oil

图形符号 Symbol

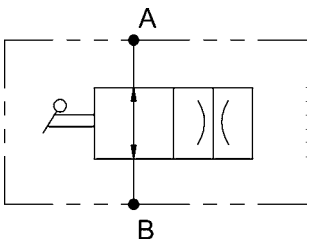

外形尺寸 Overall Dimension

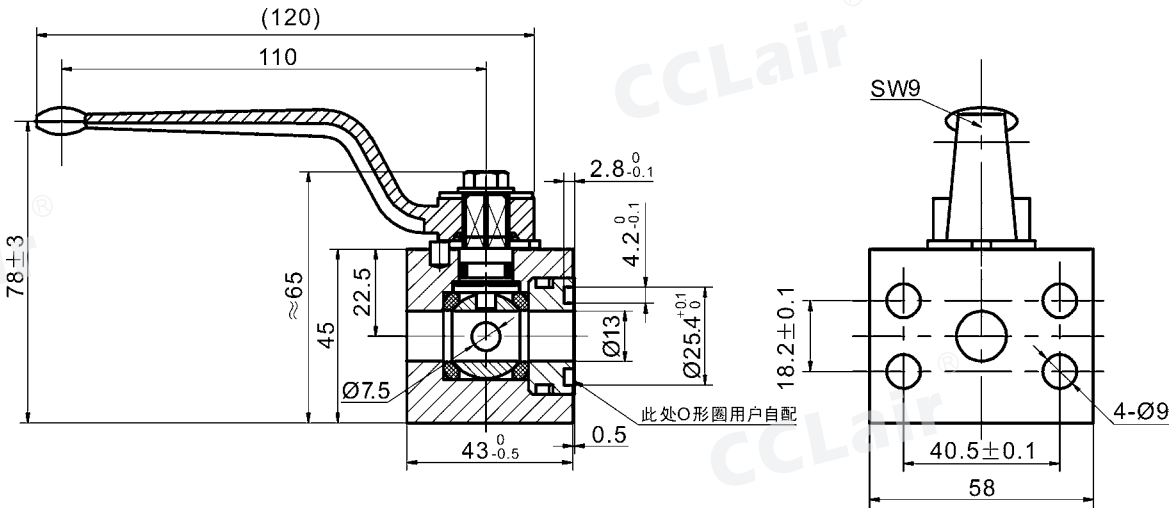

KHSAE210系列法兰式高压球阀

KHSAE210 Series Flange High Pressure Ball Valve

图形符号 Symbol

外形尺寸 Overall Dimension

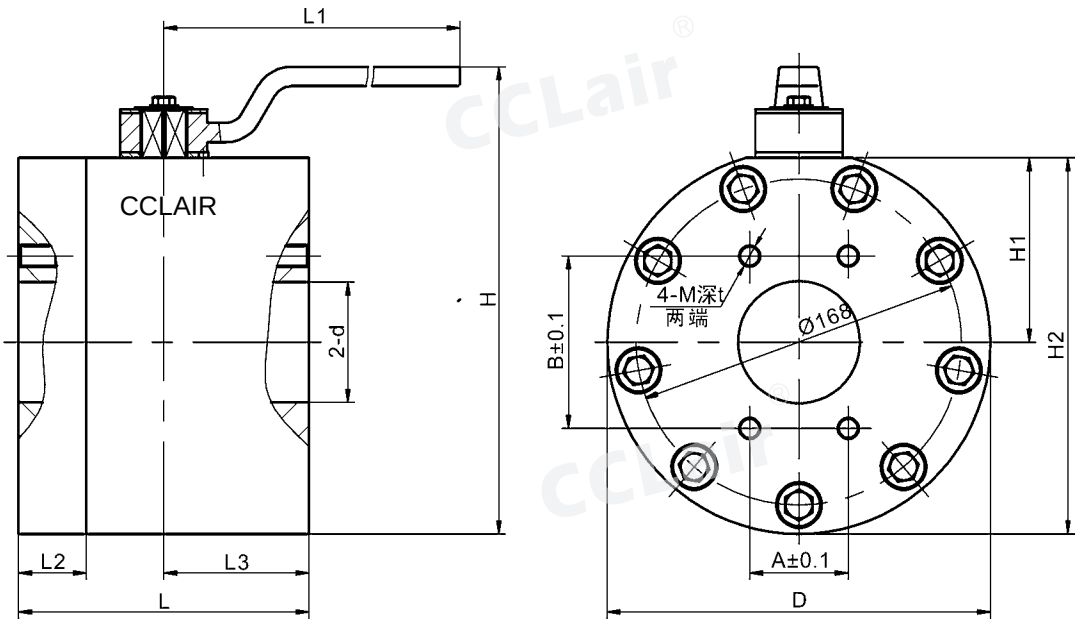

型 号 Part No.	PN (bar)	d	L1	L2	L3	L	H	H1	H2	A	B	D	M	t	适用介质 Applicable Medium
KHSAE210-65	210	62	315	35	75	150	241	95	194	50.8	88.9	198	12	19	液压油 Hydraulic Oil
KHSAE210-80	210	74	315	40	80	160	252	100	205	61.9	106.4	210	16	24	

BME系列高压球阀

BME Series High Pressure Ball Valve

技术参数 Technical Specifications

公称压力/Nominal Pressure：315bar

适用介质/Applicable Medium：天然气、水、蒸汽
Natural gas,Water,Steam

材　料/Material：不锈钢/Stainless steel

工作温度/Operating Temperature：-30~170℃

图形符号 Symbol

外形尺寸 Overall Dimension

BME-LR-08

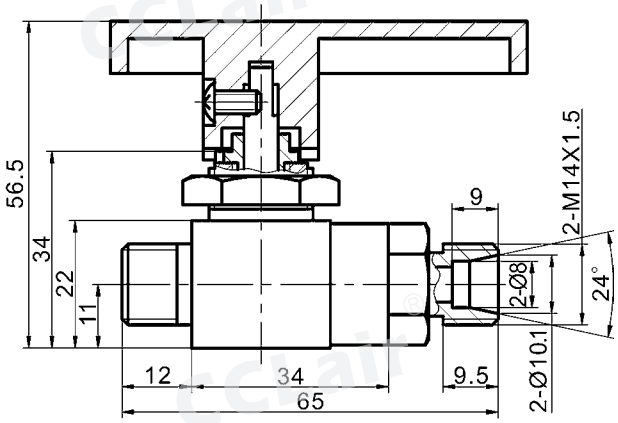

BME-LR-12

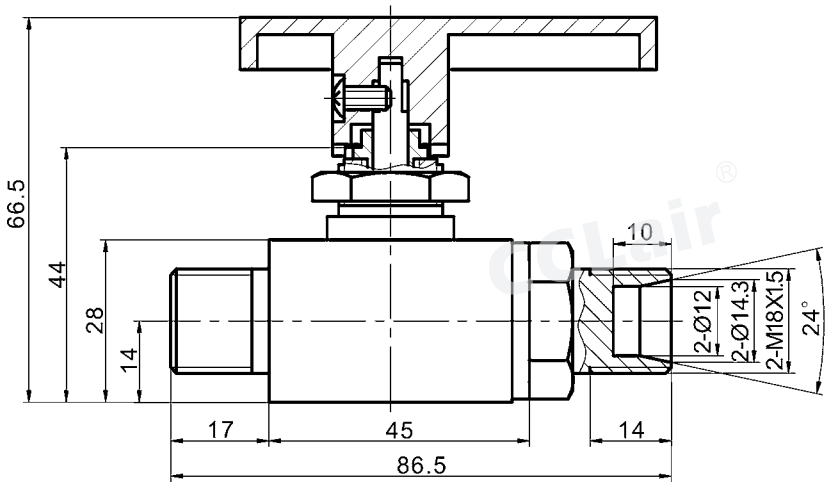

KHBF(KHMF)系列法兰式球阀

KHBF(KHMF) Series Flange Ball Valve

其它系列

型号说明 Model Code

KHBF(KHMF) -- 016 -- PN040 -- 1 1 1 2 -- 02 X

1 2 3 4 5 6 7 8 9

1、**系列代号**：KHBF(KHMF)系列法兰式球阀
Series Code:KHBF(KHMF)Series Flange Type Ball Valve

2、**公称通径**：16、20、25、32、40、50mm
Nominal Diameter:16,20,25,32,40,50mm

3、**压力范围**：40、63、100、160、250、315 bar
Pressure Range:40,63,100,160,250,315 bar

4、**阀体材料**：1-钢
Valve Body Material:1-Steel

5、**球体材料**：1-钢
Ball Body Material:1-Steel

6、**工作温度**：1. -25~+100 ℃、2. -30~+170 ℃
Operating Temperature:1. -25~+100 ℃, 2. -30~+170 ℃

7、**其他密封**：2-丁晴橡胶
Other Airproof:2-NBR

8、**手柄形式**：02-铝质曲柄、06-钢质曲柄、09-不带手柄
Handle Type:02-Aluminium crooked handle,06-Steel crooked handle,09-Without handle

9、**设计序号**：由生产商定
Design Number:Decide by manufacturer

备注：适用介质/Applicable Medium：液压油 Hydraulic Oil

图形符号 Symbol

外形尺寸 Overall Dimension

KHBF型

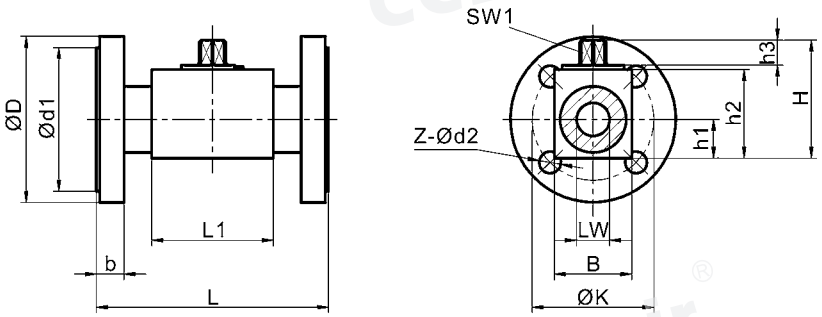

KHMF型

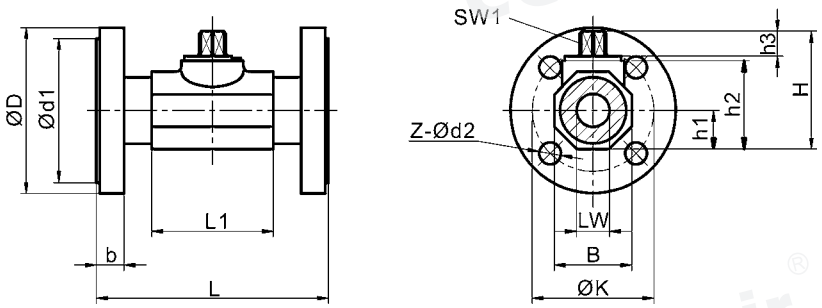

KHBF(KHMF)系列法兰式球阀

KHBF(KHMF) Series Flange Ball Valve

尺寸表 Dimension Sheet

简略型号 Part No.	压力范围 Pressure Range(bar)	DN	LW	L	L1	D	d1	d2	K	B	b	H	h1	h2	h3	SW1	Z
KHBF-016	10-40	16	15	130	48	95	45	14	65	38	16	62	19	45	11	9	4
KHBF-016	63-160					105		14	75		20						
KHBF-016	250-315					130		18	90		26						
KHBF-020	10-40	20	20	150	60	105	58	14	75	48	18	75	25	57	11	12	4
KHBF-025	10-40	25	25	160	65	115	68	14	85	57	18	82	28.5	64	11	12	4
KHBF-025	63-160					140		18	100		24						
KHBF-025	250					150		22	105		28						
KHBF-025	315					160		22	115		34						

简略型号 Part No.	压力范围 Pressure Range(bar)	DN	LW	L	L1	D	d1	d2	K	B	b	H	h1	h2	h3	SW1	Z
KHMF-032	10-40	32	30	180	84	140	78	18	100	75	18	103	37.5	84	12	14	4
KHMF-032	63-160					155		22	110		26						
KHMF-040	10-40	40	38	200	91	150	88	18	110	85	18	114	42.5	95	12	14	4
KHMF-040	63-160					170		22	125		28						
KHMF-040	250					185		26	135		34						
KHMF-040	315					195		26	145		38						
KHMF-050	10-40	50	48	230	100	165	102	18	125	105	20	131.5	52.5	112.5	12	14	4
KHMF-050	63					180		22	135		26						
KHMF-050	100-160					195		26	145		30						
KHMF-050	250					200		26	150		38						8
KHMF-050	315					210		26	160		42						

简略型号 Part No.	压力范围 Pressure Range(bar)	DN	LW	L	L1	D	d1	d2	K	B	b	H	h1	h2	h3	SW1	Z
KHMF-032	10-40	32	30	130	84	140	78	18	100	75	18	103	37.5	84	12	17	4
KHMF-040		40	38	140	91	150	88		110	85	18	114	42.5	95			
KHMF-050		50	48	150	100	165	102		125	105	20	131.5	52.5	112.5			

KHP(PKH)系列板式高压球阀

KHP(PKH) 2–way Ball Valve For Manifold Mounting

其它系列

型号说明 Model Code

KHP(PKH) -- 10 -- 1 1 1 2 -- 01 X

1 2 3 4 5 6 7 8

1、**系列代号：**KHP(PKH)系列板式球阀
Series Code:KHP(PKH) 2-way Ball Valve For Manifold Mounting

2、**公称通径：**6、10、16、20、25、32、40、50mm
Nominal Diameter:6,10,16,20,25,32,40,50 mm

3、**阀体材料：**1-钢
Valve Body Material:1-Steel

4、**球体材料：**1-钢、2-黄铜
Ball Body Material:1-Steel,2-Brass

5、**工作温度：**1. -25~+100 ℃、2. -30~+170 ℃
Operating Temperature:1. -25~+100 ℃, 2. -30~+170 ℃

6、**其他密封：**2-丁晴橡胶、4-氟橡胶
Other Airproof:2-NBR,4-FPM

7、**手柄形式：**02-铝质曲柄、04-铸锌曲柄、06-钢质曲柄、09-不带手柄
Handle Type:02-Aluminium crooked handle,04-Casting zinc crooked handle,06-Steel crooked handle ,09-Without handle

8、**设计序号：**由生产商定
Design Number:To be decided by the manufacturer

备注：适用介质/Applicable Medium：液压油 Hydraulic Oil

图形符号 Symbol

外形尺寸 Overall Dimension

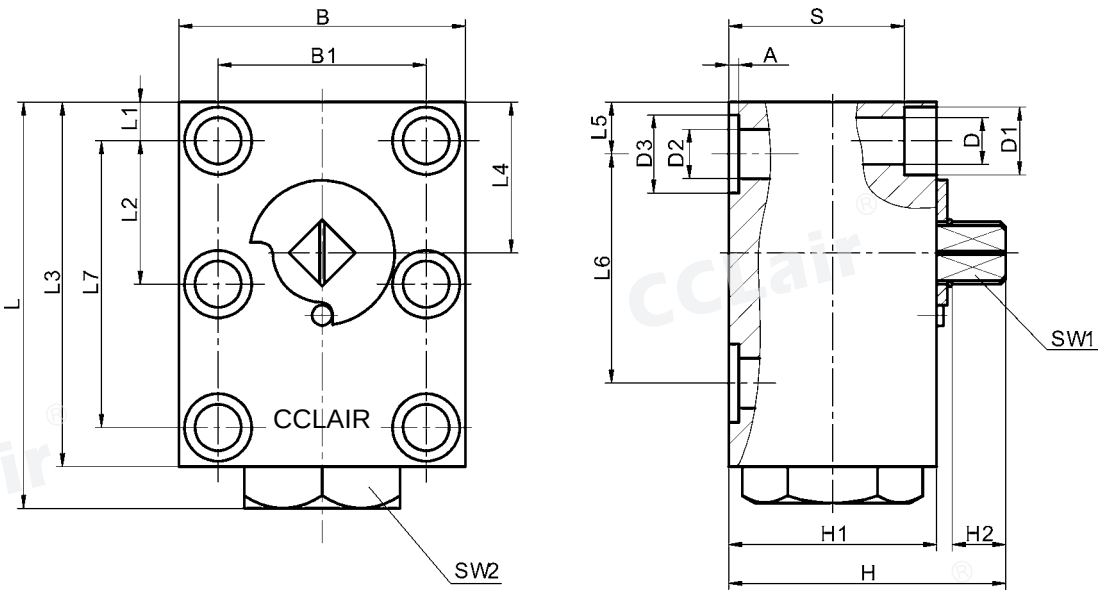

KHP(PKH)系列板式高压球阀

KHP(PKH) 2–way Ball Valve For Manifold Mounting

尺寸表 Dimension Sheet

简略型号 Part No.	PN (bar)	DN	LW	L	L1	L2	L3	L4	L5	L6	L7	B	B1
KHP-06	500	06	06	64	8.5	17.5	59	25	8.5	35	35	40	27
KHP-10	500	10	9.5	77	7.5	27.5	70	29	10	44	55	55	40
KHP-16	400	16	16	110	8.5	41.5	100	43	17	58	83	60	45
KHP-20	400	20	20	126	10	48.5	117	54	20	69	97	70	51
KHP-25	315	25	23.5	145	10	57.5	135	64.5	24	81	115	80	60
KHP-32	315	32	30	177	12	68	165	75.5	29	96	136	100	78
KHP-40	315	40	38	200	30	56	185	80	30	112	112	130	95
KHP-50	315	50	48	245	38	68	220	106	38	136	136	149	112

简略型号 Part No.	SW1	SW2	H	H1	H2	D	D1	D2	D3	A	S	O形圈/O-ring
KHP-06	09	22	37.5	30	7	6.6	11	6	11.7	1.6	23	8×2
KHP-10	09	30	54.3	40	10.5	9	13	9.5	15	2	31	10×2.6
KHP-16	09	41	66.3	52	10.5	9	13	16	25	2	43	20.29×2.62
KHP-20	12	41	76.3	60	10.3	10.5	16.5	20	30	2.5	50	23.39×3.53
KHP-25	12	46	81	65	10.8	10.5	17	23.5	35	2.5	55	28.17×3.53
KHP-32	14	55	96.5	80	10.8	13	19	30	40	2.5	67	32.92×3.53
KHP-40	14	65	117.5	93	12.8	17	25	38	48	3	77	42×3.5
KHP-50	14	/	129	110	12	22	33	48	55.4	2.9	88.5	49×3.5

简略型号 Part No.	内六角螺栓DIN912 Inner Hexagon Screw Thread	扭矩 Nm(摩擦系数μ=0.14时) Torque Nm(Rub Coefficient μ=0.14Time)
KHP-06	M6-10.9	13
KHP-10	M8-10.9	30
KHP-16	M8-12.9	35
KHP-20	M10-12.9	60
KHP-25	M10-12.9	60
KHP-32	M12-12.9	110
KHP-40	M16-12.9	300
KHP-50	M20-12.9	600

CJZQ系列高压球阀

CJZQ Series High Pressure Ball Valve

技术参数 Technical Specifications

公称压力/Nominal Pressure：315bar

适用介质/Applicable Medium：液压油 Hydraulic Oil

图形符号 Symbol

外形尺寸 Overall Dimension

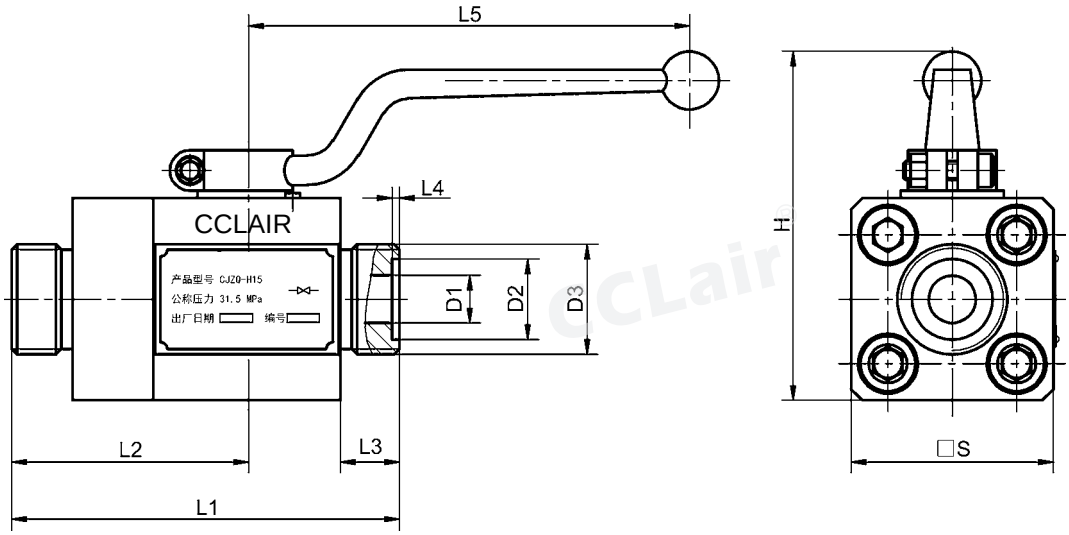

型 号 Model	D1	D2	D3	L1	L2	L3	L4	L5	H	□S
CJZQ-H10L	ϕ9	ϕ20	M27×1.5	100	62	14	2	110	86	□46
CJZQ-H15L	ϕ14	ϕ22	M30×1.5	105	64	16	2	110	92	□52
CJZQ-H20L	ϕ18	ϕ28	M36×2	121	74	18	2.5	169	107	□60
CJZQ-H25L	ϕ23	ϕ35	M42×2	135	80	20	2.5	169	117	□70
CJZQ-H32L	ϕ30	ϕ40	M52×2	160	96	22	2.5	211	138	□84
CJZQ-H40L	ϕ38	ϕ45	M60×2	180	106	24	2.5	211	150	□96
CJZQ-H50L	ϕ48	ϕ55	M72×2	205	105	26	2.5	211	174	□120

YJZQ系列高压球阀

YJZQ Series High Pressure Ball Valve

其它系列

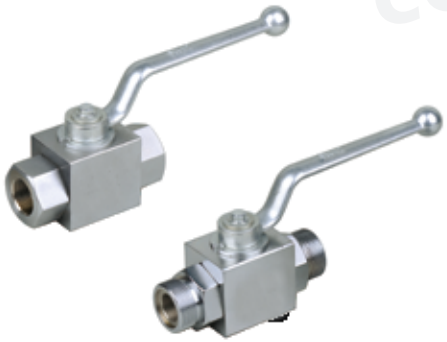

技术参数 Technical Specifications

公称压力/Nominal Pressure：315bar

适用介质/Applicable Medium：液压油 Hydraulic Oil

图形符号 Symbol

外形尺寸 Overall Dimension

内螺纹连接

Female thread join

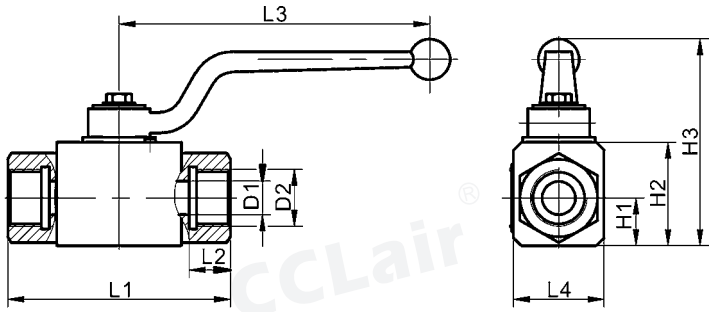

型 号 Model	D1	D2	L1	L2	L3	L4	H1	H2	H3
YJZQ-J10N	ϕ10	M18×1.5	78	14	105	32	16	36	76
YJZQ-J15N	ϕ12	M22×1.5	86	13	147	35	18.5	40	80
YJZQ-J20N	ϕ20	M27×2	108	18	185	48	25	55	101
YJZQ-J25N	ϕ25	M33×2	116	16	185	57	28.5	64	111
YJZQ-J32N	ϕ30	M42×2	136	18	240	75	37.5	84	134
YJZQ-J40N	ϕ38	M48×2	148	20	240	85	42.5	95	165
YJZQ-J50N	ϕ48	M64×2	180	22	240	104	52	112.5	180

外螺纹连接

Male thread join

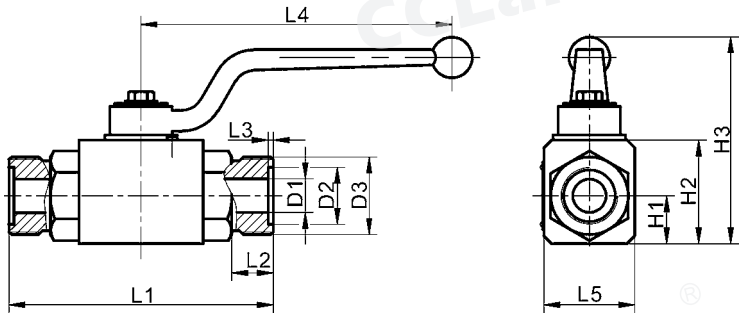

型 号 Model	D1	D2	D3	L1	L2	L3	L4	L5	H1	H2	H3
YJZQ-J10W	ϕ10	ϕ20	M27×1.5	94	16	2	105	32	16	36	76
YJZQ-J15W	ϕ12	ϕ22	M30×1.5	102	16	2	147	35	18.5	40	80
YJZQ-J20W	ϕ18	ϕ28	M36×2	124	18	2.5	185	48	25	55	101
YJZQ-J25W	ϕ25	ϕ35	M42×2	136	20	2.5	185	57	28.5	64	111
YJZQ-J32W	ϕ30	ϕ40	M52×2	150	22	2.5	240	75	37.5	84	134
YJZQ-J40W	ϕ38	ϕ50	M64×2	180	24	2.5	240	85	42.5	95	165
YJZQ-J50W	ϕ48	ϕ60	M72×2	210	26	2.5	240	104	52	112.5	180

QJH系列高压球芯截止阀

QJH Series High Pressure Ball Valve

型号说明 Model Code

QJ H -- * *

1 2 3 4

1、**系列代号：**QJ-球芯截止阀
Series Code:QJ-Globe Stop Valve

2、**压力等级：**H-315bar
Pressure Grade：H-315bar

3、**公称通径：**6、10、15、20、25、32、40、50mm
Nominal Diameter：6,10,15,20,25,32,40,50mm

4、**连接形式：**B-板式、F-法兰式、NL-内螺纹连接、 WL-外螺纹连接
Connection Type:B-Manifold mounting, F-Flange type, NL-Female thread join ,WL-Male thread join

备注：适用介质/Applicable Medium：液压油 Hydraulic Oil

图形符号 Symbol

外形尺寸 Overall Dimension

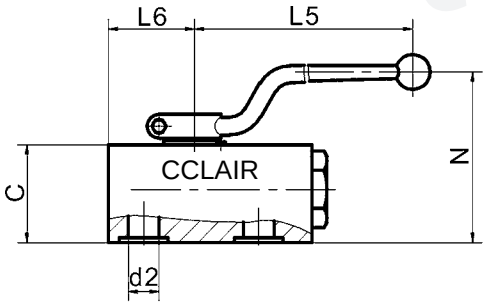

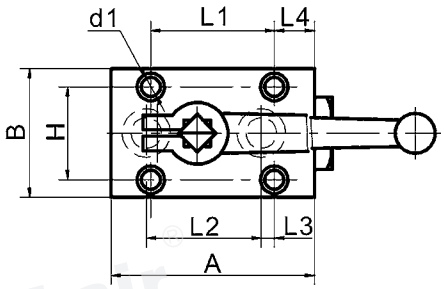

板式连接尺寸/ Manifold mounting dimensions

型 号 Model	A	B	C	L1	L2	L3	L4	L5	L6	H	N	d1	d2
QJH-10B	80	54	42	60	45	11	12	105	33	38	62	Φ8.5	Φ9
QJH-15B	92	58	44	60	52	6	18	147	39	42	77	Φ8.5	Φ14
QJH-20B	108	70	52	70	60	8.5	21.5	185	45	50	90	Φ11	Φ18
QJH-25B	125	75	60	80	72	11	20	185	54.5	55	99	Φ11	Φ24
QJH-32B	152	98	71	120	90	19	16	240	69.5	75	111	Φ13	Φ30
QJH-40B	185	120	93	150	110	23	20	240	80	90	129	Φ17	Φ38

法兰式连接尺寸/ Flange connection dimensions

型 号 Model	D	L	L1	L2	H	F	E	N
QJH-50F	Φ62	170	30	17	104	118	54	240
QJH-65F	Φ77	220	45	22	126	132	67	—
QJH-80F	Φ91	240	45	25	139	142	75	—

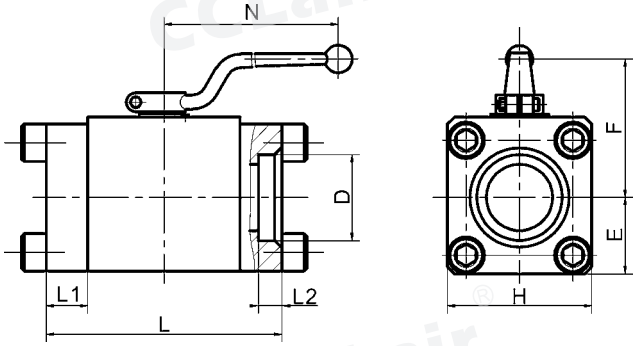

QJH系列高压球芯截止阀

QJH Series High Pressure Ball Valve

外形尺寸 Overall Dimension

内螺纹连接尺寸/ Female thread join dimensions

型 号 Model	A	B	C	L	L1	H	2-D
QJH-06NL	13.5	27	105	67	26	33	M16×1.5
QJH-10NL	16	40	105	76	32	36	M18×1.5
QJH-15NL	18.5	45	147	88	35	40	M27×2
QJH-20NL	25	46	185	100	48	55	M33×2
QJH-25NL	28.5	59	185	116	57	64	M42×2
QJH-32NL	37.5	74	240	130	75	84	M48×2
QJH-40NL	42.5	88	240	140	85	95	M60×2

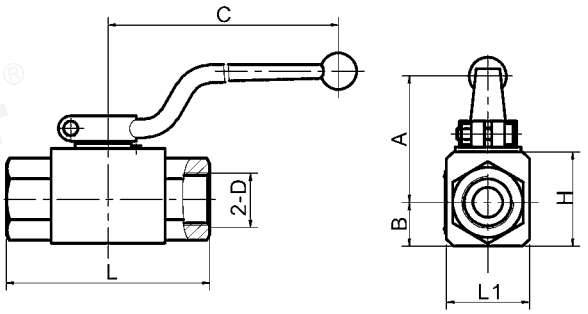

外螺纹连接尺寸/ Male thread join dimensions

型 号 Model	A	B	C	L	L1	H	2-D
QJH-06WL	13.5	27	105	71	26	33	M16×1.5
QJH-10WL	16	40	105	86	32	36	M22×1.5
QJH-15WL	18.5	45	147	96	35	40	M30×1.5
QJH-20WL	25	46	185	112	48	55	M36×2
QJH-25WL	28.5	59	185	122	57	64	M42×2
QJH-32WL	37.5	74	240	145	75	84	M52×2
QJH-40WL	42.5	88	240	163	85	95	M60×2

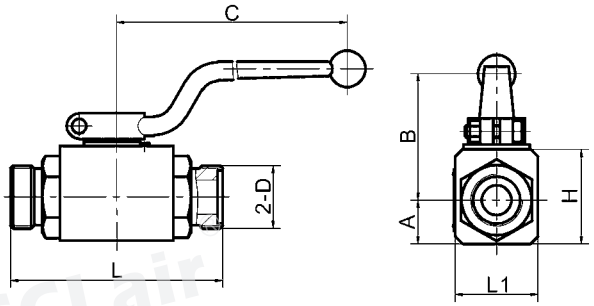

法兰式连接尺寸/ Flange connection dimensions

型 号 Model	L	L1	H	H1	D	d1	d2	M
QJH-10F	103	105	44	36	ϕ68	ϕ22	ϕ10	M10
QJH-15F	113	147	46	40	ϕ75	ϕ24	ϕ15	M10
QJH-20F	117	185	48	42	ϕ78	ϕ30	ϕ20	M10
QJH-25F	133	185	56	56	ϕ100	ϕ35	ϕ23	M12
QJH-32F	145	240	63	62	ϕ110	ϕ45	ϕ32	M12
QJH-40F	175	240	74	73	ϕ130	ϕ50	ϕ38	M16

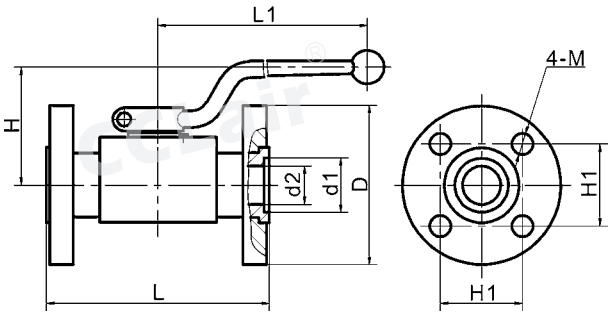

AJS、AJD型蓄能器安全阀组

AJS，AJD Type Accumulator Safety Valve Unit

其它系列

型号说明 Model Code

AJ＊-- ＊ ＊ -- B

1 2 3 4 5

1、产品代号/Product Code：AJ型安全阀组/AJ Type Safety Valve Unit

2、卸荷方式/Unloading Mode：S-手动/Standard manual、D-叠加常闭式电磁球阀/Added with normal close solenoid ball valve

3、公称通径/Nominal Diameter：10、20、32 mm

4、压力等级/Pressure Grade：H1-160bar、H2-250bar、H3-320bar

5、结构形式/Structure Type：A-先导式溢流阀/ Pilot overflow valve

B-直动式溢流阀/Direct acting overflow valve

备注：适用介质/Applicable Medium：液压油 Hydraulic Oil

图形符号 Symbol

AJS型

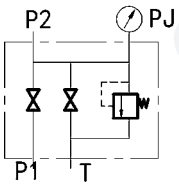

AJD型

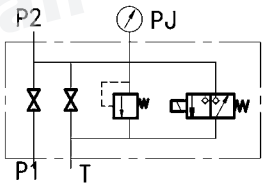

外形尺寸 Overall Dimension

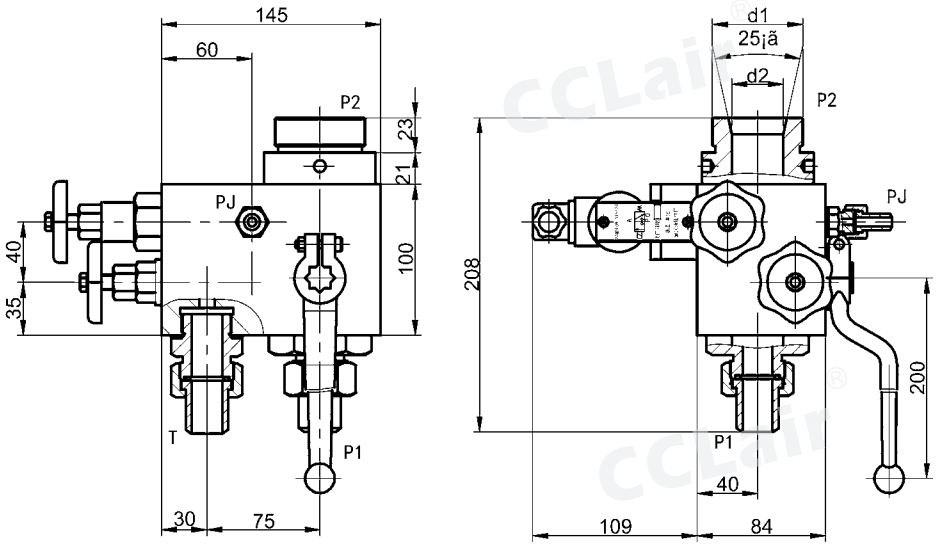

型 号 Model	d1	d2	P1口	T口	PJ口
AJ ＊-10＊-B	M42×2	Φ28	JB2099接管18	JB2099接管14	JB2099接管10
AJ ＊-20＊-B	M60×2	Φ34	JB2099接管28	JB2099接管28	JB2099接管10
AJ ＊-32＊-B	M72×2	Φ34	JB2099接管42	JB2099接管28	JB2099接管10

AQF型蓄能器安全球阀

AQF Type Accumulator Safety Ball Valve

型号说明 Model Code

AQF -- L 25 H3 -- B

1 2 3 4 5

1、**产品代号**/Product Code：AQF-安全球阀/AQF-Safety Ball Valve

2、**进油口**/Enter Oil meatus：L-直通式/Straight、LS-直角式/Right-angle type、LW-三通式/Three-way type

3、**公称通径**/Nominal Diameter: 25、32、40 mm

4、**压力等级**/Pressure Grade: H1-100、H2-210bar、H3-320bar

5、**结构形式**/Structure Type: A-先导式溢流阀/ Pilot overflow valve
B-直动式溢流阀/Direct acting overflow valve

备注：适用介质/Applicable Medium：液压油 Hydraulic Oil

图形符号 Symbol

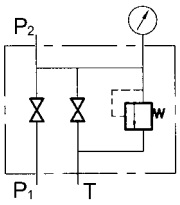

外形尺寸 Overall Dimension

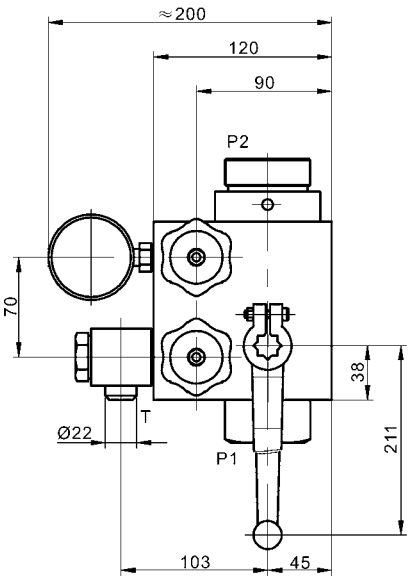

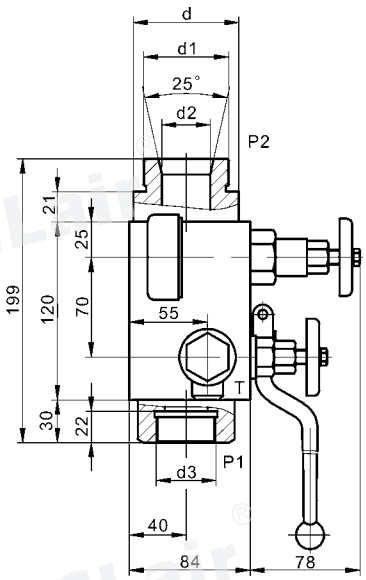

型 号 Model	d	d1	d2	d3
AQF- *25* -B	ϕ60	M42×2	ϕ28	M33×2
AQF- *32* -B	ϕ74	M60×2	ϕ34	M42×2
AQF- *40* -B	ϕ84	M72×2	ϕ34	M48×2

QDF系列电磁球阀

QDF Series Solenoid Directional Valve

其它系列

技术参数 Technical Specifications

公称压力/Nominal Pressre：315bar

适用介质/Applicable Medium：液压油/ Hydraulic Oil

公称通径/Nominal Diameter： 6mm

工作电压/Working Pressre：12V、24V、36V、220V

外形尺寸 Overall Dimension

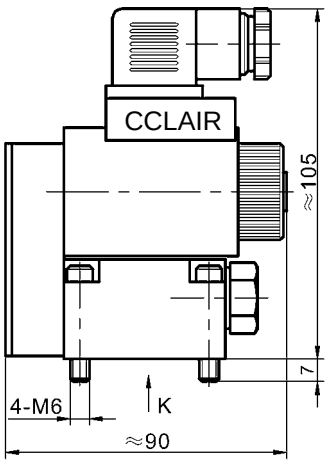

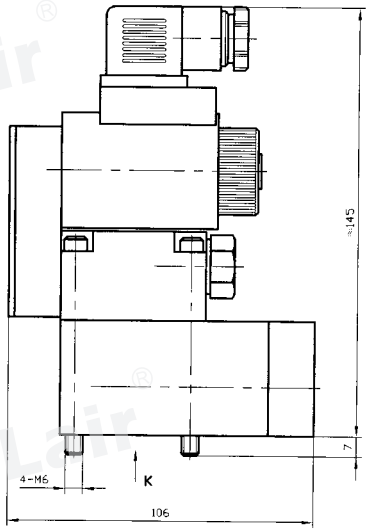

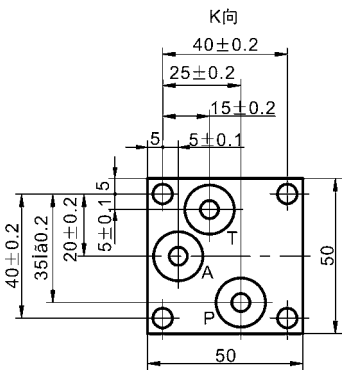

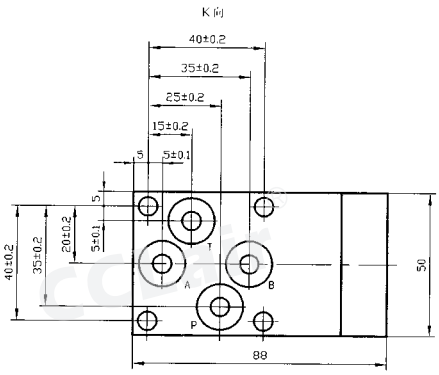

名 称 Name	型 号 Model	阀芯机能 Valve Core enginery	机能代号 Enginery code	机能符号 Enginery symbol
二位三通 Two-position Three-way	23QDF6K/315E*	常开型 Normal open type	K	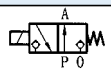
	23QDF6B/315E*	常闭型 Normal close type	B	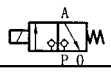

名 称 Name	型 号 Model	阀芯机能 Valve Core enginery	机能代号 Enginery code	机能符号 Enginery symbol
二位四通 Two-position Four-way	24QDF6K/315E*	常开型 Normal open type	K	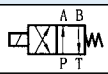
	24QDF6B/315E*	常闭型 Normal close type	B	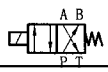

QDF-4系列电磁球阀

QDF–4 Series Solenoid Directional Valve

技术参数 Technical Specifications

公称压力/Nominal Pressre：315bar

适用介质/Applicable Medium：液压油/ Hydraulic Oil

公称通径/Nominal Diameter： 6mm

工作电压/Working Pressre：12V、24V、36V、220V

外形尺寸 Overall Dimension

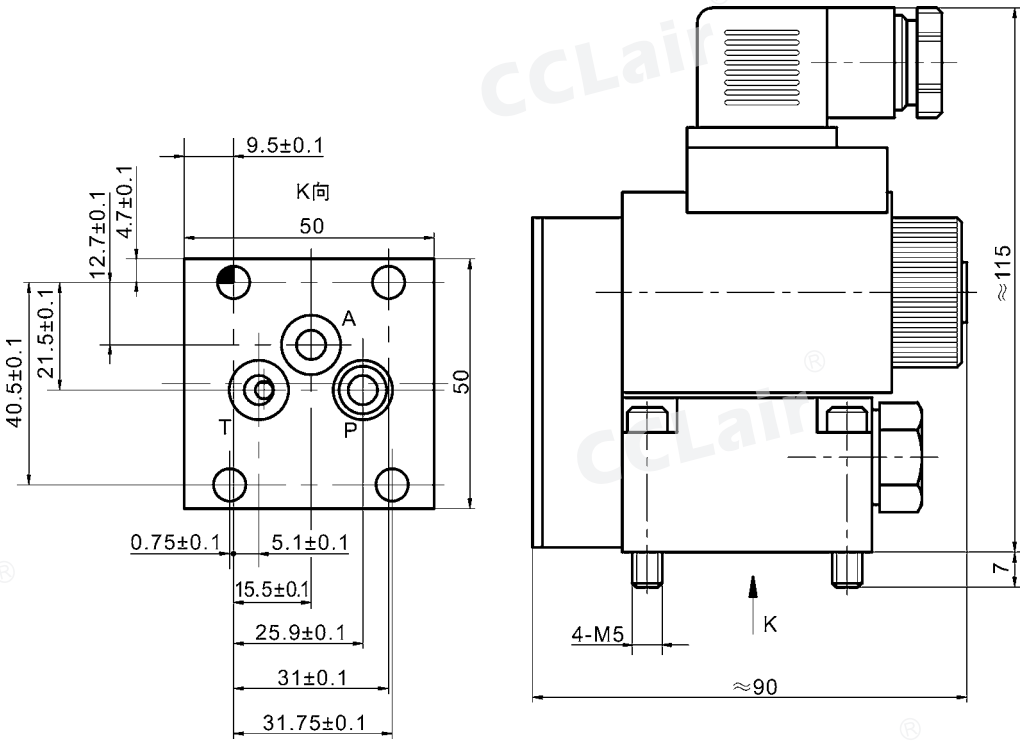

名 称 Name	型 号 Model	阀芯机能 Valve Core enginery	机能代号 Enginery code	机能符号 Enginery symbol
二位三通 Two-position Three-way	23QDF6K-4/315E*	常开型 Normal open type	K	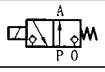
	23QDF6B-4/315E*	常闭型 Normal close type	B	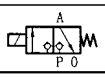

JZF碟型低压截止阀

JZF Dish Type Low–pressure Stop Valve

其它系列

型号说明 Model Code

JZF-- * F

1 2 3

1、产品代号：JZF碟型低压截止阀

Product Code：JZF Dish Type Low-pressure Stop Valve

2、公称通径/Nominal Diameter：40、60、80、100mm

3、连接形式/Joint Model：F-法兰式/Flange type

备注：适用介质/Applicable Medium：液压油 Hydraulic Oil

图形符号 Symbol

外形尺寸 Overall Dimension

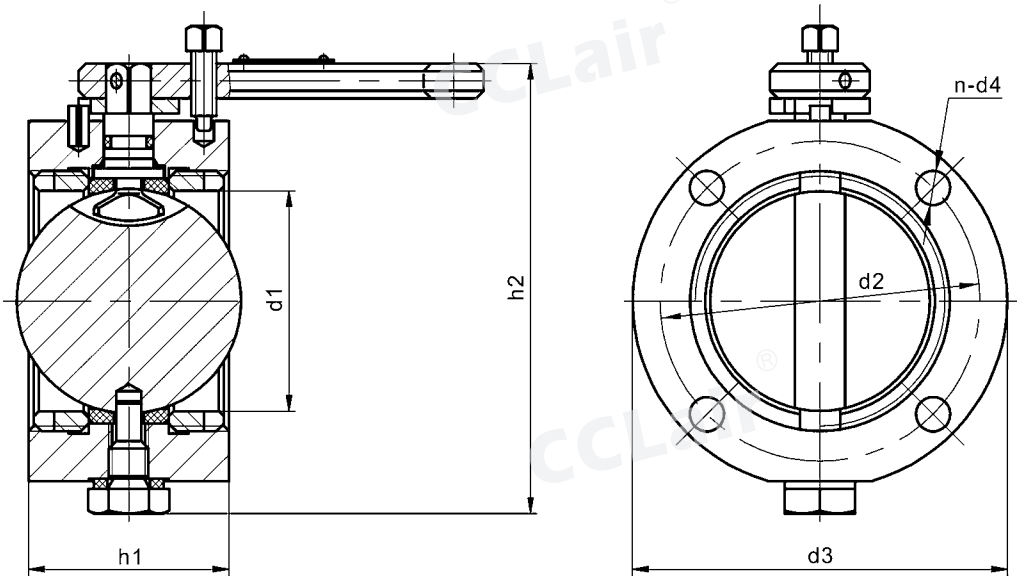

型号 Model	h1	h2	d1	d2	d3	n-d4	两端密封形式 Mode of sealing at two ends
JZF-40F	40	90	φ44	φ64	φ75	4-φ7	两端平面，无O形圈沟槽 Surface of two ends, without O-ring groove
JZF-40FA	40	90	φ44	φ64	φ75	4-φ7	两端带60×3.1O形圈沟槽 Two ends have 60×3.1 O-ring
JZF-40FB	40	90	φ44	φ70	φ81	4-φ7	两端带56×3.5O形圈沟槽 Two ends have 56×3.5 O-ring
JZF-60F	45	115	φ68	φ92	φ105	4-φ7	两端平面，无O形圈沟槽 Surface of two ends, without O-ring groove
JZF-80F	50	150	φ91	φ120	φ135	4-φ9	两端平面，无O形圈沟槽 Surface of two ends, without O-ring groove
JZF-80FD	50	150	φ91	φ135	φ148	6-φ9	两端带106×5.3O形圈沟槽 Two ends have 106×5.3 O-ring
JZF-100F	55	175	φ116	φ148	φ165	4-φ9	两端平面，无O形圈沟槽 Surface of two ends, without O-ring groove
JZF-100FB	55	175	φ116	φ148	φ165	4-φ9	两端带128×2.65O形圈沟槽 Two ends have 128×2.65 O-ring

YJF型高压截止阀

YJF Type High Pressure Stop Valve

图形符号 Symbol

型号说明 Model Code

YJF -- * * H
1 2 3 4

1、产品代号：YJF型高压截止阀
Product Code:YJF Type High Pressure Stop Valve

2、连接形式：L-管式、F-法兰式、B-板式
Joint Type:L-Pipe type,F-Flange type,B-Board type

3、公称通径/Nominal Diameter：10、15、20、25、32、40、50mm

4、压力等级/Pressure Grade：H-32MPa

备注：适用介质/Applicable Medium：液压油 Hydraulic Oil

外形尺寸 Overall Dimension

型 号 Model	Hmax	h	L	D	d	M
YJF-L10H	116.5	74	90	ϕ100	□42	M18×1.5
YJF-L15H	116.5	74	90	ϕ100	□42	M22×1.5
YJF-L20H	202	100	120	ϕ120	ϕ60	M27×2
YJF-L25H	220	93	135	ϕ120	ϕ70	M33×2
YJF-L32H	241	113	150	ϕ160	ϕ70	M42×2

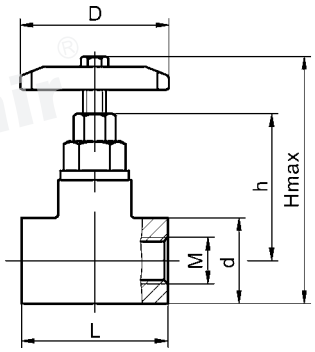

型 号 Model	Hmax	H1	L	L1	d1	d	D	A×A
YJF-F10H	162.5	74	120	10	ϕ12.5	ϕ18.5	100	54×54
YJF-F15H	181.5	82	132	11	ϕ16	ϕ22.5	120	54×54
YJF-F20H	202	100	140	12	ϕ20	ϕ28.5	120	58×58
YJF-F25H	220	93	185	13	ϕ25	ϕ34.5	120	68×68
YJF-F32H	241	113	204	16	ϕ32	ϕ43.5	160	76×76
YJF-F40H	280	120	230	18	ϕ38	ϕ51	180	92×92
YJF-F50H	318.5	138	245	20	ϕ48	ϕ61	200	100×100

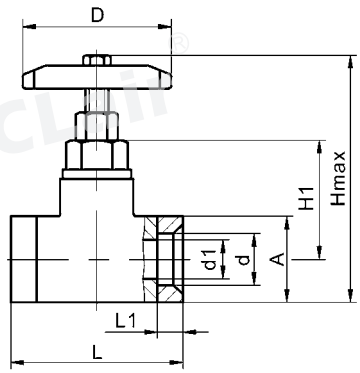
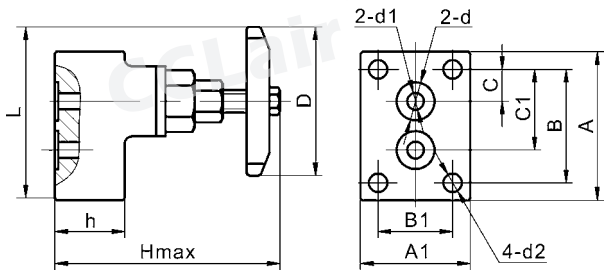
型 号 Model	Hmax	L	D	h	A	A1	B	B1	C	C1	d	d1	d2
YJF-B10H	113	106.5	ϕ65	40	85	70	65	50	18.5	46.5	ϕ22	ϕ10	ϕ11
YJF-B20H	197	130	ϕ120	70	113	97	81	65	22.2	68.5	ϕ35	ϕ20	ϕ17
YJF-B25H	225	135	ϕ120	75	117	112	85	85	24	72	ϕ40	ϕ25	ϕ17
YJF-B32H	246	160	ϕ160	80	127	127	92	92	20.6	71.4	ϕ45	ϕ30	ϕ21