A/B系列空气过滤组合(三联件)

符号

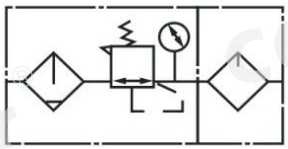

订购码

AC/BC	1500/4000	M	N
系列代号	接管口径	排水方式	杯型
AC:A系列调理组合	1500:PT1/8"	空白:差压排水式	空白:标准型
BC:B系列调理组合	2000:PT1/4"	M:标准手排式	N:金属杯
	3000:PT3/8"	A:自动排水式	(仅限BC30, BC40)
	4000:PT1/2"		

技术参数

型号		AC1500	AC2000	BC2000	BC3000	BC4000
工作介质		空气				
接管口径		PT1/8	PT1/4	PT1/4	PT3/8	PT1/2
滤芯精度		40um				
调节压力范围		0.5-8.5Kgf/cm^2				
最大可调压力		9.5Kgf/cm^2				
保证耐压力		15.0Kgf/cm^2				
使用温度范围		5-60℃				
滤水杯容量		15CC		60CC		
给油杯容量		25CC		90CC		
建议润滑用油		ISOVG32 或同级用油				
重量		0.7kg		0.9kg		
构成元件	过滤调压器	AF1500	AF2000	BF2000	BF3000	BF4000
	调压阀	AR1500	AR2000	BR2000	BR3000	BR4000
	给油器	AL1500	AL2000	BL2000	BL3000	BL4000

外形尺寸

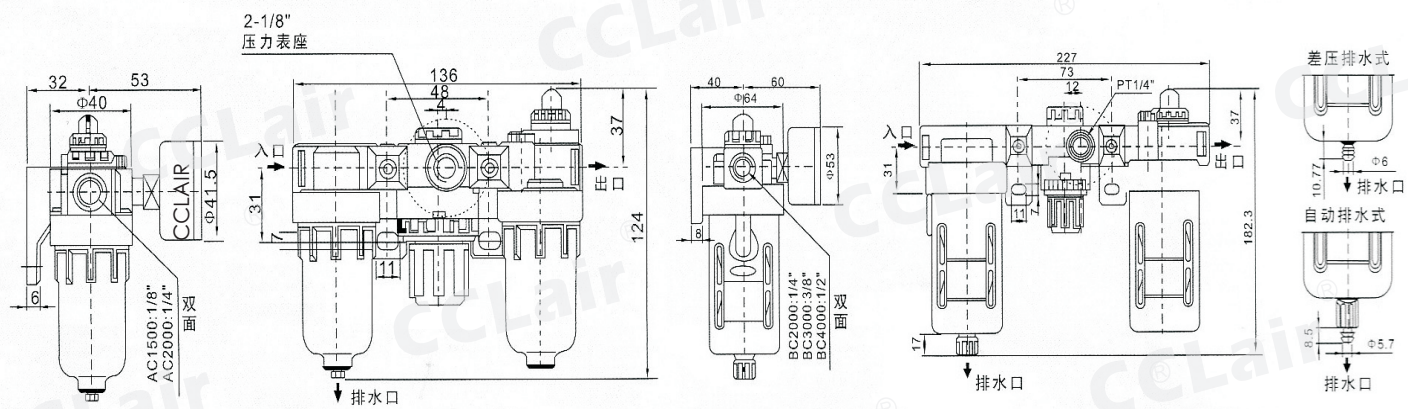

版权所有,侵权必究

A/B系列空气过滤组合(二联件)

符号

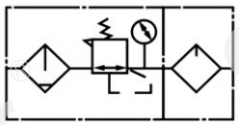

订购码

AFC/BFC	1500/4000	M	N
系列代号	接管口径	排水方式	杯型
AFC:A系列调理组合	1500:PT1/8"	空白:差压排水式	空白:标准型
BFC:B系列调理组合	2000:PT1/4"	M:标准手排式	N:金属杯（仅限BFC30, BFC40）
	3000:PT3/8"	A:自动排水式	
	4000:PT1/2"		

技术参数

型号		AFC1500	AFC2000	BFC2000	BFC3000	BFC4000
工作介质		空气				
接管口径		PT1/8	PT1/4	PT1/4	PT3/8	PT1/2
滤芯精度		40um				
调节压力范围		0. 5-8. 5Kgf/cm^2				
最大可调压力		9. 5Kgf/cm^2				
保证耐压力		15. 0Kgf/cm^2				
使用温度范围		5-60℃				
滤水杯容量		15CC		60CC		
给油杯容量		25CC		90CC		
建议润滑用油		ISOVG32 或同级用油				
重量		0. 7kg		0. 9kg		
构成元件	过滤调压器	AF1500	AF2000	BF2000	BF3000	BF4000
	给油器	AI1500	AI2000	BI2000	BI3000	BI4000

外形尺寸

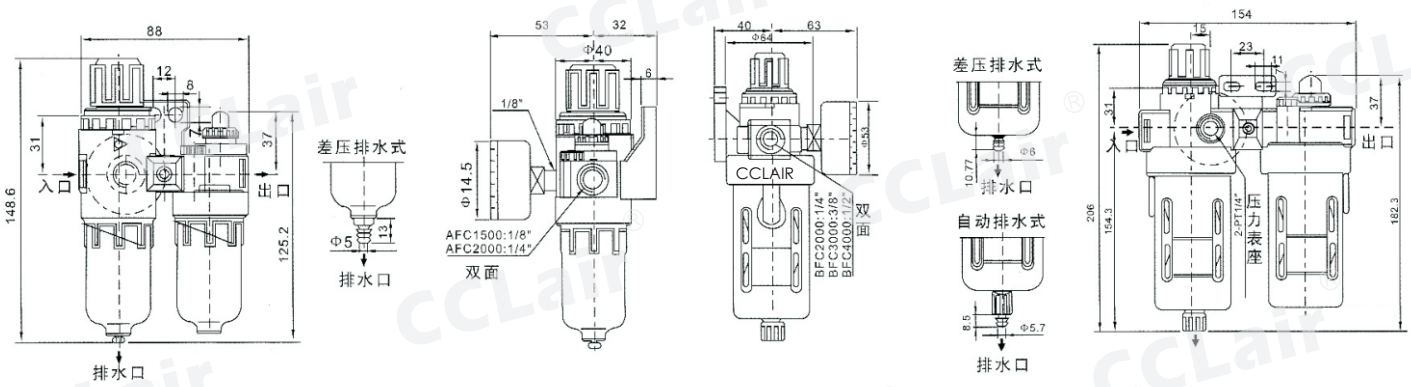

版权所有,侵权必究

A/B 系列调压过滤器

符号

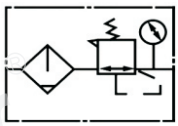

订购码

AFR/BFR	1500/4000	M	N
系列代号	接管口径	排水方式	杯型
AFR:A系列过滤器	1500:PT1/8"	空白:差压排水式	空白:标准型
BFR:B系列过滤器	2000:PT1/4"	M:标准手排式	N:金属杯（仅限BFR30, BFR40）
	3000:PT3/8"	A:自动排水式	
	4000:PT1/2"		

技术参数

型号	AFR1500	AFR2000	BFR2000	BFR3000	BFR4000
工作介质	空气				
接管口径	PT1/8″	PT1/4″	PT1/4″	PT3/8″	PT1/2″
滤芯精度	40um				
调节压力范围	0. 5-8. 5Kgf/cm^2				
最大可调压力	9. 5Kgf/cm^2				
保证耐压力	15. 0Kgf/cm^2				
使用温度范围	5-60℃				
滤水杯容量	15CC		60CC		
建议润滑用油	ISOVG32 或同级用油				
重量	0. 26kg		0. 4kg		

外形尺寸

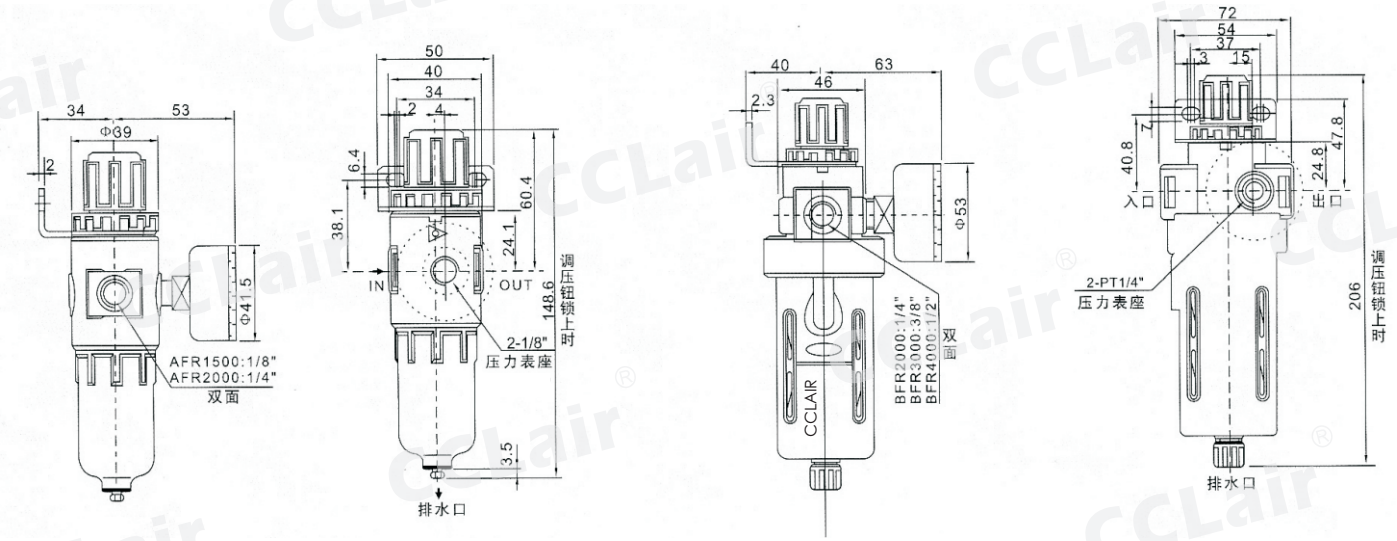

版权所有,侵权必究

A/B系列空气过滤器

符号

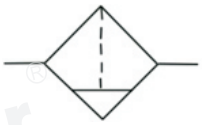

订购码

AF/BF	1500/4000	M	N
系列代号	接管口径	排水方式	杯型
AF:A系列过滤器	1500:PT1/8"	空白:差压排水式	空白:标准型
BF:B系列过滤器	2000:PT1/4"	M:标准手排式	N:金属杯（仅限BF30, BF40）
	3000:PT3/8"	A:自动排水式	
	4000:PT1/2"		

技术参数

型号	AF1500	AF2000	BF2000	BF3000	BF4000
工作介质	空气				
接管口径	PT1/8″	PT1/4″	PT1/4″	PT3/8″	PT1/2″
滤芯精度	40um				
调节压力范围	0. 5-8. 5Kgf/cm^2				
最大可调压力	9. 5Kgf/cm^2				
保证耐压力	15. 0Kgf/cm^2				
使用温度范围	5-60℃				
滤水杯容量	15CC		60CC		
建议润滑用油	ISOVG32 或同级用油				
重量	0. 14kg		0. 33kg		

外形尺寸

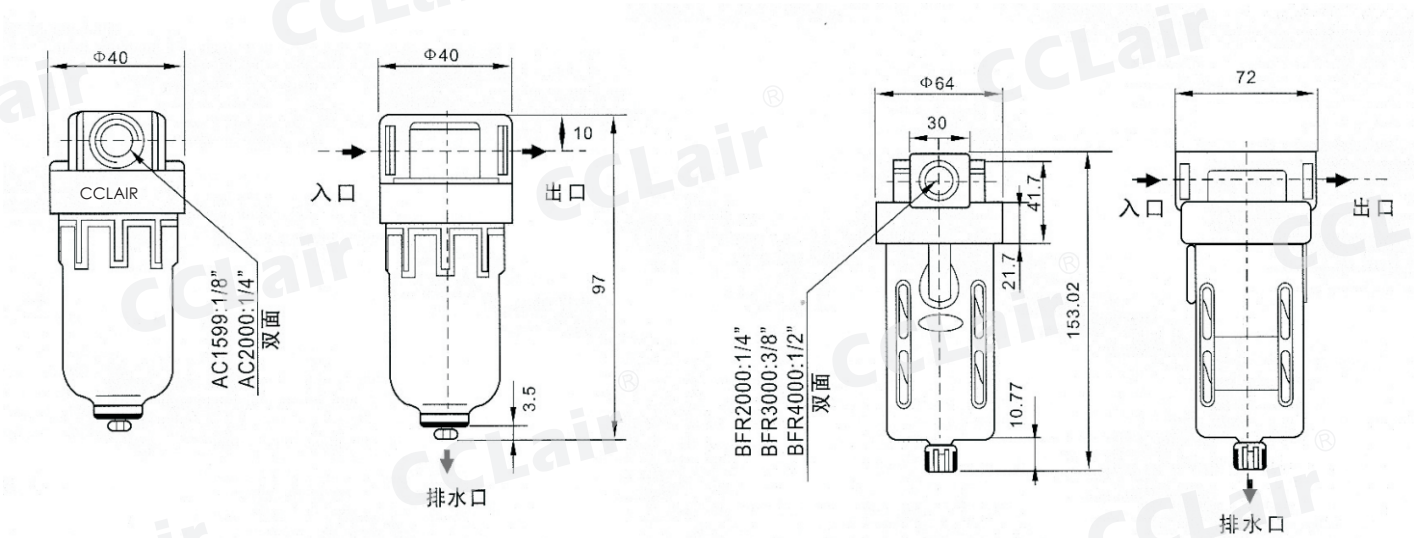

版权所有,侵权必究

A/B 系列调压阀

符号

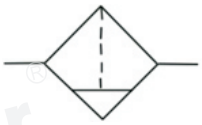

订购码

AR/BR — 系列代号
- AR:A系列调压阀
- BR:B系列调压阀

1500/4000 — 接管口径
- 1500:PT1/8"
- 2000:PT1/4"
- 3000:PT3/8"
- 4000:PT1/2"

技术参数

型号	AR1500	AR2000	BR2000	BR3000	BR4000
工作介质	空气				
接管口径	PT1/8″	PT1/4″	PT1/4″	PT3/8″	PT1/2″
滤芯精度	40um				
调节压力范围	0. 5-8. 5Kgf/cm^2				
最大可调压力	9. 5Kgf/cm^2				
保证耐压力	15. 0Kgf/cm^2				
使用温度范围	5-60℃				
滤水杯容量	15CC		60CC		
建议润滑用油	ISOVG32 或同级用油				
重量	0. 2kg		0. 23kg		

外形尺寸

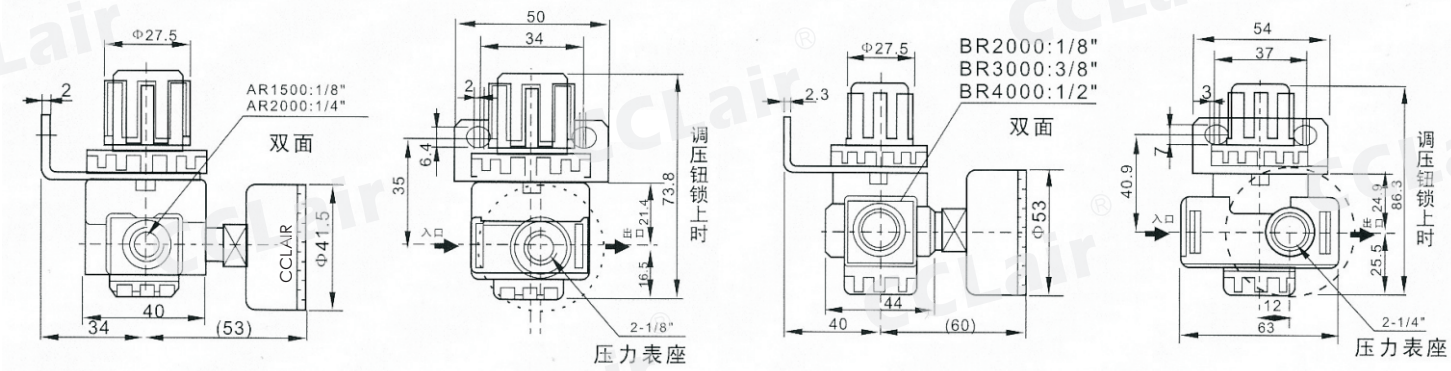

版权所有,侵权必究

A/B 系列油雾器

符号

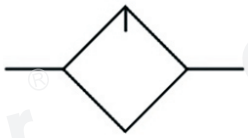

订购码

AL/BL	1500/4000	N
系列代号	接管口径	杯型
AL:A系列油雾器	1500:PT1/8"	空白:标准型
BL:B系列油雾器	2000:PT1/4"	N:金属杯（仅限BL30, BL40）
	3000:PT3/8"	
	4000:PT1/2"	

技术参数

型号	AL1500	AL2000	BL2000	BL3000	BL4000
工作介质	空气				
接管口径	PT1/8″	PT1/4″	PT1/4″	PT3/8″	PT1/2″
保证耐压力	15. 0Kgf/cm^2				
使用温度范围	5-60℃				
滤水杯容量	15CC		60CC		
建议润滑用油	ISOVG32 或同级用油				
重量	0. 17kg		0. 25kg		

外形尺寸

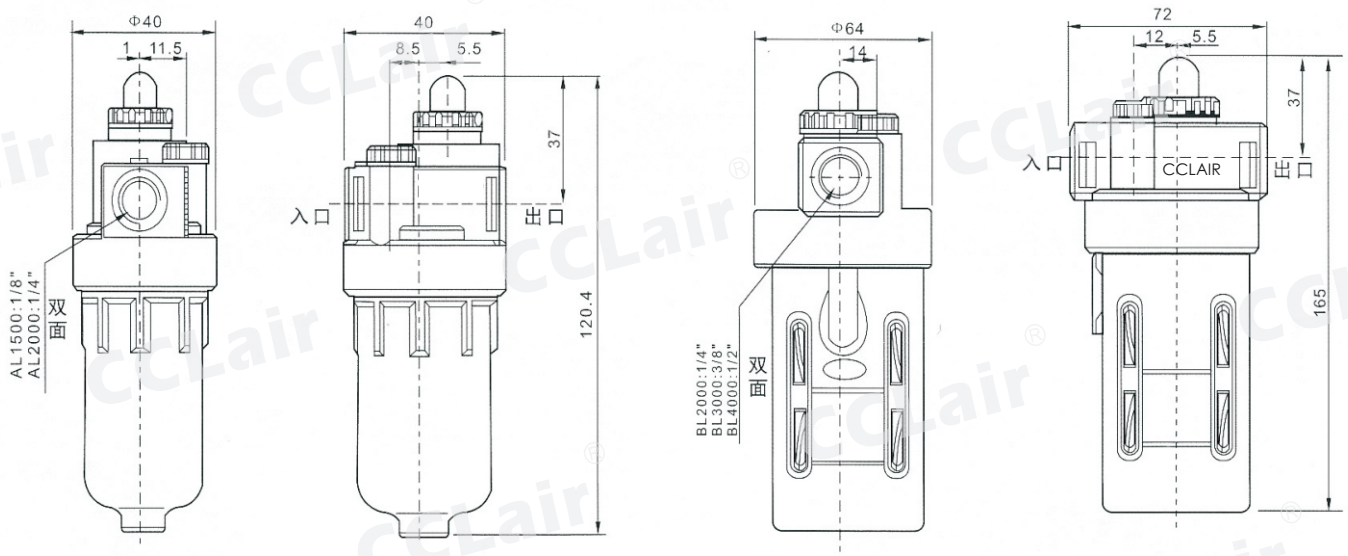

版权所有,侵权必究

A/C系列空气过滤组合(三联件)

符号

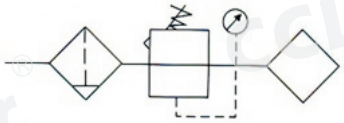

订购码

AC	2000	-	02	D
系列代号	壳体代号 1000 2000 3000 4000 5000		螺纹代号 M5:M5 02:1/4" 03:3/8" 04:1/2" 06:3/4" 10:1"	排水方式 空白:手动排水 A:差压排水 D:自动排水

技术参数

手动排水型	AC1000-M5	AC2000-02	AC3000-02	AC3000-03	AC4000-04	AC4000-06	AC5000-06	AC5000-10
自动排水型	AC1000-M5D	AC2000-02D	AC3000-02D	AC3000-03D	AC4000-04D	AC4000-06D	AC5000-06D	AC5000-10D
接管口径	M5×0.8	1/4	1/4	3/8	1/2	3/4	3/4	1
压力表口径	1/16	1/8	1/8	1/8	1/4	1/4	1/4	1/4
额定流量	90	500	2000	2000	4000	4500	5000	5000
环境及流体温度	5-60℃							
保证耐压力	1.5Mpa(15.3kgf/cm²)							
最高使用压力	1.0Mpa(10.2kgf/cm²)							
过滤孔径	5 um							
建议用油	透平1号油							
杯材料	聚碳酸酯							
杯护防罩	AC1000~2000(无) AC3000~5000(有)							
调压范围	AC1000:0.05~0.7Mpa(0.51~7.1kgf/cm²) AC2000~5000:0.05~0.85Mpa(0.51~8.7kgf/cm²)							
阀型	带溢流型							
组件 过滤器	AF1000	AF2000	AF3000	AF3000	AF4000	AF4000	AF5000	AF5000
组件 减压阀	AR1000	AR2000	AR3000	AR3000	AR4000	AR4000	AR5000	AR5000
组件 油雾器	AL1000	AL2000	AL3000	AL3000	AL4000	AL4000	AL5000	AL5000
重量	0.26	0.74	1.18	1.18	2.14	2.47	3.82	3.82

外形尺寸

AC1000-2000

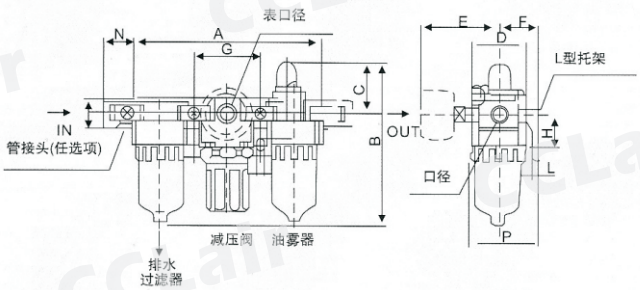

AC3000-5000

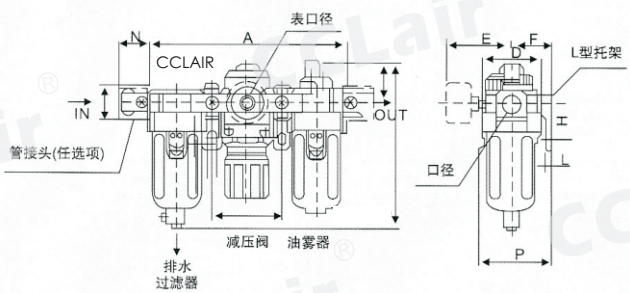

型号	口径	A	B	C	D	E	F	G	H	J	K	L	M	N	P	B
AC1000	M5*0.8	91	84.5	25.5	25	26	25	33	20	4.5	7.5	5	17.5	16	38.5	105
AC2000	1/4"	140	125	38	40	56.8	30	50	24	5.5	8.5	5	22	23	50	147.5
AC3000	1/4",3/8"	181	156.5	38	53	60.8	41	64	85	7	11	7	34.2	26	70.5	194
AC4000	3/8",1/2"	238	191.5	41	70	65.5	50	84	40	9	13	7	42.2	33	88	229
AC4000-06	3/4"	253	193	40.5	70	69.5	50	89	40	9	13	7	46.2	36	88	230.5
AC5000	3/4",1	300	271.5	48	90	75.5	70	105	50	12	16	10	55.2	40	115	309.5

版权所有,侵权必究

A/C系列空气过滤组合(二联件)

符号

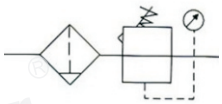

订购码

AC	2010	-	02	D
系列代号	壳体代号 1010 2010 3010 4010 5010		螺纹代号 M5:M5 02:1/4" 03:3/8" 04:1/2" 06:3/4" 10:1"	排水方式 空白:手动排水 A:差压排水 D:自动排水

技术参数

手动排水型	AC1010-M5	AC2010-02	AC3010-02	AC3010-03	AC4010-04	AC4010-06	AC5010-06	AC5010-10
自动排水型	AC1010-M5D	AC2010-02D	AC3010-02D	AC3010-03D	AC4010-04D	AC4010-06D	AC5010-06D	AC5010-10D
接管口径	M5×0.8	1/4	1/4	3/8	1/2	3/4	3/4	1
压力表口径	1/16	1/8	1/8	1/8	1/4	1/4	1/4	1/4
额定流量	90	500	2000	2000	4000	4500	5000	5000
环境及流体温度	5-60℃							
保证耐压力	1.5Mpa(15.3kgf/cm²)							
最高使用压力	1.0Mpa(10.2kgf/cm²)							
过滤孔径	5 um							
建议用油	透平1号油							
杯材料	聚碳酸酯							
杯护防罩	AC1000~2000(无) AC3000~5000(有)							
调压范围	AC1000:0.05~0.7Mpa(0.51~7.1kgf/cm²) AC2000~5000:0.05~0.85Mpa(0.51~8.7kgf/cm²)							
阀型	带溢流型							
组件 过滤减压阀	AW1000	AW2000	AW3000	AW3000	AW4000	AW4000	AW5000	AW5000
组件 油雾器	AL1000	AL2000	AL3000	AL3000	AL4000	AL4000	AL5000	AL5000
重量	0.22	0.66	0.98	0.98	1.93	1.99	3.2	3.2

外形尺寸

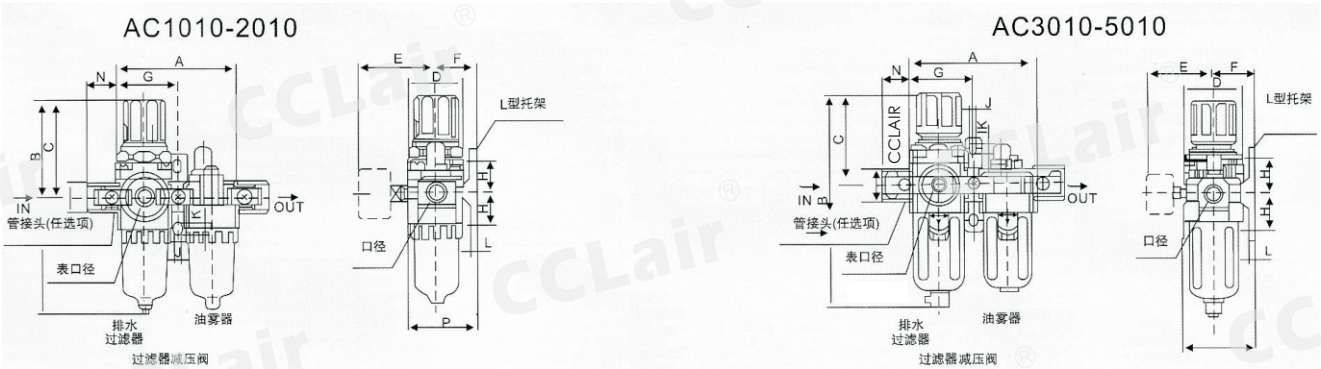

型号	口径	A	B	C	D	E	F	G	H	J	K	L	M	N	P	B
AC1010	M5×0.8	58	109.5	50.5	25	26	25	29	20	4.5	7.5	5	18	16	38.5	130
AC2010	1/4″	90	164.5	78	40	56.8	30	45	24	5.5	8.5	5	22	23	50	187.5
AC3010	1/4″, 3/8″	117	211	92.5	53	60.8	41	58.5	85	7	11	7	34	26	70.5	248.5
AC4010	3/8″, 1/2″	154	262.5	112	70	70.5	50	77	40	9	13	7	42	33	88	300
AC4010-06	3/4″	164	267	114	70	70.5	50	82	40	9	13	7	46	36	88	304
AC5010	3/4″, 1	195	338	116	90	75.5	69.8	97.5	50	12	16	11	55	40	115	—

版权所有,侵权必究

AW1000～5000系列过滤调压阀

符号

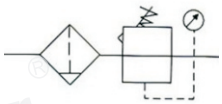

订购码

AW 2000 - 02 D

- 系列代号
- 壳体代号：1000 / 2000 / 3000 / 4000 / 5000
- 螺纹代号：M5:M5 / 02:1/4" / 03:3/8" / 04:1/2" / 06:3/4" / 10:1"
- 排水方式：空白：手动排水 / A：差压排水 / D：自动排水

技术参数

手动排水型	AW1000-M5	AW2000-02	AW3000-02	AW3000-03	AW4000-04	AW4000-06	AW5000-06	AW5000-10
自动排水型	AW1000-M5D	AW2000-02D	AW3000-02D	AW3000-03D	AW4000-04D	AW4000-06D	AW5000-06D	AW5000-10D
接管口径	M5×0. 8	1/4	1/4	3/8	1/2	3/4	3/4	1
压力表口径	1/16	1/8	1/8	1/8	1/4	1/4	1/4	1/4
额定流量	90	500	2000	2000	4000	4500	5500	5500
环境及流体温度	5-60℃							
保证耐压力	1. 5Mpa（15. 3kgf/cm²）							
最高使用压力	1. 0Mpa（10. 2kgf/cm²）							
过滤孔径	5 um							
建议用油	透平1号油							
杯材料	聚碳酸酯							
杯护防罩	AW1000~2000（无） AW3000~5000（有）							
调压范围	AW1000：0. 05~0. 7Mpa（0. 51~7. 1kgf/cm²） AC2000~5000：0. 05~0. 85Mpa（0. 51~8. 7kgf/cm²）							
阀型	带溢流型							
备件 手动排水型	C100F	C200F	C300F	C300F	C400F	C400F	–	–
备件 自动排水型	AD61	AD62	AD43	AD43	AD44	AD44		
重量	0. 09	0. 36	0. 56	0. 56	1. 15	1. 21	1. 7	1. 7

外形尺寸

AW1000-2000

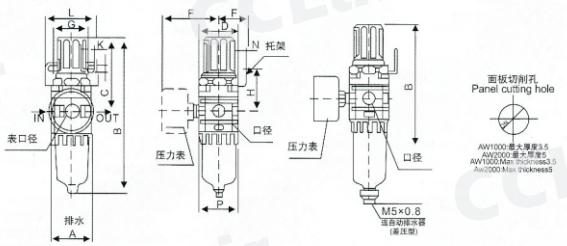

AW3000-5000

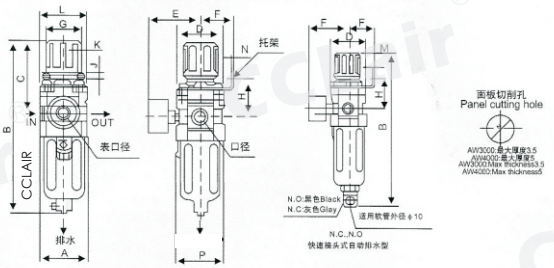

型号	口径	A	B	C	D	E	F	G	H	J	K	L	M	N	P	B(连自动排水器)
AW1000	M5×0. 8	25	109. 5	50. 5	25	26	25	28	30	4. 5	6. 5	40	2. 0	20. 5	28	130
AW2000	1/4″	40	164. 5	78	40	56. 8	30	30	45	5. 4	15. 4	55	2. 3	33. 5	40	187. 5
AW3000	1/4″, 3/8″	53	211	92. 5	53	60. 8	41	40	46	6. 5	8. 0	53	2. 3	42. 5	56	248. 5
AW4000	3/8″, 1/2″	70	262. 5	112	70	70. 5	50	54	54	8. 5	10. 5	70	2. 3	52. 5	73	300
AW4000-06	3/4″	75	267	114	70	70. 5	50	54	56	8. 5	10. 5	70	2. 3	52. 5	73	304
AW5000	3/4″, 1	90	338	116	90	75. 5	49. 2	54	62	8. 5	10. 5	70	2. 3	52. 5	90	—

版权所有,侵权必究

AR1000～5000系列调压阀

符号

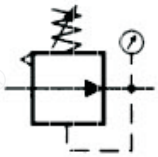

订购码

AR	2000	-	02
系列代号	壳体代号 1000 2000 3000 4000 5000		螺纹接口 M5:M5 02:1/4" 03:3/8" 04:1/2" 06:3/4" 10:1"

技术参数

型号	AR1000-M5	AR2000-02	AR3000-02	AR3000-03	AR4000-04	AR4000-06	AR5000-06	AR5000-10
接管口径	M5×0.8	1/4	1/4	3/8	1/2	3/4	3/4	1
压力表口径	1/16	1/8	1/8	1/8	1/4	1/4	1/4	1/4
额定流量	100	550	2500	2500	6000	6000	8000	8000
环境及流体温度	5～60℃							
保证耐压力	1.5Mpa{15.3kgf/cm²}							
最高使用压力	1.0Mpa{10.2kgf/cm²}							
调压范围	AR1000：0.05～0.7Mpa{0.51～7.1kgf/cm²}							
	AR2000～5000：0.05～0.85Mpa {0.51～8.7kgf/cm²}							
阀型	带溢流型							
重量	0.09	0.27	0.41	0.41	0.84	0.94	1.19	1.19

外形尺寸

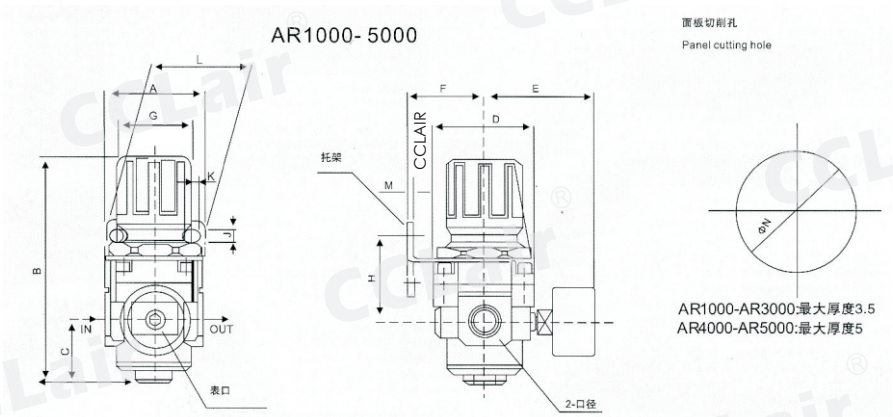

型号	口径	A	B	C	D	E	F	G	H	J	K	L	M	N
AR1000	M5×0.8	30	61.5	11	25	26	25	28	30	4.5	6.5	40	2	20.5
AR2000	1/4″	40	95	17	40	56.8	30	30	45	5.4	15.4	55	2.3	33.5
AR3000	1/4″, 3/8″	53	127.5	35	53	60.8	41	41	46	6.5	8.0	53	2.3	42.5
AR4000	3/8″, 1/2″	70	149.5	37.5	70	65.5	50	50	54	8.5	10.5	70	2.3	52.5
AR4000-06	3/4″	75	154.5	40.5	70	69.5	50	50	56	8.5	10.5	70	2.3	52.5
AR5000	3/4″, 1	90	168	48	90	75.5	70	70	65.8	11	13	90	3.0	52.5

版权所有,侵权必究

AL1000～5000系列油雾器

符号

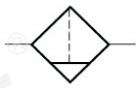

订购码

AL 2000 - 02

- AL：系列代号
- 2000：壳体代号
  - 1000
  - 2000
  - 3000
  - 4000
  - 5000
- 02：螺纹接口
  - M5:M5
  - 02:1/4"
  - 03:3/8"
  - 04:1/2"
  - 06:3/4"
  - 10:1"

技术参数

型号	AL1000－M5	AL2000－02	AL3000－02	AL3000－03	AL4000－04	AL4000－06	AL5000－06	AL5000－10
接管口径	M5×0. 8	1/4	1/4	3/8	1/2	3/4	3/4	1
杯流量	7	25	50	50	130	130	130	130
额定流量注	95	800	1700	1700	5000	6300	7000	7000
环境及流体温度	5～60℃							
保证耐压力	1. 5Mpa{15. 3kgf/cm²}							
最高使用压力	1. 0Mpa{10. 2kgf/cm²}							
调压范围	AL1000-2000：无							
	AL3000-5000：有							
阀型	带溢流型							
重量	0. 07	0. 22	0. 30	0. 30	0. 56	0. 58	1. 08	1. 08

外形尺寸

AL1000-2000

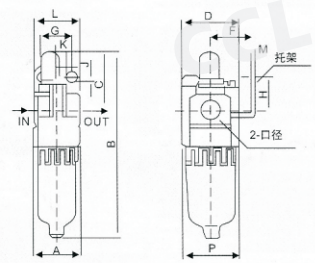

AL3000-4000

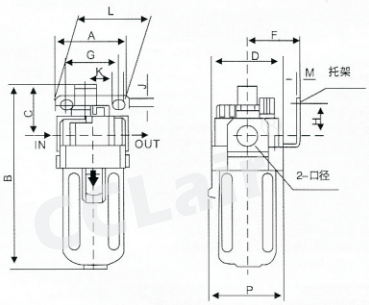

AL5000

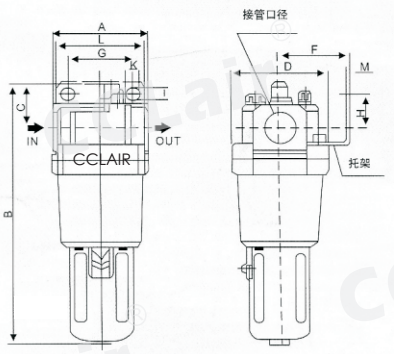

型号	口径	A	B	C	D	F	G	H	J	K	L	M	N
AL1000	M5×0. 8	25	81. 5	25. 5	25	—	—	—	—	—	—	—	27
AL2000	1/4″	40	122	38	40	30	27	22	5. 4	8. 4	40	2. 3	40
AL3000	1/4″, 3/8″	53	142	38	53	41	40	23	6. 5	8	53	2. 3	56
AL4000	3/8″, 1/2″	70	177	41	70	50	54	26	8. 5	10. 5	70	2. 3	73
AL4000-06	3/4″	75	177	39	70	50	54	25	8. 5	10. 5	70	2. 3	73
AL5000	3/4″, 1	90	254	45	90	70	66	35	11	13	90	3	90

版权所有,侵权必究

AF1000～5000系列空气过滤器

符号

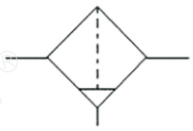

订购码

AF	2000	-	02	D
系列代号	壳体代号 1000 2000 3000 4000 5000		螺纹代号 M5:M5 02:1/4" 03:3/8" 04:1/2" 06:3/4" 10:1"	排水方式 空白:手动排水 A:差压排水 D:自动排水

技术参数

手动排水型	AF1000-M5	AF2000-02	AF3000-02	AF3000-03	AF4000-04	AF4000-06	AF5000-06	AF5000-10
自动排水型	AF1000-M5D	AF2000-02D	AF3000-02D	AF3000-03D	AF4000-04D	AF4000-06D	AF5000-06D	AF5000-10D
接管口径	M5×0. 8	1/4	1/4	3/8	1/2	3/4	3/4	1
杯容量	4	1/8	20	20	45	45	130	130
额定流量	110	750	1500	1500	4000	6000	7000	7000
环境及流体温度	5-60℃							
保证耐压力	1.5Mpa(15.3kgf/cm²)							
最高使用压力	1.0Mpa(10.2kgf/cm²)							
过滤孔径	5 um							
杯材料	聚碳酸酯							
杯护防罩	AF1000~2000(无)　AF3000~5000(有)							
调压范围	Aw1000:0.05~0.7Mpa(0.51~7.1kgf/ cm²)　AC2000~5000:0.05~0.85Mpa(0.51~8.7kgf/ cm²)							
阀型	带溢流型							
备件 手动排水型	C100F	C200F	C300F	C300F	C400F	C400F	C400F	C400F
备件 自动排水型	AD61	AD62	AD43	AD43	AD44	AD44	AD44	AD44
重量	0.07	0.19	0.29	0.29	0.56	0.58	1.08	1.08

外形尺寸

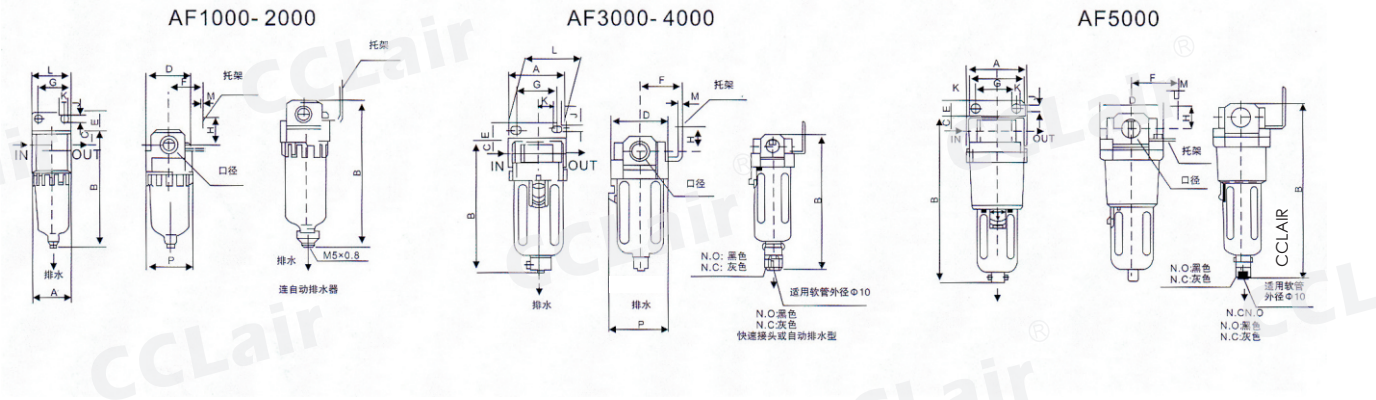

型号	口径	A	B	C	D	E	F	G	H	J	K	L	M	N	B(连自动排水器
AF1000	M5×0. 8	25	66	7	25	—	—	—	—	—	—	—	—	26. 5	86. 5
AF2000	1/4″	40	97. 5	11	40	17	30	27	22	5. 4	8. 4	40	2. 3	40	120. 5
AF3000	1/4″, 3/8″	53	132. 5	14	53	16	41	40	23	6. 5	8	53	2. 3	56	170
AF4000	3/8″, 1/2″	70	168. 5	18	70	17	50	54	26	8. 5	10. 5	70	2. 3	73	206
AF4000-06	3/4″	75	172. 5	20	70	14	50	54	25	8. 5	10. 5	70	2. 3	73	210

版权所有,侵权必究

AD402/AD202系列自动排水器

订购码

AD	402	-	04
系列代号	规格代号 202 402		接口管径 04:1/2"

技术参数

型号	AD402 - 04
保证耐压力	1.5Mpa {15.3kgf/cm² }
最高使用压力	1.0Mpa {10.2kgf/cm² }
动作压力范围	0.15~1.0Mpa {1.5~10.2kgf/cm² }
环境及流体温度	5 ~ 60℃
接管口径	1/2
排水口径	3/8
重量	0.62
（注）流量在 400l/min 或以上次标准规格	
金属杯	AD402 - 04 - 2

外形尺寸

AD402–04

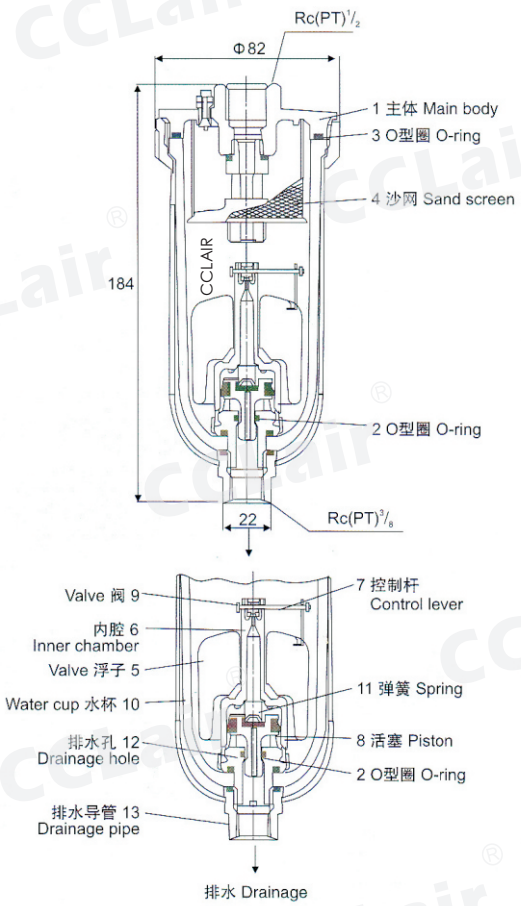

版权所有,侵权必究

SFC系列空气过滤组合（二联件）

符号

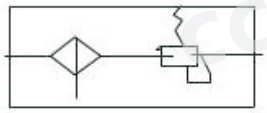

订购码

SFC	200	-	A
系列代号	螺纹接口 200:1/4" 300:3/8" 400:1/2"		排水方式 空白:差压排水式 A:自动排水式 H:标准排水式

技术参数

型号	SFC-200	SFC-300	SFC-400
接管口径	1/4”	3/8”	1/2”
工作介质	空气		
保证耐压力	1.5Mpa		
最大可调压力	1.0Mpa		
使用温度范围	5-60℃		
滤芯精度	40um		
建议润滑用油	透平 1 号油（ISO VG32）		
杯护防罩	均有		

外形尺寸

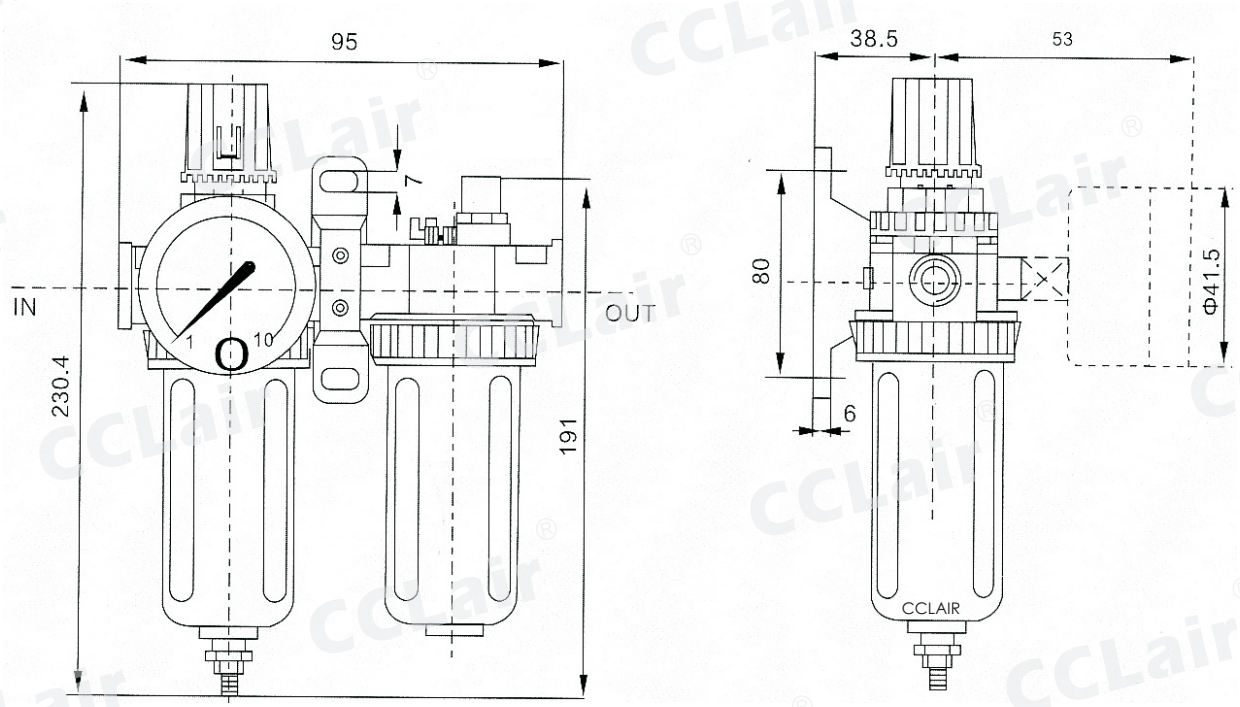

版权所有,侵权必究

SL系列油雾器

符号

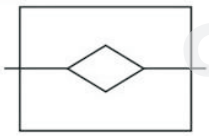

订购码

SL — 油雾器

200 — 螺纹接口
- 200:1/4″
- 300:3/8″
- 400:1/2″

技术参数

型号	SL-200	SL-300	SL-400
接管口径	1/4”	3/8”	1/2”
工作介质	空气		
保证耐压力	1.5MPA		
最大可调压力	1.0MPA		
使用温度范围	5-60℃		
滤芯精度	40um		
建议润滑用油	透平 1 号油（ISO VG32）		
杯防护罩	均有		

外形尺寸

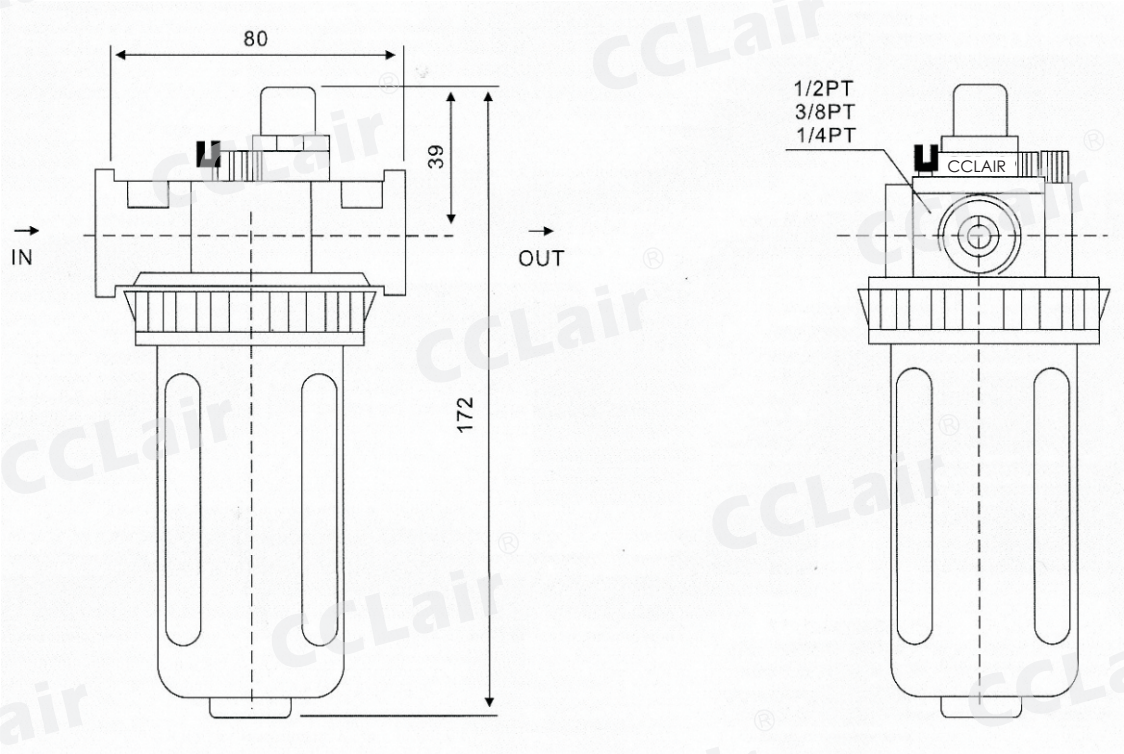

版权所有,侵权必究

SFR系列调压过滤器

符号

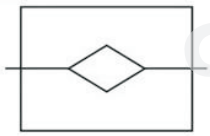

订购码

SFR — 调压过滤器

200 — 螺纹接口
- 200:1/4″
- 300:3/8″
- 400:1/2″

技术参数

型号	SFR-200	SFR-300	SFR-400
接管口径	1/4”	3/8”	1/2”
工作介质	空气		
保证耐压力	1.5MPA		
最大可调压力	1.0MPA		
使用温度范围	5-60℃		
滤芯精度	40um		
建议润滑用油	透平 1 号油（ISO VG32）		
杯防护罩	均有		

外形尺寸

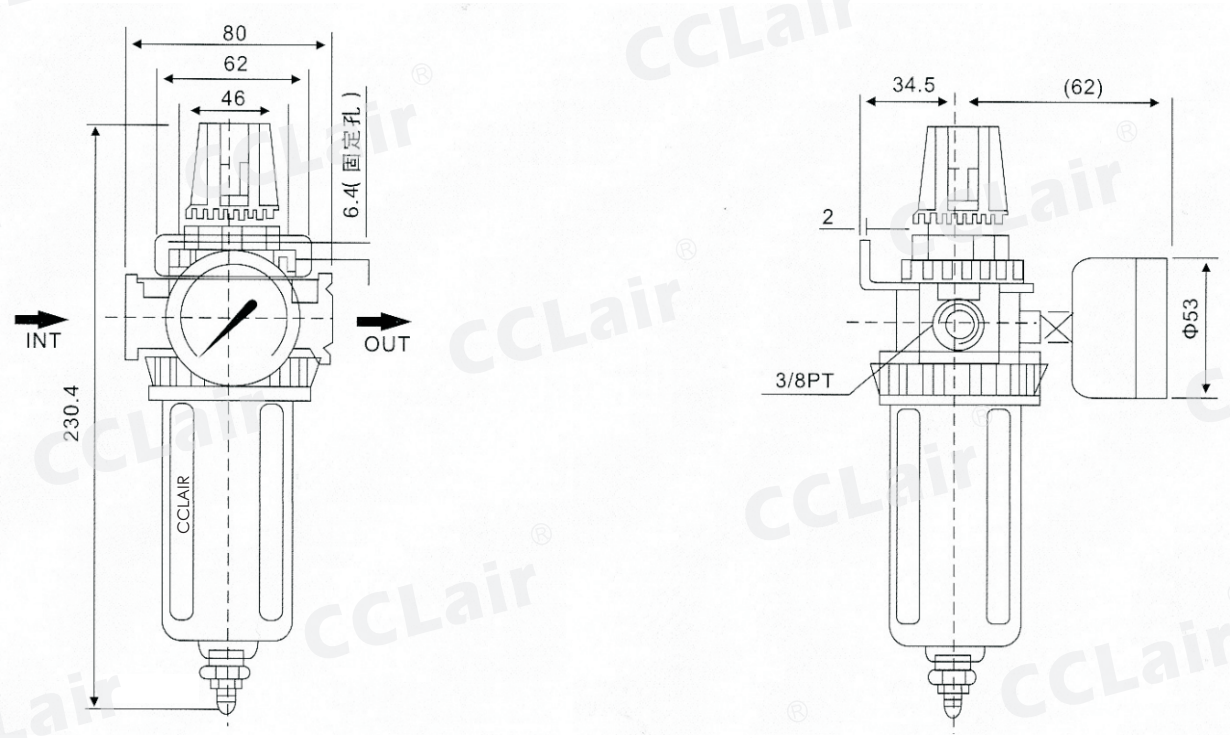

版权所有,侵权必究

FRC系列二联件

符号

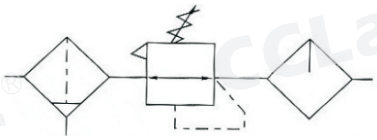

订购码

FRC - 1/4 - □ □ □ MINI □

- FRC：系列代号 三联件
- 1/4：接管口径 01:G1/8" 02:G1/4" 03:G3/8" 04:G1/2" 06:G3/4" 10:G1"
- □：压力调节范围 空白:0.5-12BAR 7:0.5-7BAR
- □：过滤等级 空白:40UM 5M:5UM
- □：压力表 空白:带压力表 O:不带压力表
- MINI：规格 MINI:小型 MIDI:中型 MAXI:大型
- □：排水阀 空白:手动 S:半自动 A:自动

技术参数

规格		MINI			MIDI			MAXI	
工作介质		压缩空气							
结构特点		带水分离合器的烧结式过滤器；MINI/MIDI：膜片式减压阀；MAXI ： 活塞式减压阀； 油雾型自动可变节流式							
安装方式		管式安装或支架安装							
安装位置		垂直方向±5°							
连接尺寸		G1/8	G1/4	G3/8	G3/8	G1/2	G3/4	G3/4	G1
标准额定流量	LFR…(-A)	700	1000	1200	2000	2600	2600	7000	8000
	LFR…-7(-A)	800	1300	1500	2500	2800	2800	8500	8700
	LFR…5M(-A)	600	850	1050	1700	1800	2100	6500	7200
输入压力	手动排水阀	1~16bar							
	自动排水阀	1.5~12bar							
工作压力		0.5~12bar/0.5~7bar							
最小起雾流量		31/min			61/min			101/min	
过滤精度		40um/5um							
最大凝度容量		22ml			43ml			80ml	
温度范围		0~60℃							
材料		壳体：压铸体；过滤杯和油杯：PG 金属保护罩：铝合金；密封：丁腈橡胶；调压手轮：POM							

外形尺寸

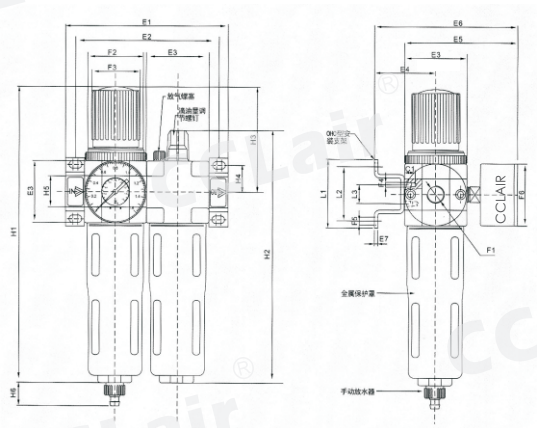

型号	E1	E2	E3	E4	E5	E6	E7	F1	F2	F3	F4	F5	F6	L1	L2	L3	H1	H2	H3	H4	H5	H6
FRC…MINI	104	92	40	39	76	95	2	G1/8,G1/4,G3/8	M36×1.5	31	M4	4.5	40	44	35	11	194	169	69	17.5	20	15
FRC…MINI	140	125	55	47	93	112	3	G1/8,G1/2,G3/4	M52×1.5	50	M5	5.5	52	71	60	22	250	206	98	24.5	32	15
FRC…MAXI	162,182	146,157	66	53	104	124	3	G3/4,G1	M36*1.5	31	M5	5.5	63	71	60	22	252	223	80	24.5	32,40	15

版权所有,侵权必究

LOE系列油雾器

符号

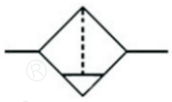

订购码

LOE	1/4	MAXI
系列代号	接管口径	规格
油雾器	01：G1/8” 02：G1/4” 03：G3/8” 04：G1/2” 06：G3/4” 10：G1”	MINI ：小型 MIDI ：中型 MAXI ：大型

技术参数

规格	MINI			MIDI			MAXI	
工作介质	压缩空气							
结构特点	油雾型自动可变节流式							
安装方式	管式安装或支架安装							
安装位置	垂直方向±5°							
连接尺寸	G1/8	G1/4	G3/8	G3/8	1/2	G3/4	G3/4	G1
标准额定流量	1300	2300	2700	5500	6100	6300	8400	9000
最大工作压力	16bar							
最小起雾流量	31/min			61/min			101/min	
最大凝度容量	22ml			43ml			80ml	
温度范围	0~60 ℃							
材料	壳体：压铸锌；油杯和视油器：PC；金属保护罩：铝合金；密封：丁腈橡胶；							
推荐用油	ISOVG 或同级用油							

外形尺寸

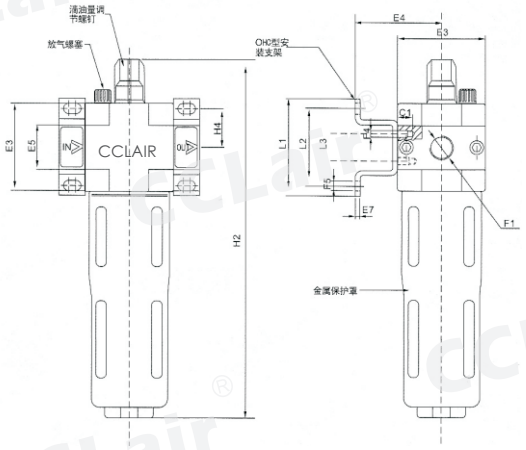

型号	E3	E4	E3	E7	F1	F4	F5	L1	L2	L3	H4	H5
LOE…MINI	40	39	40	2	G1/8 ，G1/4 ，G3/8	M4	4.5	44	35	11	17.5	20
LOE…MIDI	55	47	55	3	G1/8 ，G1/2 ，G3/4	M5	5.5	71	60	22	24.5	32
LOE…MAXI	66	53	66	3	G3/4 ，G1	M5	5.5	71	60	22	24.5	32 ，40

版权所有,侵权必究

LFR系列过滤减压阀

符号

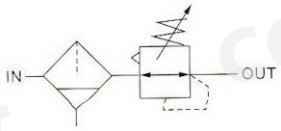

订购码

LFR	1/4	□	□	□	MINI	□
系列代号 过滤减压阀	接管口径 01:G1/8" 02:G1/4" 03:G3/8" 04:G1/2" 06:G3/4" 10:G1"	压力调节范围 空白:0.5~12BAR 7:0.5~7BAR	过滤等级 空白:40UM 5M:5UM	压力表 空白:带压力表 0:不带压力表	规格 MINI:小型 MIDI:中型 MAXI:大型	排水阀 空白:手动 S:半自动 A:自动

技术参数

规格		MINI			MIDI			MAXI	
工作介质		压缩空气							
结构特点		带水分离合器的烧结式过滤器；MINI/MIDI：膜片式减压阀；MAXI：活塞式减压阀；油雾型自动可变节流式							
安装方式		管式安装或支架安装							
安装位置		垂直方向±5°							
连接尺寸		G1/8	G1/4	G3/8	G3/8	G1/2	G3/4	G3/4	G1
标准额定流量	LFR..(-A)	700	1000	1200	2000	2600	2600	7000	8000
	LFR..-7-(-A)	800	1300	1500	2500	2800	2800	8500	8700
	LFR..5M(-A)	600	850	1050	1700	1800	2100	6500	7200
输入压力	手动排水阀	1~16bar							
	自动排水阀	1.5~12bar							
工作压力		0.5~12bar/0.5~7bar							
最小起雾流量		31/min			61/min			101/min	
过滤精度		40um/5um							
最大凝度容量		22ml			43ml			80ml	
温度范围		0~60℃							
材料		壳体：压铸体；过滤杯和油杯：PC 金属保护罩：铝合金；密封：丁腈橡胶；调压手轮：POM							

外形尺寸

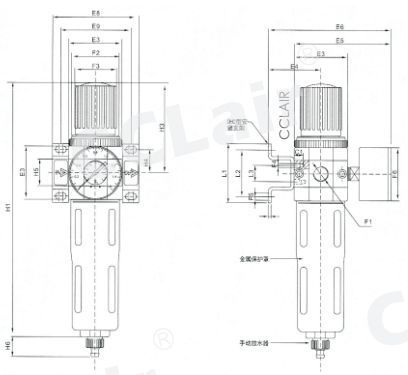

型号	E3	E4	E5	E6	E8	E9	F1	F2	F3	F4	F5	F6	L1	L2	L3	H1	H3	H4	H5	H6
LFR...MINI	40	39	76	95	64	52	G1/8,G1/4,G3/8	M36*1.5	31	M4	5	40	44	35	11	194	69	18	20	15
LFR...MIDI	55	47	93	112	85	70	G1/8,G1/2,G3/4	M52*1.5	50	M5	6	52	71	60	22	250	98	25	32	15
LFR...MAXI	66	53	104	124	96,116	80,91	G3/4,G1	M36*1.5	31	M5	6	63	71	60	22	252	80	25	32,40	15

版权所有,侵权必究

LF系列过滤器

符号

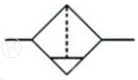

订购码

LF	1/4	□	MINI	□
系列代号 过滤器	接管口径 01:G1/8″ 02:G1/4″ 03:G3/8″ 04:G1/2″ 06:G3/4″ 10:G1″	过滤等级 空白:40UM 5M:5UM	规格 MINI:小型 MIDI:中型 MAXI:大型	排水阀 空白:手动 S:半自动 A:自动

技术参数

规格		MINI			MIDI			MAXI	
工作介质		压缩空气							
结构特点		带水分离合器的烧结式过滤器							
安装方式		管式安装或支架安装							
安装位置		垂直方向± 5°							
连接尺寸		G1/8	G1/4	G3/8	G3/8	1/2	G3/4	G3/4	G1
标准额定流量	LFR … (-A)	1000	1200	1400	2700	3000	3000	5000	5300
	LFR … -5M(-A)	600	950	1100	1800	1900	1900	3200	3300
输入压力	手动阀	最大 16bar							
	自动阀	1.5~12bar							
过滤精度		40um/5um							
最大凝度容量		22ml			43ml			80ml	
温度范围		0~60℃							
材料		壳体：压铸锌；过滤杯：PC ；金属保护罩：铝合金；密封：丁腈橡胶；							

外形尺寸

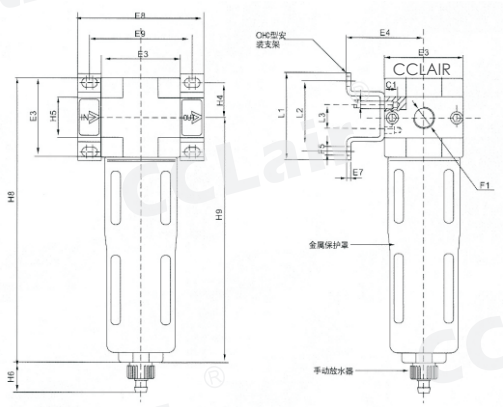

型号	E3	E4	E7	E8	E9	F1	F4	F5	F6	L1	L2	L3	H4	H5	H6	H8	H9
LF…MINI	40	39	2	64	52	G1/8,G1/4,G3/8	M4	5	40	44	35	11	17.5	20	15	144	129
LF…MIDI	55	47	3	85	70	G1/8,G1/2,G3/4	M5	6	52	71	60	22	24.5	32	15	179	156
LF…MAXI	66	53	3	96,116	80,91	G3/4,G1	M5	6	63	71	60	22	24.5	32,40	15	203	175

版权所有,侵权必究

LR系列减压阀

符号

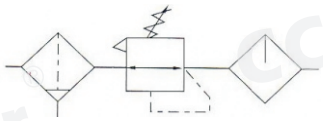

订购码

LR	1/4	□	□	□	MINI
系列代号 减压阀	接管口径 01:G1/8″ 02:G1/4″ 03:G3/8″ 04:G1/2″ 06:G3/4″ 10:G1″	压力调节范围 空白:0.5-12BAR 7:0.5-7BAR	过滤等级 空白:40UM 5M:5UM	压力表 空白:带压力表 O:不带压力表	规格 MINI:小型 MIDI:中型 MAXI:大型

技术参数

规格		MINI			MIDI			MAXI	
工作介质		过滤压缩空气（润滑或未润滑）							
结构特点		MINI/MIDI膜片式减压阀；MAXI活塞式减压阀							
安装方式		管式安装或支架安装							
安装位置		任意							
连接尺寸		G1/8	G1/4	G3/8	G3/8	G1/2	G3/4	G3/4	G1
标准额定流量	LR…	800	1500	1700	3200	3500	3500	11000	11500
	LR…-7-	1000	1600	1800	3300	4000	4500	12000	12500
输入压力		1-16bar							
工作压力		0.5-12bar/0.5-7bar							
温度范围		0-60℃							
材料		壳体：压铸锌；密封：丁腈橡胶；调压手轮:POM							

外形尺寸

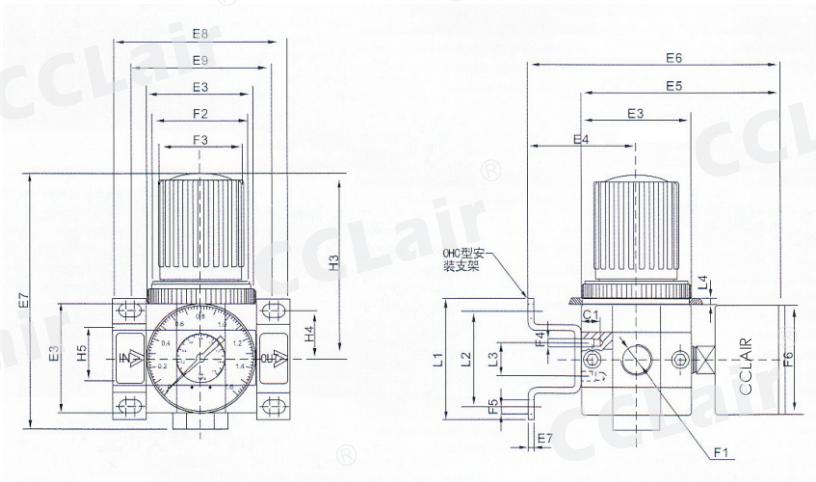

型号	E3	E4	E5	E6	E8	E9	F1	F2	F3	F4	F5	F6	L1	L2	L3	L4	H3	H4	H7
LR…MINI	40	39	76	95	64	52	G1/8,G1/4,G3/8	M36*1.5	31	M4	4.5	40	44	35	11	MAX.3	69	17.5	96
LR…MIDI	55	47	93	112	85	70	G1/8,G1/2,G3/4	M52*1.5	50	M5	5.5	52	71	60	22	MAX.5	98	24.5	96
LR…MAXI	66	53	104	124	96,116	80,91	G3/4,G1	M36*1.5	31	M5	5.5	63	71	60	22	MAX.4	80	24.5	96

版权所有,侵权必究

Q系列空气过滤器

符号

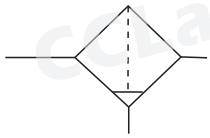

订购码

QSL — 系列代号

15 — 接管口径

08:1/4"
10:3/8"
15:1/2"
20:3/4"
25:1"
32:1 1/4"
40:1 1/2"
50:2"

技术参数

型号		QSL-08	QSL-10	QSL-15	QSL-20	QSL-25	QSL-32	QIU-40	QIU-50
接管口径		1/4″	3/8″	1/2″	3/4″	1″	1 1/4″	1 1/2″	2″
工作介质		空气							
保证耐压力		1. 5Mpa							
使用温度范围		5～60℃							
建议润滑用油		透平 1 号油							
主要配件材质	本体材质	铝合金							
	杯材质	PC							

外形尺寸

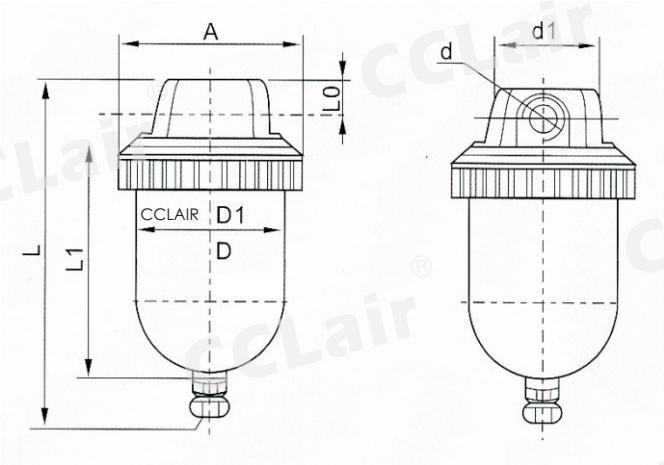

型号	口径	A	D	D1	d	L0	L1	L
QSL-08	1/4″	90	Φ70	Φ88	Φ34	14	114	160
QSL-10	3/8″	90	Φ70	Φ88	Φ34	14	114	160
QSL-15	1/2″	90	Φ70	Φ88	Φ34	14	114	160
QSL-20	3/4″	115	Φ90	Φ110	Φ60	21	151	215
QSL-25	1″	115	Φ90	Φ110	Φ60	21	151	215
QSL-40	1 1/2"	132	Φ90	Φ130	Φ60	32	228	310

版权所有,侵权必究

Q系列调压阀

符号

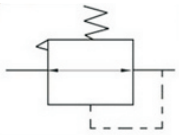

订购码

QTY — 系列代号

15 — 螺纹接口

08:1/4"
10:3/8"
15:1/2"
20:3/4"
25:1"
32:1 1/4"
40:1 1/2"
50:2"

技术参数

型号	QTY-08	QTY-10	QTY-15	QTY-20	QTY-25	QTY-32	QTY-40	QTY-50
接管口径	1/4″	3/8″	1/2″	3/4″	1″	1 1/4″	1 1/2″	2″
工作介质	空气							
保证耐压力	1. 5Mpa							
使用温度范围	5～60℃							
建议润滑用油	透平 1 号油							
本体材质	铝合金							

外形尺寸

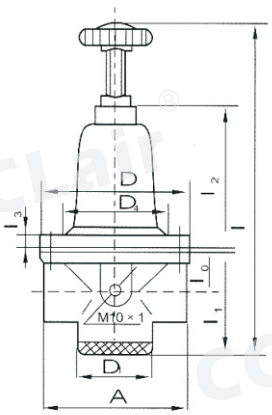

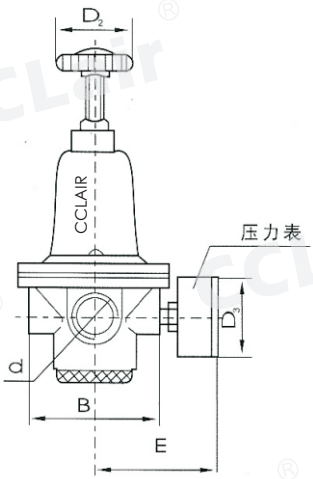

型号	口径	A	B	D	D1	D2	D3	D4	10	11	12	13	E	Lmax
QTY-08	1/4″	74	64	Φ80	Φ34	Φ60	Φ58	60	16	52	69	8	80	173
QTY-10	3/8″	74	64	Φ80	Φ34	Φ60	Φ58	60	16	52	69	8	80	173
QTY-15	1/2″	74	64	Φ80	Φ34	Φ60	Φ58	60	21	58	69	8	80	181
QTY-20	3/4″	109	113	Φ120	Φ60	Φ90	Φ58	90	30	78	108	9	100	250
QTY-25	1″	109	113	Φ120	Φ60	Φ90	Φ58	90	30	78	108	9	100	250
QTY-40	1 1/2"	136	104	Φ120	Φ60	Φ90	Φ58	90	40	100	108	9	100	250

版权所有,侵权必究

Q系列油雾器

符号

订购码

QIU — 系列代号

15 — 接管口径

08:1/4"
10:3/8"
15:1/2"
20:3/4"
25:1"
32:1 1/4"
40:1 1/2"
50:2"

技术参数

型号		QIU-08	QIU-10	QIU-15	QIU-20	QIU-25	QIU-32	QIU-40	QIU-50
接管口径		1/4″	3/8″	1/2″	3/4″	1″	1 1/4″	1 1/2″	2″
工作介质		空气							
保证耐压力		1. 5Mpa							
使用温度范围		5～60℃							
建议润滑用油		透平 1 号油							
主要配件材质	本体材质	铝合金							
	杯材质	PC							

外形尺寸

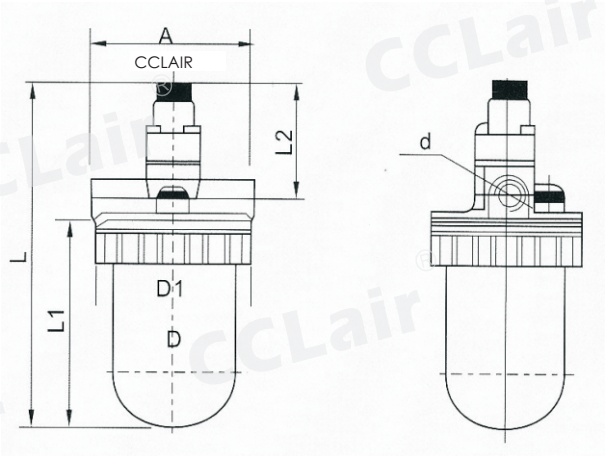

型号	口径	A	D	D1	d	L0	L1	L
QIU-08	1/4"	90	Φ70	Φ88	Φ13.5	14	69	200
QIU-10	3/8"	90	Φ70	Φ88	Φ13.5	14	69	200
QIU-15	1/2"	90	Φ70	Φ88	Φ13.5	14	69	200
QIU-20	3/4"	115	Φ90	Φ110	Φ21	21	74	250
QIU-25	1"	115	Φ90	Φ110	Φ21	21	74	250
QIU-40	1 1/2"	132	Φ90	Φ130	Φ32	32	105	205

版权所有,侵权必究

油雾专用油/AD自动排水阀/NP自动排水阀

技术参数

型号	BF －01
标准	透平 1 号油
性能	①延长设备使用寿命：内含特效的防锈防腐蚀添加剂，有效阻止因管道内空气产生的冷凝水对零件的腐蚀，在潮湿的条件下也能保护零部件不生锈。使设备运行可靠：内含抗静电添加剂，可有效防止防止有害的静电积聚，提高运行的可靠性。 ②降低运行成本：内含非常有效的抗氧化剂，使用寿命长，即便在高温下也不会变成沉淀物。 ③性能概述：本产品为优质低粘度气动系统润滑油，是由高度精炼的矿物油及精选的抗磨损剂、防锈剂、抗氧化剂、抗泡沫剂、抗静电剂等组成。
建议	主要用途：广泛用于气动机械的喷淋润滑和油润滑系统
粘度	32mm/s

AD 自动排水阀

订货型号	用途
AD20	AC2000/AC3000/AC4000/AC5000
AD30	AC2010/AC3010/AC4010/AC5010
AD40	AW2000/AW3000/AW4000/AW5000
	AF2000/AF3000/AF4000/AF5000
	AD20
	AD30

NP 自动排水阀

订货型号	用途
	BC2000/BC3000/BC4000
NP-1	BFC2000/BFC3000/BFC4000
NP-2	BFR2000/BFR3000/BFR4000
	BF2000/BF3000/BF4000
	SFC2000/SFC3000/SFC4000

版权所有,侵权必究

394系列空气过滤器

符号

订购码

394 - 06

394：分水滤气器

06：螺纹接口
06:G1/8"
08:G1/4"
10:G3/8"
15:G1/2"
20:G3/4"
25:G1"

技术参数

1.最大工作压力:1.0Mpa 2 工作温度:0-50℃ 3 滤芯孔隙直径:一般供应50-75um, 特殊订货:24-40um, 10-20um, 5-10um

4 分水效率不低于:80% 5 流量:（过滤度为50-75um时）

接管螺纹	G1/8	G1/4	G3/8	G1/2	G3/4	G1
通径 (mm)	6	8	10	15	20	25
输入压力	当压降 △P=0. 1Mpa 时， 流量m^3/h (L/min)					
0. 1	25	（415）	90	（1500）	160	（2665）
0. 25	42	（700）	150	（2500）	300	（5000）
0. 4	55	（915）	200	（3330）	380	（6330）
0. 6	70	（1165）	240	（4000）	450	（7500）
1. 0	90	（1500）	300	（5000）	550	（6195）

外形尺寸

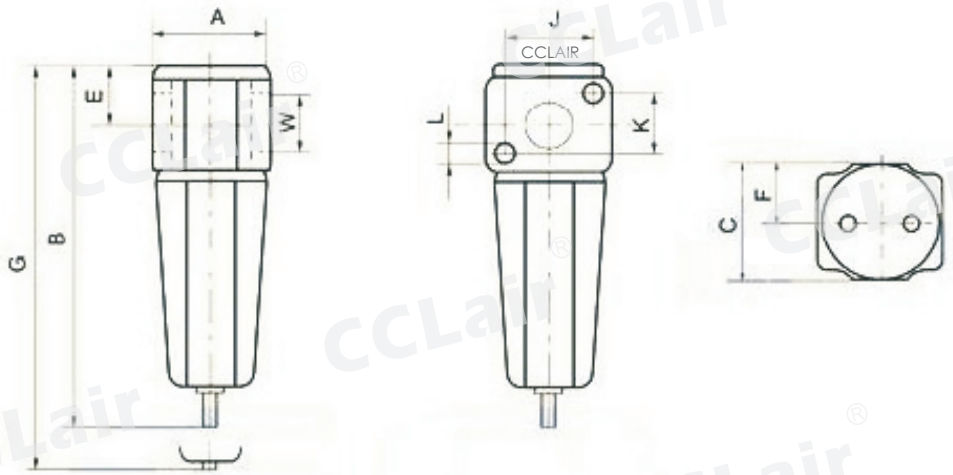

型号	接管 W	A	B	C	D	E	F	G	J	K	L	排水接管 V	重量 kg
394-06	G1/8	40	135	40	48	20	20	160	20	20	4. 8	G1/8	0. 31
394-08	G1/4	40	135	40	60	20	20	160	20	20	4. 8	G1/8	0. 3
394-10	G3/8	60	187	60	68	30	30	227	35	35	5. 7	G1/8	0. 96
394-15	G1/2	60	187	60	60	30	30	227	35	35	5. 7	G1/8	0. 94
394-20	G3/4	80	240	80	92	40	40	290	48	48	7	G1/8	1. 05
394-25	G1	80	240	80	90	40	40	290	48	48	7	G1/8	1

版权所有,侵权必究

395系列减压阀

符号

订购码

395 - 06

395：减压阀

06：螺纹接口
06:G1/8"
08:G1/4"
10:G3/8"
15:G1/2"
20:G3/4"
25:G1"

技术参数

1 最大工作压力：1.0Mpa　　2 工作温度：0－50 ℃　　3 流量：m^3/h（L/min）

接管螺纹		G1/8	G1/4	G3/8	G1/2	G3/4	G1
通径 （mm）		6	8	10	15	20	25
输入压力	输出压力	当压降 △P=0.1Mpa，流量 m^3/h（L/min）					
1.0	0.1	20	（330）	55	（915）	110	（1830）
1.0	0.25	30	（500）	85	（1415）	150	（2500）
1.0	0.4	35	（580）	100	（1665）	185	（3080）
1.0	0.6	40	（665）	110	（1830）	220	（3665）

外形尺寸

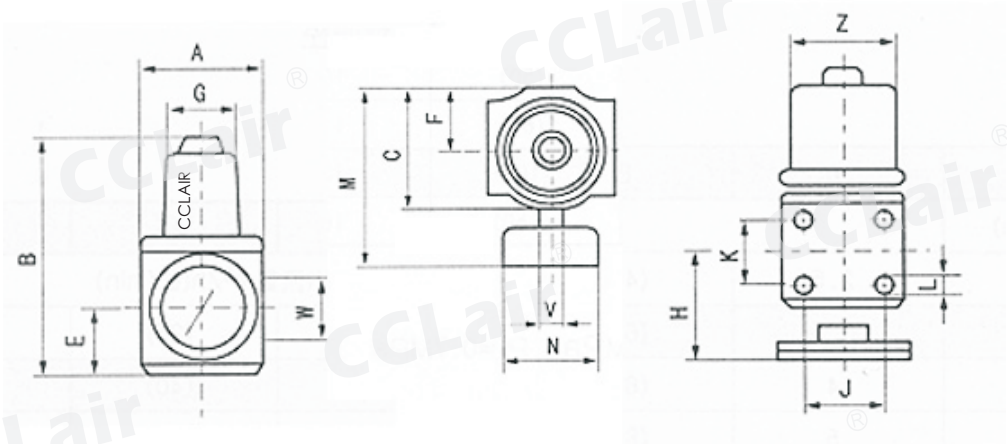

型号	W	A	B	C	D	E	F	G	J	K	L	Z	H	V	N	M	重量 kg
395-06	G1/8	40	82	40	48	20	20	28	20	20	M4	M30×1.5	25	G1/4	40	70	0.390
395-08	G1/4	40	82	40	40	20	20	28	20	20	M4	M30×1.5	25	G1/4	40	70	0.380
395-10	G3/8	60	125	60	68	30	30	45	35	35	M5	M50×1.5	20	G1/4	50	95	1.140
395-15	G1/2	60	125	60	60	30	30	45	35	35	M5	M50×1.5	20	G1/4	50	95	1.120
395-20	G3/4	80	150	80	92	40	40	65	48	48	M6	M67×1.5	30	G1/4	63	120	1.850
395-25	G1	80	150	80	90	40	40	65	48	48	M6	M67×1.5	30	G1/4	63	120	1.80

版权所有,侵权必究

396系列油雾器

符号

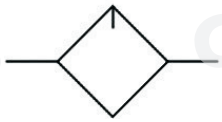

订购码

396 - 06

油雾器

螺纹接口
06:G1/8"
08:G1/4"
10:G3/8"
15:G1/2"
20:G3/4"
25:G1"

技术参数

1. 最大工作压力:1.0Mpa 2 工作温度:0-50℃ 3 流量: m^3/h(L/min)

接管螺纹 W	G1/8	G1/4	G3/8	G1/2	G3/4	G1
通径(mm)	6	8	10	15	20	25
输入压力	10滴/分时的最小流量 M3/h(L/min)当压降△P=0.1MPa时，最大流量：M3/h(L/min)					
0.1min	2.5	(40)	1.5	(25)	8.5	(140)
0.1max	20	(330)	80	(1330)	210	(500)
0.25min	3.5	(60)	2.5	(40)	9.2	(150)
0.25max	35	(580)	120	(2000)	240	(4000)
0.4min	4	(65)	3	(50)	10	(165)
0.4max	50	(830)	170	(2830)	265	(4415)
0.6min	5	(80)	4	(65)	11	(180)
0.6max	60	(1000)	220	(3665)	295	(4920)
1min	7	(115)	6	(100)	13	(215)
1max	80	(1330)	290	(4830)	350	(5830)

外形尺寸

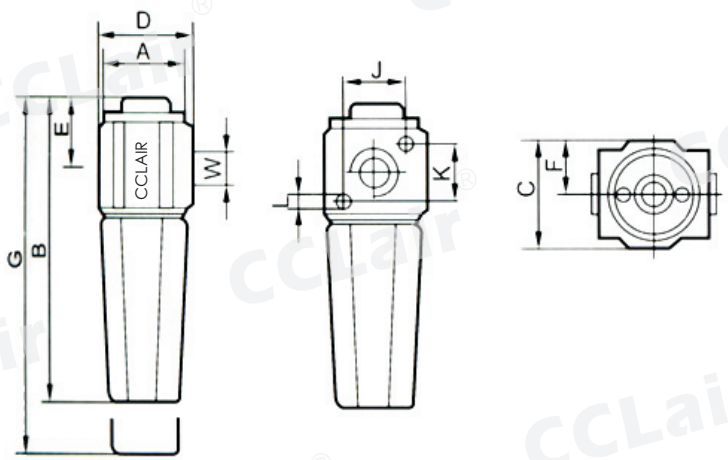

型号	接管 W	A	B	C	D	E	F	H	J	K	L	重量 kg
396-06	G1/8	40	130	40	48	30	20	38	20	20	4.8	0.27
396-08	G1/4	40	130	40	40	30	20	38	20	20	4.8	0.26
396-10	G3/8	60	180	60	68	42	30	52	35	35	5.7	0.90
396-15	G1/2	60	180	60	60	42	30	52	35	35	5.7	0.88
396-20	G3/4	80	240	80	92	50	40	67	48	48	7	1.03
396-25	G1	80	240	80	90	50	40	67	48	48	7	0.98

版权所有,侵权必究

397系列空气过滤减压阀

符号

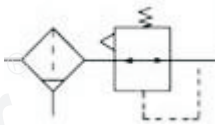

订购码

397 - 06

过滤减压阀

螺纹接口
06:G1/8"
08:G1/4"
10:G3/8"
15:G1/2"
20:G3/4"
25:G1"

技术参数

1 最大工作压力：1.0Mpa　2 工作温度：0－50℃　3 压力调节范围：0.05－1.0MPa　4 分水效率不低于80%　5. 流量

接管螺纹 W		G1/8	G1/4	G3/8	G1/2	G3/4	G1
通径（mm）		6	8	10	15	20	25
输入压力P1	输出压力P2	当压降△P=0.1Mpa时，过滤度为50－75um 时，流量 m^3/h(L/min)					
1.0	0.1	15	(250)	37	(615)	80	(1330)
1.0	0.25	25	(415)	75	(1250)	110	(1830)
1.0	0.4	30	(500)	88	(465)	135	(2250)
1.0	0.6	35	(580)	100	(1665)	160	(2665)

外形尺寸

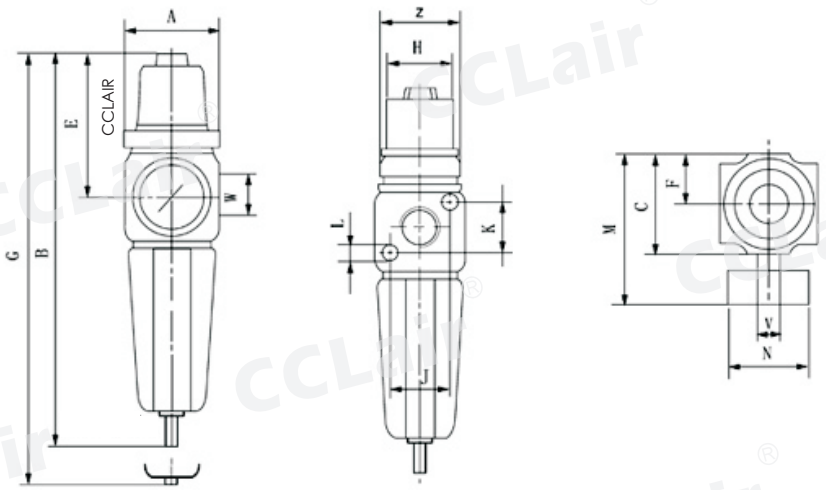

型号	A	B	C	D	E	F	H	J	K	L	Z	G	V	N	M	重量 kg
397-06	40	177	40	48	62	20	28	20	20	M4	M30×1.5	202	G1/4	40	70	0.50
397-08	40	177	40	40	62	20	28	20	20	M4	M30×1.5	202	G1/4	40	70	0.49
397-10	60	252	60	68	95	30	45	35	35	M5	M50×1.5	292	G1/4	50	95	1.41
397-15	60	252	60	60	95	30	45	35	35	M5	M50×1.5	292	G1/4	50	95	1.39
397-20	80	310	80	92	110	40	65	48	48	M6	M67×1.5	360	G1/4	63	120	2.05
397-25	80	310	80	90	110	40	65	48	48	M6	M67×1.5	360	G1/4	63	120	2.00

版权所有,侵权必究

398系列空气三联件

符号

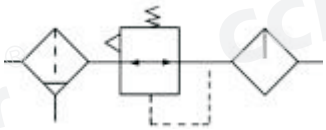

订购码

398 - 21

三联件

螺纹接口
06:G1/8"
08:G1/4""
10:G3/8"
15:G1/2"
20:G3/4"
25:G1"

技术参数

1 最大工作压力:1.0Mpa　2 工作温度:0－50℃　3 分水效率不低于80%　4 流量

接管螺纹 W		G1/8	G1/4	G3/8	G1/2	G3/4	G1
通径（mm）		6	8	10	15	20	25
输入压力 P1	输出压力P2	当压降 △P=0.1Mpa 时，流量 m^3/h(L/min)					
1.0	0.1	15	(250)	38	(30)	95	(1580)
1.0	0.25	20	(333)	53	(880)	120	(2000)
1.0	0.4	25	(415)	64	(1065)	140	(2330)
1.0	0.6	30	(500)	75	(1250)	160	(2665)

外形尺寸

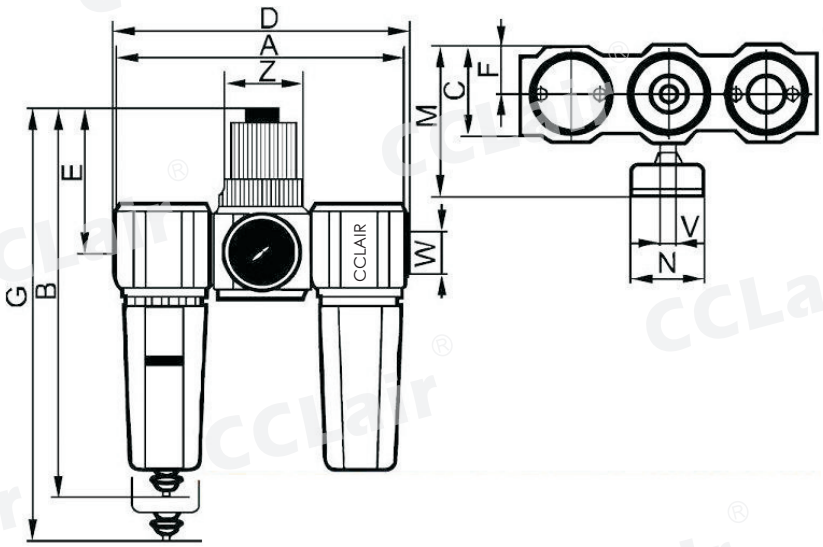

型号	W	A	B	C	D	E	F	Z	G	V	N	M	重量 kg
398-06	G1/8	120	177	40	128	62	20	M30 × 1.5	202	G1/4	40	70	0.970
398-08	G1/4	120	177	40	120	62	20	M30 × 1.5	202	G1/4	40	70	0.960
398-10	G3/8	180	252	60	188	95	30	M50 × 1.5	292	G1/4	50	95	3.000
398-15	G1/2	180	252	60	180	95	30	M50 × 1.5	292	G1/4	50	95	2.940
398-20	G3/4	240	310	80	252	110	40	M67 × 1.5	360	G1/4	63	120	3.910
398-25	G1	240	310	80	240	110	40	M67 × 1.5	360	G1/4	63	120	3.860

版权所有,侵权必究

399系列空气二联件

符号

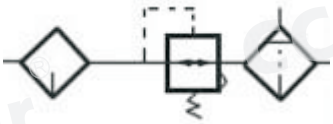

订购码

399 - 06

399：二联件

螺纹接口
06:G1/8"
08:G1/4"
10:G3/8"
15:G1/2"
20:G3/4"
25:G1"

技术参数

1 最大工作压力：1.0Mpa　2 工作温度：0-50℃　3 分水效率不低于80%　4 流量（过滤度为50-75 um 时）

接管螺纹W		G1/8	G1/4	G3/8	G1/2	G3/4	G1
通径（mm）		6	8	10	15	20	25
输入压力P1	输出压力P2	当压降 △P=0.1MPa 时，过滤度为 50-75um 时，流量 m^3/h（L/min）					
1.0	0.1	13	（215）	37	（615）	70	（1165）
1.0	0.25	21	（350）	55	（915）	100	（1665）
1.0	0.4	25	（415）	65	（1080）	117	（1950）
1.0	0.6	30	（500）	75	（1250）	135	（2250）

外形尺寸

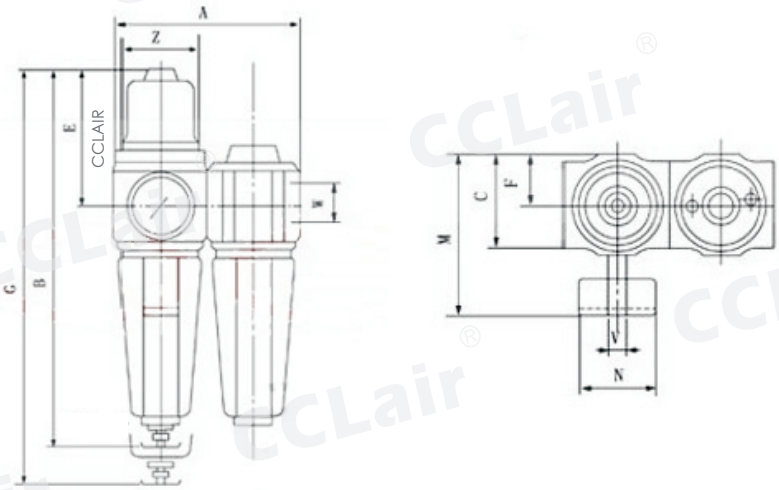

型号	W	A	B	C	D	E	F	Z	G	V	N	M	重量 kg
399-06	G1/8	80	177	40	88	62	20	M30×1.5	202	G1/4	40	70	0.810
399-08	G1/4	80	177	40	80	62	20	M30×1.5	202	G1/4	40	70	0.800
399-10	G3/8	120	252	60	128	95	30	M50×1.5	292	G1/4	50	95	2.370
399-15	G1/2	120	252	60	120	95	30	M50×1.5	292	G1/4	50	95	2.350
399-20	G3/4	160	310	80	172	110	40	M67×1.5	360	G1/4	63	120	3.090
399-25	G1	160	310	80	160	110	40	M67×1.5	360	G1/4	63	120	3.040

版权所有,侵权必究

394系列空气过滤器

符号

订购码

394 - G1/8"

394：分水滤气器

G1/8"：螺纹接口
G1/8″
G1/4″
G3/8″
G1/2″
G3/4″
G1″

技术参数

1.最大工作压力:1.0Mpa 2 工作温度:0-50℃ 3 滤芯孔隙直径:一般供应50-75um, 特殊订货:24-40um, 10-20um, 5-10um

4 分水效率不低于:80% 5 流量：（过滤度为50-75um时）

接管螺纹	G1/8	G1/4	G3/8	G1/2	G3/4	G1
输入压力	当压降 △P=0. 1Mpa 时， 流量m^3/h（L/min）					
0. 1	25	（415）	90	（1500）	160	（2665）
0. 25	42	（700）	150	（2500）	300	（5000）
0. 4	55	（915）	200	（3330）	380	（6330）
0. 6	70	（1165）	240	（4000）	450	（7500）
1. 0	90	（1500）	300	（5000）	550	（6195）

外形尺寸

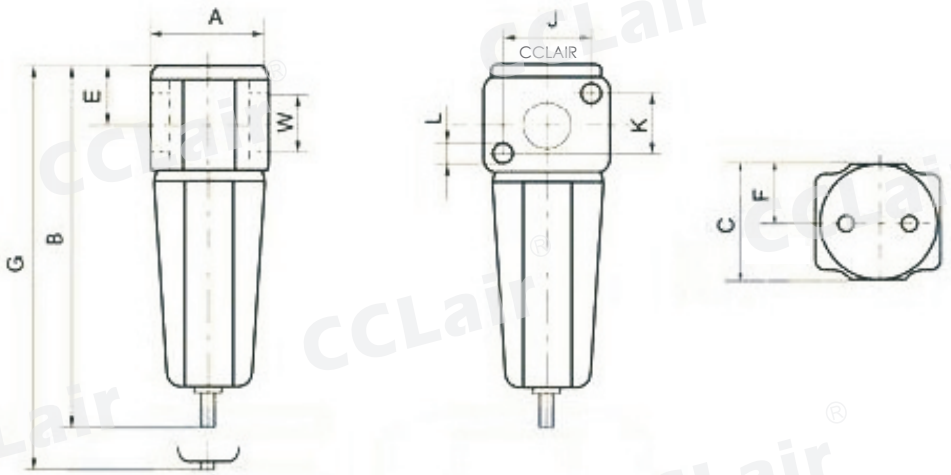

型号	接管 W	A	B	C	D	E	F	G	J	K	L	排水接管 V	重量 kg
394-G1/8″	G1/8	40	135	40	48	20	20	160	20	20	4. 8	G1/8	0. 31
394-G1/4"	G1/4	40	135	40	60	20	20	160	20	20	4. 8	G1/8	0. 3
394-G3/8"	G3/8	60	187	60	68	30	30	227	35	35	5. 7	G1/8	0. 96
394-G1/2″	G1/2	60	187	60	60	30	30	227	35	35	5. 7	G1/8	0. 94
394-G3/4"	G3/4	80	240	80	92	40	40	290	48	48	7	G1/8	1. 05
394-G1"	G1	80	240	80	90	40	40	290	48	48	7	G1/8	1

版权所有,侵权必究

395系列减压阀

符号

订购码

395 - G3/8"

395：减压阀

G3/8"：螺纹接口
G1/8″
G1/4″
G3/8″
G1/2″
G3/4″
G1″

技术参数

1 最大工作压力：1.0Mpa　　2 工作温度：0－50 ℃　　3 流量：m^3/h（L/min）

接管螺纹		G1/8	G1/4	G3/8	G1/2	G3/4	G1
输入压力	输出压力	当压降 △P=0.1Mpa，流量 m^3/h（L/min）					
1.0	0.1	20	（330）	55	（915）	110	（1830）
1.0	0.25	30	（500）	85	（1415）	150	（2500）
1.0	0.4	35	（580）	100	（1665）	185	（3080）
1.0	0.6	40	（665）	110	（1830）	220	（3665）

外形尺寸

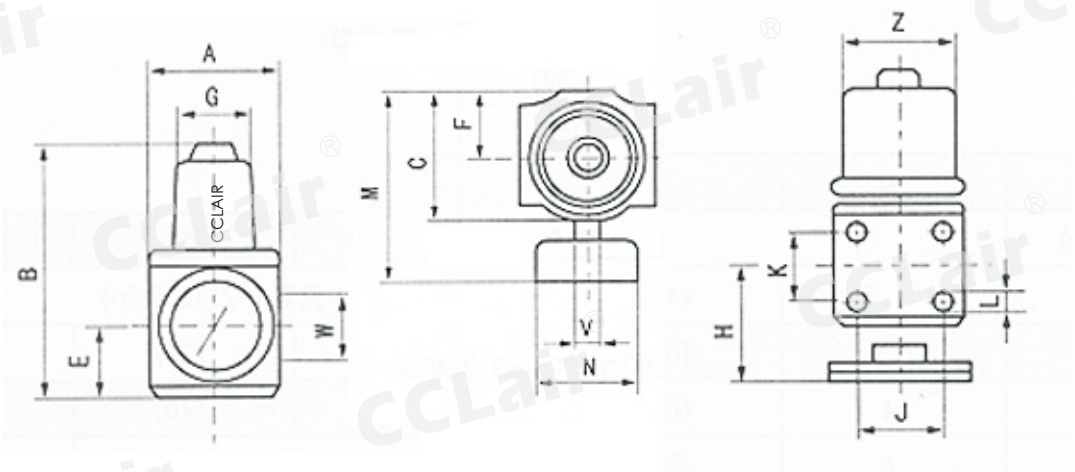

型号	W	A	B	C	D	E	F	G	J	K	L	Z	H	V	N	M	重量 kg
395-G1/8"	G1/8	40	82	40	48	20	20	28	20	20	M4	M30×1.5	25	G1/4	40	70	0.390
395-G1/4"	G1/4	40	82	40	40	20	20	28	20	20	M4	M30×1.5	25	G1/4	40	70	0.380
395-G3/8"	G3/8	60	125	60	68	30	30	45	35	35	M5	M50×1.5	20	G1/4	50	95	1.140
395-G1/2"	G1/2	60	125	60	60	30	30	45	35	35	M5	M50×1.5	20	G1/4	50	95	1.120
395-G3/4"	G3/4	80	150	80	92	40	40	65	48	48	M6	M67×1.5	30	G1/4	63	120	1.850
395-G1"	G1	80	150	80	90	40	40	65	48	48	M6	M67×1.5	30	G1/4	63	120	1.80

版权所有,侵权必究

396系列油雾器

符号

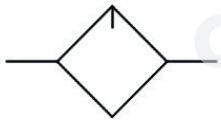

订购码

396 - G3/8″

油雾器

螺纹接口
G1/8″
G1/4″
G3/8″
G1/2″
G3/4″
G1″

技术参数

1. 最大工作压力:1.0Mpa 2 工作温度:0-50℃ 3 流量: m^3/h(L/min)

接管螺纹 W	G1/8	G1/4	G3/8	G1/2	G3/4	G1
输入压力	10滴/分时的最小流量 M3/h(L/min)当压降△P=0.1MPa时，最大流量：M3/h(L/min)					
0.1min	2.5	(40)	1.5	(25)	8.5	(140)
0.1max	20	(330)	80	(1330)	210	(500)
0.25min	3.5	(60)	2.5	(40)	9.2	(150)
0.25max	35	(580)	120	(2000)	240	(4000)
0.4min	4	(65)	3	(50)	10	(165)
0.4max	50	(830)	170	(2830)	265	(4415)
0.6min	5	(80)	4	(65)	11	(180)
0.6max	60	(1000)	220	(3665)	295	(4920)
1min	7	(115)	6	(100)	13	(215)
1max	80	(1330)	290	(4830)	350	(5830)

外形尺寸

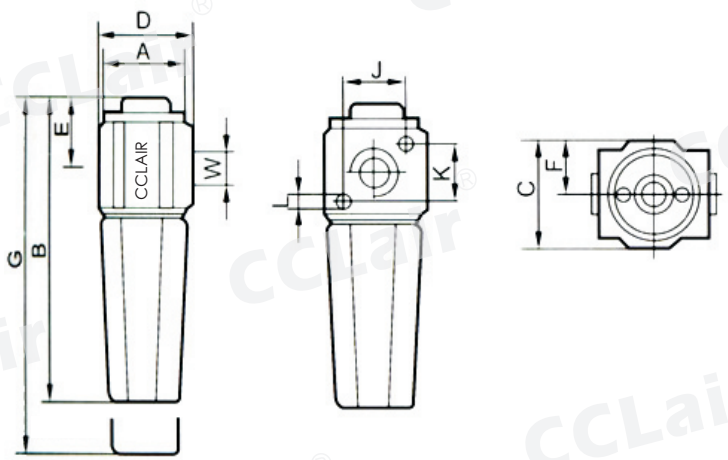

型号	接管 W	A	B	C	D	E	F	H	J	K	L	重量 kg
396-G1/8″	G1/8	40	130	40	48	30	20	38	20	20	4.8	0.27
396-G1/4"	G1/4	40	130	40	40	30	20	38	20	20	4.8	0.26
396-G3/8"	G3/8	60	180	60	68	42	30	52	35	35	5.7	0.90
396-G1/2"	G1/2	60	180	60	60	42	30	52	35	35	5.7	0.88
396-G3/4"	G3/4	80	240	80	92	50	40	67	48	48	7	1.03
396-G1"	G1	80	240	80	90	50	40	67	48	48	7	0.98

版权所有,侵权必究

397系列空气过滤减压阀

符号

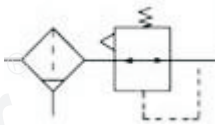

订购码

397 - G3/8″

过滤减压阀

螺纹接口
G1/8″
G1/4″
G3/8″
G1/2″
G3/4″
G1″

技术参数

1 最大工作压力：1.0Mpa　2 工作温度：0－50℃　3 压力调节范围：0.05－1.0MPa　4 分水效率不低于80%　5. 流量

接管螺纹 W		G1/8	G1/4	G3/8	G1/2	G3/4	G1
输入压力P1	输出压力P2	当压降△P=0.1Mpa时，过滤度为50－75um 时，流量 m^3/h(L/min)					
1.0	0.1	15	(250)	37	(615)	80	(1330)
1.0	0.25	25	(415)	75	(1250)	110	(1830)
1.0	0.4	30	(500)	88	(465)	135	(2250)
1.0	0.6	35	(580)	100	(1665)	160	(2665)

外形尺寸

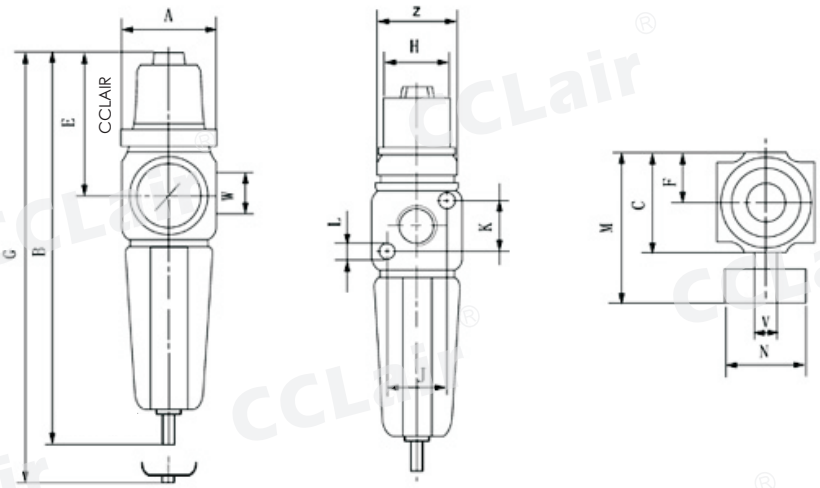

型号	A	B	C	D	E	F	H	J	K	L	Z	G	V	N	M	重量kg
397-G1/8″	40	177	40	48	62	20	28	20	20	M4	M30×1.5	202	G1/4	40	70	0.50
397-G1/4"	40	177	40	40	62	20	28	20	20	M4	M30×1.5	202	G1/4	40	70	0.49
397-G3/8"	60	252	60	68	95	30	45	35	35	M5	M50×1.5	292	G1/4	50	95	1.41
397-G1/2"	60	252	60	60	95	30	45	35	35	M5	M50×1.5	292	G1/4	50	95	1.39
397-G3/4"	80	310	80	92	110	40	65	48	48	M6	M67×1.5	360	G1/4	63	120	2.05
397-G1"	80	310	80	90	110	40	65	48	48	M6	M67×1.5	360	G1/4	63	120	2.00

版权所有,侵权必究

398系列空气三联件

符号

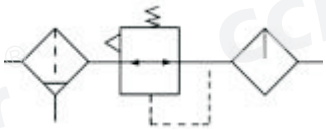

订购码

398 - G1/8"

三联件

螺纹接口
G1/8″
G1/4″
G3/8″
G1/2″
G3/4″
G1″

技术参数

1 最大工作压力：1.0Mpa　2 工作温度：0－50℃　3 分水效率不低于80%　4 流量

接管螺纹 W		G1/8	G1/4	G3/8	G1/2	G3/4	G1
通径（mm）		6	8	10	15	20	25
输入压力 P1	输出压力 P2	当压降 △P=0.1Mpa 时，流量 m^3/h（L/min）					
1.0	0.1	15	(250)	38	(30)	95	(1580)
1.0	0.25	20	(333)	53	(880)	120	(2000)
1.0	0.4	25	(415)	64	(1065)	140	(2330)
1.0	0.6	30	(500)	75	(1250)	160	(2665)

外形尺寸

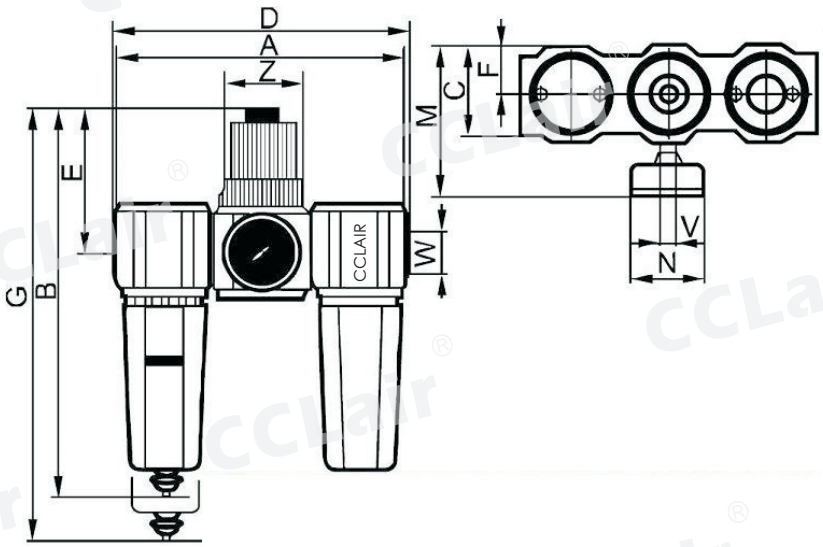

型号	W	A	B	C	D	E	F	Z	G	V	N	M	重量 kg
398-G1/8″	G1/8	120	177	40	128	62	20	M30 × 1.5	202	G1/4	40	70	0.970
398-G1/4"	G1/4	120	177	40	120	62	20	M30 × 1.5	202	G1/4	40	70	0.960
398-G3/8"	G3/8	180	252	60	188	95	30	M50 × 1.5	292	G1/4	50	95	3.000
398-G1/2"	G1/2	180	252	60	180	95	30	M50 × 1.5	292	G1/4	50	95	2.940
398-G3/4"	G3/4	240	310	80	252	110	40	M67 × 1.5	360	G1/4	63	120	3.910
398-G1″	G1	240	310	80	240	110	40	M67 × 1.5	360	G1/4	63	120	3.860

版权所有,侵权必究

399系列空气二联件

符号

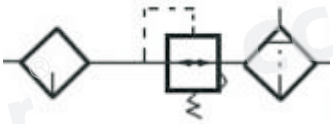

订购码

399 - G1/8″

399：二联件

G1/8″：螺纹接口
G1/8″
G1/4″
G3/8″
G1/2″
G3/4″
G1″

技术参数

1 最大工作压力：1.0Mpa　2 工作温度：0-50℃　3 分水效率不低于80%　4 流量（过滤度为50-75 um 时）

接管螺纹W		G1/8	G1/4	G3/8	G1/2	G3/4	G1
输入压力P1	输出压力P2	当压降 △P=0.1MPa 时，过滤度为 50-75um 时，流量 m^3/h（L/min）					
1.0	0.1	13	（215）	37	（615）	70	（1165）
1.0	0.25	21	（350）	55	（915）	100	（1665）
1.0	0.4	25	（415）	65	（1080）	117	（1950）
1.0	0.6	30	（500）	75	（1250）	135	（2250）

外形尺寸

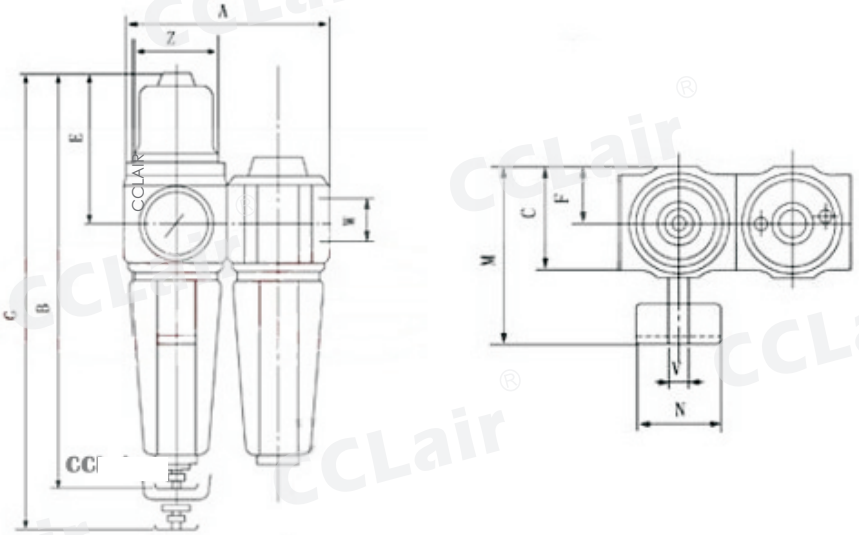

型号	W	A	B	C	D	E	F	Z	G	V	N	M	重量 kg
399-G1/8″	G1/8	80	177	40	88	62	20	M30×1.5	202	G1/4	40	70	0.810
399-G1/4"	G1/4	80	177	40	80	62	20	M30×1.5	202	G1/4	40	70	0.800
399-G3/8"	G3/8	120	252	60	128	95	30	M50×1.5	292	G1/4	50	95	2.370
399-G1/2"	G1/2	120	252	60	120	95	30	M50×1.5	292	G1/4	50	95	2.350
399-G3/4"	G3/4	160	310	80	172	110	40	M67×1.5	360	G1/4	63	120	3.090
399-G1"	G1	160	310	80	160	110	40	M67×1.5	360	G1/4	63	120	3.040

版权所有,侵权必究

394系列空气过滤器

符号

订购码

394 - 21

分水滤气器

螺纹接口
21:G1/8″
22:G1/4″
35:G3/8″
36:G1/2″
48:G3/4″
49:G1″

技术参数

1.最大工作压力:1.0Mpa 2 工作温度:0-50℃ 3 滤芯孔隙直径:一般供应50-75um, 特殊订货:24-40um, 10-20um, 5-10um

4 分水效率不低于:80% 5 流量:（过滤度为50-75um时）

接管螺纹	G1/8	G1/4	G3/8	G1/2	G3/4	G1
输入压力	当压降 △P=0. 1Mpa 时， 流量m^3/h（L/min）					
0. 1	25	（415）	90	（1500）	160	（2665）
0. 25	42	（700）	150	（2500）	300	（5000）
0. 4	55	（915）	200	（3330）	380	（6330）
0. 6	70	（1165）	240	（4000）	450	（7500）
1. 0	90	（1500）	300	（5000）	550	（6195）

外形尺寸

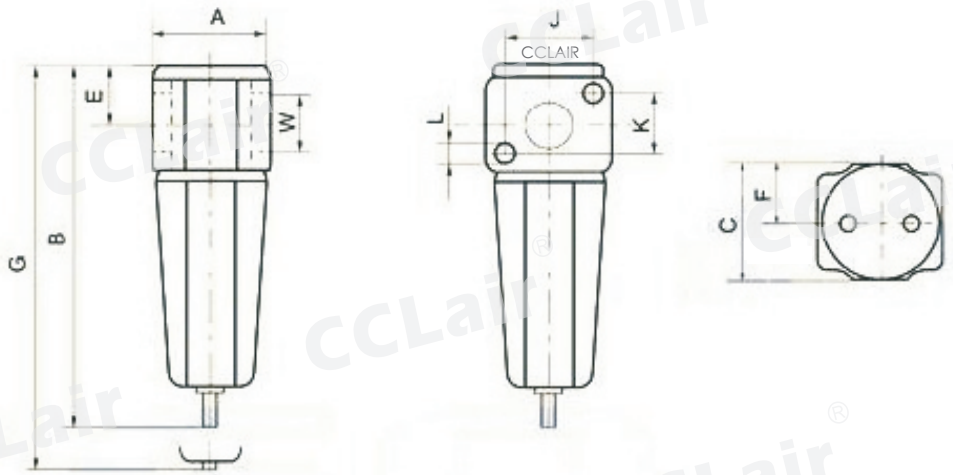

型号	接管 W	A	B	C	D	E	F	G	J	K	L	排水接管 V	重量 kg
394. 21	G1/8	40	135	40	48	20	20	160	20	20	4. 8	G1/8	0. 31
394.22	G1/4	40	135	40	60	20	20	160	20	20	4. 8	G1/8	0. 3
394.35	G3/8	60	187	60	68	30	30	227	35	35	5. 7	G1/8	0. 96
394. 36	G1/2	60	187	60	60	30	30	227	35	35	5. 7	G1/8	0. 94
394.48	G3/4	80	240	80	92	40	40	290	48	48	7	G1/8	1. 05
394.49	G1	80	240	80	90	40	40	290	48	48	7	G1/8	1

版权所有,侵权必究

395系列减压阀

符号

订购码

395 - 21

395：减压阀

21：螺纹接口
21:G1/8″
22:G1/4″
25:G3/8″
26:G1/2″
28:G3/4″
29:G1″

技术参数

1 最大工作压力：1.0Mpa　　2 工作温度：0－50 ℃　　3 流量：m^3/h（L/min）

接管螺纹		G1/8	G1/4	G3/8	G1/2	G3/4	G1
输入压力	输出压力	当压降 △P=0.1Mpa，流量 m^3/h（L/min）					
1.0	0.1	20	（330）	55	（915）	110	（1830）
1.0	0.25	30	（500）	85	（1415）	150	（2500）
1.0	0.4	35	（580）	100	（1665）	185	（3080）
1.0	0.6	40	（665）	110	（1830）	220	（3665）

外形尺寸

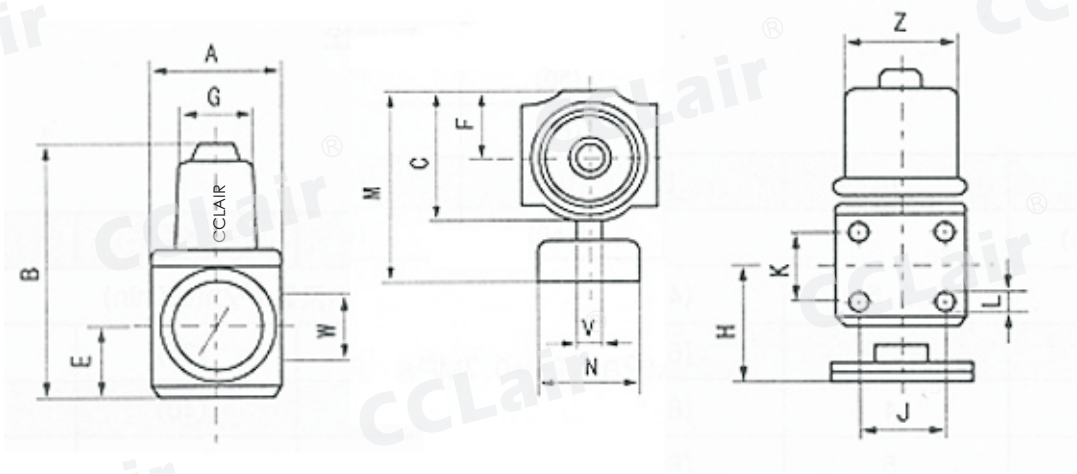

型号	W	A	B	C	D	E	F	G	J	K	L	Z	H	V	N	M	重量 kg
395.211-214	G1/8	40	82	40	48	20	20	28	20	20	M4	M30×1.5	25	G1/4	40	70	0.390
395.221-224	G1/4	40	82	40	40	20	20	28	20	20	M4	M30×1.5	25	G1/4	40	70	0.380
395.251-254	G3/8	60	125	60	68	30	30	45	35	35	M5	M50×1.5	20	G1/4	50	95	1.140
395.261-264	G1/2	60	125	60	60	30	30	45	35	35	M5	M50×1.5	20	G1/4	50	95	1.120
395.281-284	G3/4	80	150	80	92	40	40	65	48	48	M6	M67×1.5	30	G1/4	63	120	1.850
395.291-294	G1	80	150	80	90	40	40	65	48	48	M6	M67×1.5	30	G1/4	63	120	1.80

版权所有,侵权必究

396系列油雾器

符号

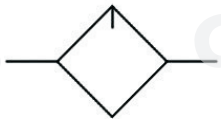

订购码

396 - 21

油雾器

螺纹接口
21:G1/8″
22:G1/4″
35:G3/8″
36:G1/2″
48:G3/4″
49:G1″

技术参数

1. 最大工作压力:1.0Mpa 2 工作温度:0-50℃ 3 流量: m^3/h(L/min)

接管螺纹 W	G1/8	G1/4	G3/8	G1/2	G3/4	G1
输入压力	10滴/分时的最小流量 M3/h(L/min)当压降△P=0.1MPa时，最大流量：M3/h(L/min)					
0.1min	2.5	(40)	1.5	(25)	8.5	(140)
0.1max	20	(330)	80	(1330)	210	(500)
0.25min	3.5	(60)	2.5	(40)	9.2	(150)
0.25max	35	(580)	120	(2000)	240	(4000)
0.4min	4	(65)	3	(50)	10	(165)
0.4max	50	(830)	170	(2830)	265	(4415)
0.6min	5	(80)	4	(65)	11	(180)
0.6max	60	(1000)	220	(3665)	295	(4920)
1min	7	(115)	6	(100)	13	(215)
1max	80	(1330)	290	(4830)	350	(5830)

外形尺寸

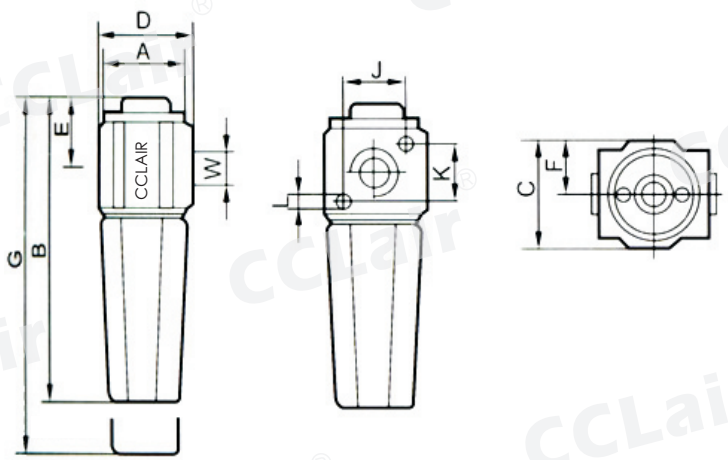

型号	接管 W	A	B	C	D	E	F	H	J	K	L	重量 kg
396.21	G1/8	40	130	40	48	30	20	38	20	20	4.8	0.27
396.22	G1/4	40	130	40	40	30	20	38	20	20	4.8	0.26
396.35	G3/8	60	180	60	68	42	30	52	35	35	5.7	0.90
396.36	G1/2	60	180	60	60	42	30	52	35	35	5.7	0.88
396.48	G3/4	80	240	80	92	50	40	67	48	48	7	1.03
396.49	G1	80	240	80	90	50	40	67	48	48	7	0.98

版权所有,侵权必究

397系列空气过滤减压阀

符号

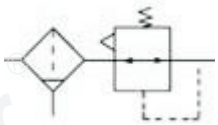

订购码

397 - 21

过滤减压阀

螺纹接口
21:G1/8″
22:G1/4″
25:G3/8″
26:G1/2″
28:G3/4″
29:G1″

技术参数

1 最大工作压力:1.0Mpa　2 工作温度:0-50℃　3 压力调节范围:0.05-1.0MPa　4 分水效率不低于80%　5. 流量

接管螺纹 W		G1/8	G1/4	G3/8	G1/2	G3/4	G1
输入压力P1	输出压力P2	当压降△P=0.1Mpa时，过滤度为50-75um 时，流量 m^3/h(L/min)					
1.0	0.1	15	(250)	37	(615)	80	(1330)
1.0	0.25	25	(415)	75	(1250)	110	(1830)
1.0	0.4	30	(500)	88	(465)	135	(2250)
1.0	0.6	35	(580)	100	(1665)	160	(2665)

外形尺寸

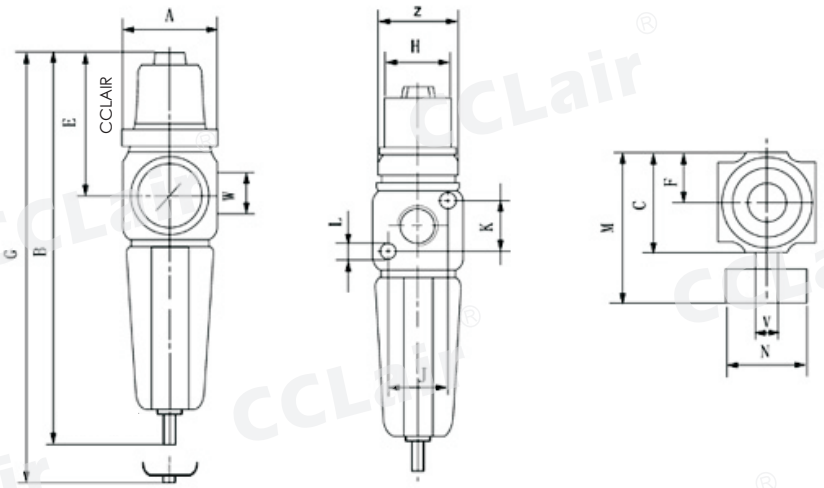

型号	A	B	C	D	E	F	H	J	K	L	Z	G	V	N	M	重量kg
397.211-214	40	177	40	48	62	20	28	20	20	M4	M30×1.5	202	G1/4	40	70	0.50
397.221-224	40	177	40	40	62	20	28	20	20	M4	M30×1.5	202	G1/4	40	70	0.49
397.251-254	60	252	60	68	95	30	45	35	35	M5	M50×1.5	292	G1/4	50	95	1.41
397.261-264	60	252	60	60	95	30	45	35	35	M5	M50×1.5	292	G1/4	50	95	1.39
397.281-284	80	310	80	92	110	40	65	48	48	M6	M67×1.5	360	G1/4	63	120	2.05
397.291-294	80	310	80	90	110	40	65	48	48	M6	M67×1.5	360	G1/4	63	120	2.00

版权所有,侵权必究

398系列空气三联件

符号

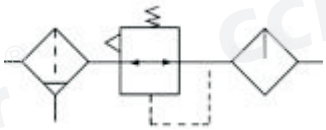

订购码

398 - 21

三联件

螺纹接口
213:G1/8″
223:G1/4″
253:G3/8″
263:G1/2″
283:G3/4″
293:G1″

技术参数

1 最大工作压力:1.0Mpa　2 工作温度:0－50℃　3 分水效率不低于80%　4 流量

接管螺纹 W		G1/8	G1/4	G3/8	G1/2	G3/4	G1
通径（mm）		6	8	10	15	20	25
输入压力 P1	输出压力P2	当压降 △P=0.1Mpa 时，流量 m^3/h(L/min)					
1.0	0.1	15	(250)	38	(30)	95	(1580)
1.0	0.25	20	(333)	53	(880)	120	(2000)
1.0	0.4	25	(415)	64	(1065)	140	(2330)
1.0	0.6	30	(500)	75	(1250)	160	(2665)

外形尺寸

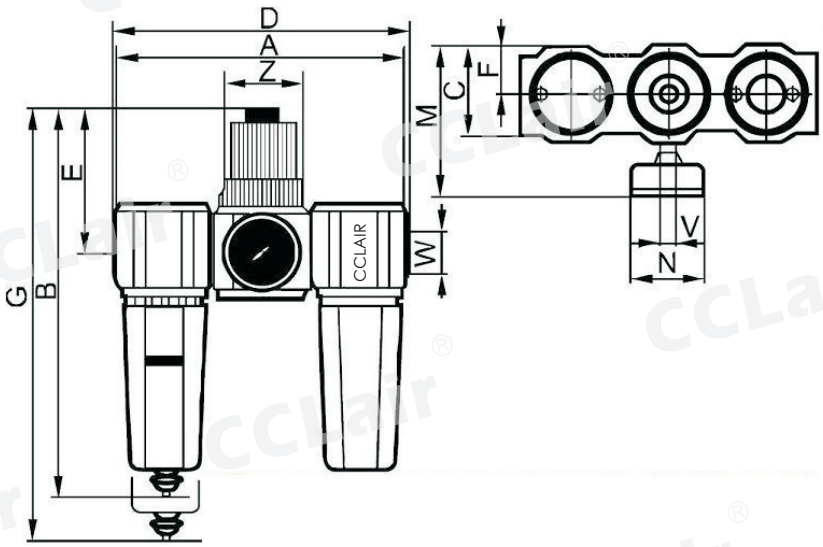

型号	W	A	B	C	D	E	F	Z	G	V	N	M	重量 kg
398.213	G1/8	120	177	40	128	62	20	M30 ×1.5	202	G1/4	40	70	0.970
398.223	G1/4	120	177	40	120	62	20	M30 ×1.5	202	G1/4	40	70	0.960
398.253	G3/8	180	252	60	188	95	30	M50 ×1.5	292	G1/4	50	95	3.000
398.263	G1/2	180	252	60	180	95	30	M50 ×1.5	292	G1/4	50	95	2.940
398.283	G3/4	240	310	80	252	110	40	M67 ×1.5	360	G1/4	63	120	3.910
398.293	G1	240	310	80	240	110	40	M67 ×1.5	360	G1/4	63	120	3.860

版权所有,侵权必究

399系列空气二联件

符号

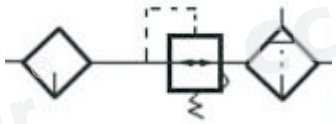

订购码

399 - 21

399：二联件

21：螺纹接口
213:G1/8″
223:G1/4″
253:G3/8″
263:G1/2″
283:G3/4″
293:G1″

技术参数

1 最大工作压力：1.0Mpa　2 工作温度：0-50℃　3 分水效率不低于80%　4 流量（过滤度为50-75 um 时）

接管螺纹W		G1/8	G1/4	G3/8	G1/2	G3/4	G1
输入压力P1	输出压力P2	当压降 △P=0.1MPa 时，过滤度为 50-75um 时，流量 m^3/h（L/min）					
1.0	0.1	13	（215）	37	（615）	70	（1165）
1.0	0.25	21	（350）	55	（915）	100	（1665）
1.0	0.4	25	（415）	65	（1080）	117	（1950）
1.0	0.6	30	（500）	75	（1250）	135	（2250）

外形尺寸

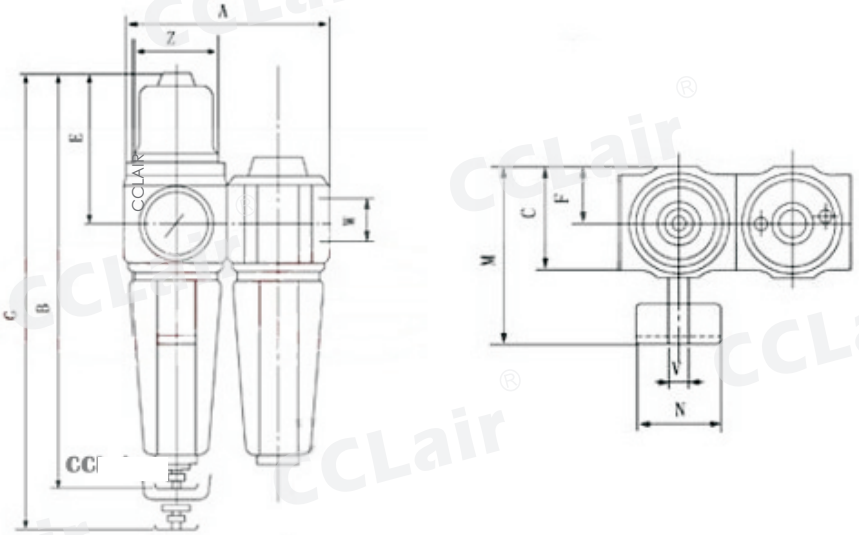

型号	W	A	B	C	D	E	F	Z	G	V	N	M	重量 kg
399.213	G1/8	80	177	40	88	62	20	M30×1.5	202	G1/4	40	70	0.810
399.223	G1/4	80	177	40	80	62	20	M30×1.5	202	G1/4	40	70	0.800
399.253	G3/8	120	252	60	128	95	30	M50×1.5	292	G1/4	50	95	2.370
399.263	G1/2	120	252	60	120	95	30	M50×1.5	292	G1/4	50	95	2.350
399.283	G3/4	160	310	80	172	110	40	M67×1.5	360	G1/4	63	120	3.090
399.293	G1	160	310	80	160	110	40	M67×1.5	360	G1/4	63	120	3.040

版权所有,侵权必究

专注、专业、创新，是我们的理念

Dedicated professional,innovation is our idea

全国加盟热线：400-6770-998

CCLair®

无锡市昌林自动化科技有限公司

Wuxi Chang Lin Automation Technology Co., Ltd.

生产基地Factory Add：象阳工业园区万里路

营销Add：无锡市兴源北路818号A座3001

销售Tel ：400-6770-998

传真Fax ：+86 510-82306771

企业QQ ：4006770998

网址Web: http://www.110055.net

E-mail ：4006770998@b.qq.com

邮编P.C ：214005