GTVK2 开关量输出直流电压变送器

产品介绍

GTVK2 开关量输出直流电压变送器是一种利用光电隔离采集原边电压信号、并设定某固定点为阈值、当被测电压大于（或者小于）此阈值时输出开关量电平信号或者继电器动作的模块，原副边之间高度绝缘，具有高精确度、高线性度、高集成度、体积小结构简单、长期工作稳定且适应各种工作环境的特点。广泛地应用在新能源、电力、石油、采矿、化工、冶炼、铁路、通信、楼宇自控等行业的电气设备的系统控制及检测领域。

★用于测量直流电压　　★输出开关量电平信号或继电器节点动作

★ DIN 导轨安装（或盘式安装）　★原副边高度绝缘

★ 体积小集成度高

选型信息(见右图)

GTVK2 - Input-Supply-Output

额定输入：
100V
500V
1000V
1500V
2000V
2500V
xxx:自定义

供电电源：
P2:24Vdc
P3:12Vdc
x:自定义

额定输出：
O26:继电器
O27:5V 电平
O28:10V 电平

额定测量：
100V　500　1000　1500　2000 2500　V/dc

额定输出：
O26: 继电器节点闭合（常开）或断开（常闭），
O27:5V 电平 ,O28:10V 电平

供电电源：
P2:24Vdc　　P3:12Vdc

电参数

Vpn	额定电压值(Vdc)	100V　500　1000　1500　2000 2500
VP	对应测量电压范围(Vdc)	120% * Vpn
Vov	过载能力(Vdc)	3000Vdc
Relay	输出节点动作	节点闭合（常开型）或 节点断开（常闭型）
Vsn	输出电平信号	5V 电平,　10V 电平
X	精度（Ta =+25℃）	0.5%
E_L	线性度误差	0.2%
Vc	电源电压	Pn ±5%
Tr	响应时间	≤ 300mS
f	频率范围	DC
Ic	耗电	20mA
R_L	负载电阻	大于 5000Ω(电平输出型)
Vd	工频耐压(50HZ,1min)	3KV
Ri	绝缘电阻	大于 20MΩ@DC500V

地址：南京市秦淮区大明路 105-2 号大明路科技产业园 A 区 A 楼　　传真：025-85550303 电话：025-85550202　85550520　84311092　　全球企业通用名片：传感器.tel

常规参数：

Ta	工作温度	-10 - +70 ℃
Ts	贮存温度	-55 - +85 ℃
W	重量	约 200g
St	执行标准	GB/T13850-1998idt IEC688：1992
Hw	工作湿度	20-90% 无凝露
	外壳材料	符合 UL94-V0

结构图

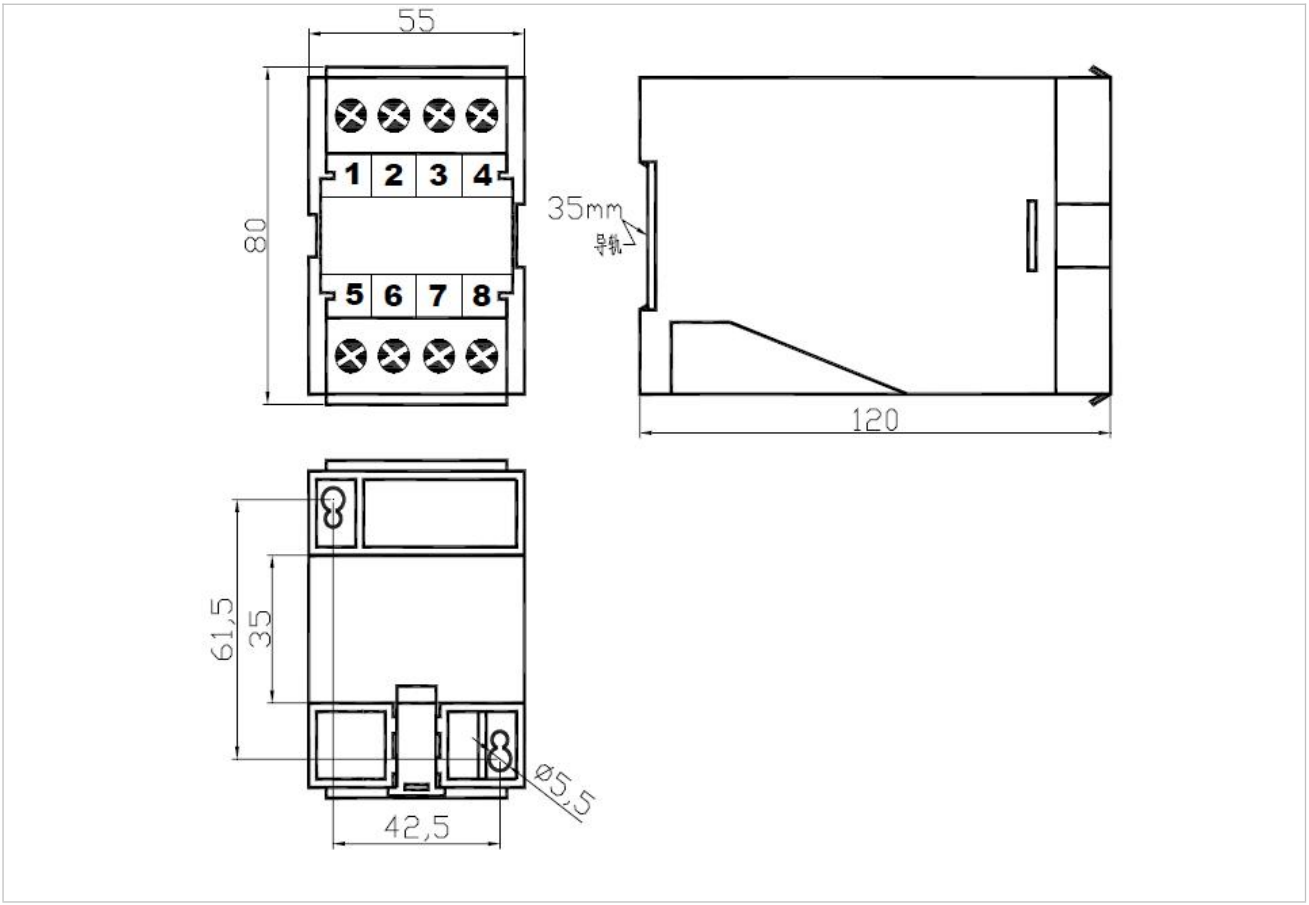

接线图

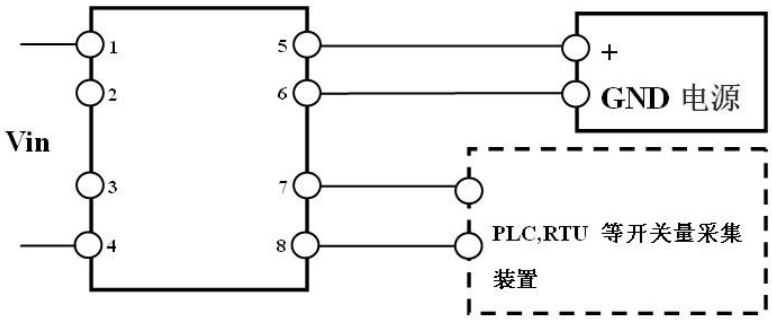

端子	定义	端子	定义
1	输入	5	电源 +
2	——	6	电源 -
3	——	7	输出端 1(或+)
4	输入	8	输出端 2(或 GND)

安全事项

1. 接线时注意接线端子的裸露导电部分，尽量防止 ESD 冲击，需要有专业施工经验的工程师才能对该产品进行接线操作。电源、输入、输出的各连接导线必须正确连接，不可错位或反接，否则可能导致产品损坏。
2. 产品安装使用环境应无导电尘埃及腐蚀性
3. 产品上所安装的电位器为公司内部调试校准所用，用户不可调整。
4. 剧烈震动或高温也可能导致产品损坏，请注意使用场合

1，请注意电击危险，安装好后，操作人员勿触摸任何裸露导电部分。必要时可对传感器进行防护，如加防护罩等。

地址：南京市秦淮区大明路 105-2 号大明路科技产业园 A 区 A 楼
传真：025-85550303
电话：025-85550202　85550520　84311092
邮箱：master@csch.com.cn
网址：www.chinahall.net　www.csch.com.cn
全球企业通用名片：传感器.tel

注：1. 本公司对该说明书享有解释权，如有异议请联系本公司技术支持。
2. 该说明书会定期更新，请随时关注本公司网站，恕不提前通知。