AA 系列电磁计量泵外形图

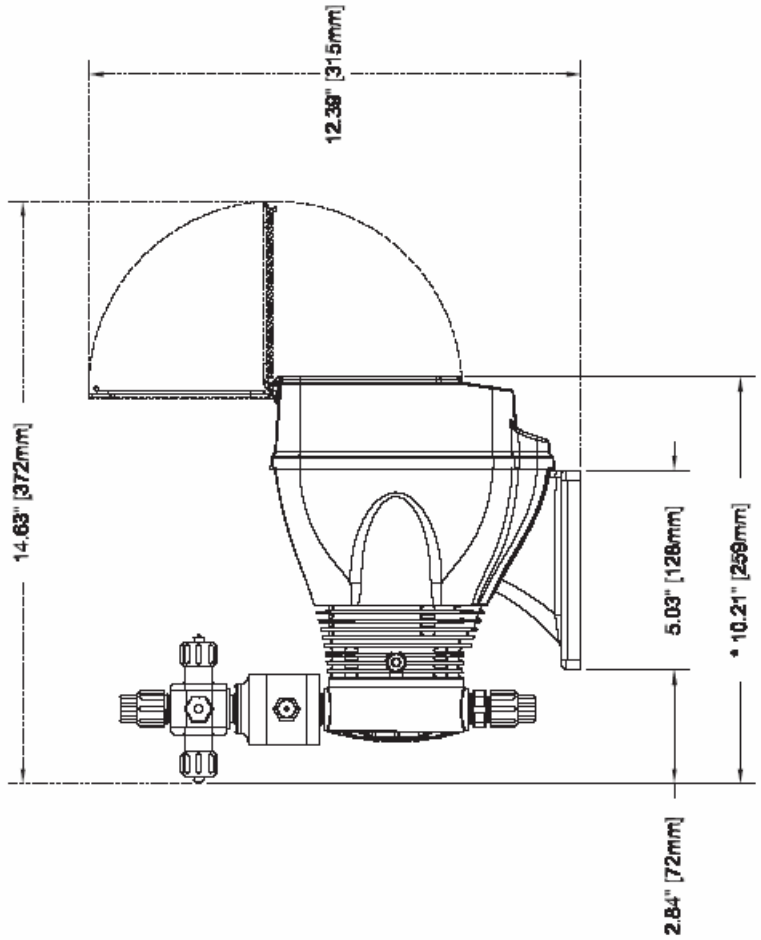

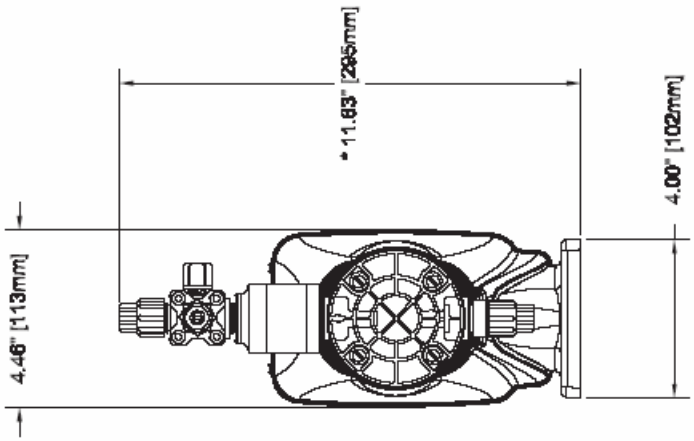

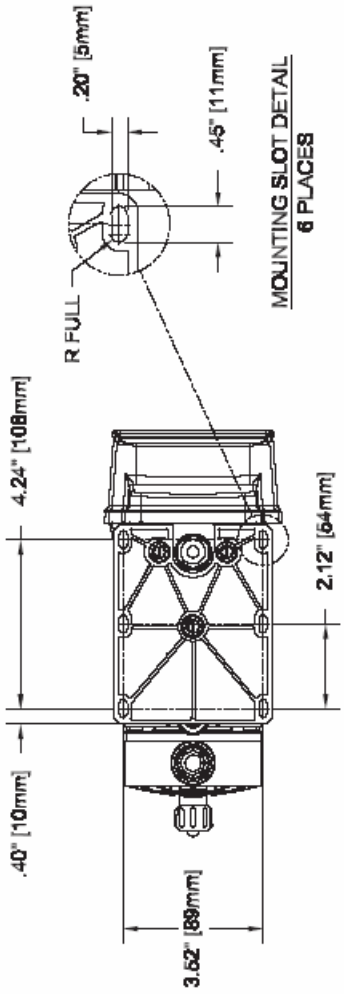

备注：

1：本系列所有型号的底座、驱动端尺寸均相同，但液力端尺寸因型号、材质不同，略有差异，本图中标注的为最大尺寸；

2：本图中液力端配置有四功能阀，实际采购中因型号、材质不同，配置也不同。

B 系列电磁计量泵外形图

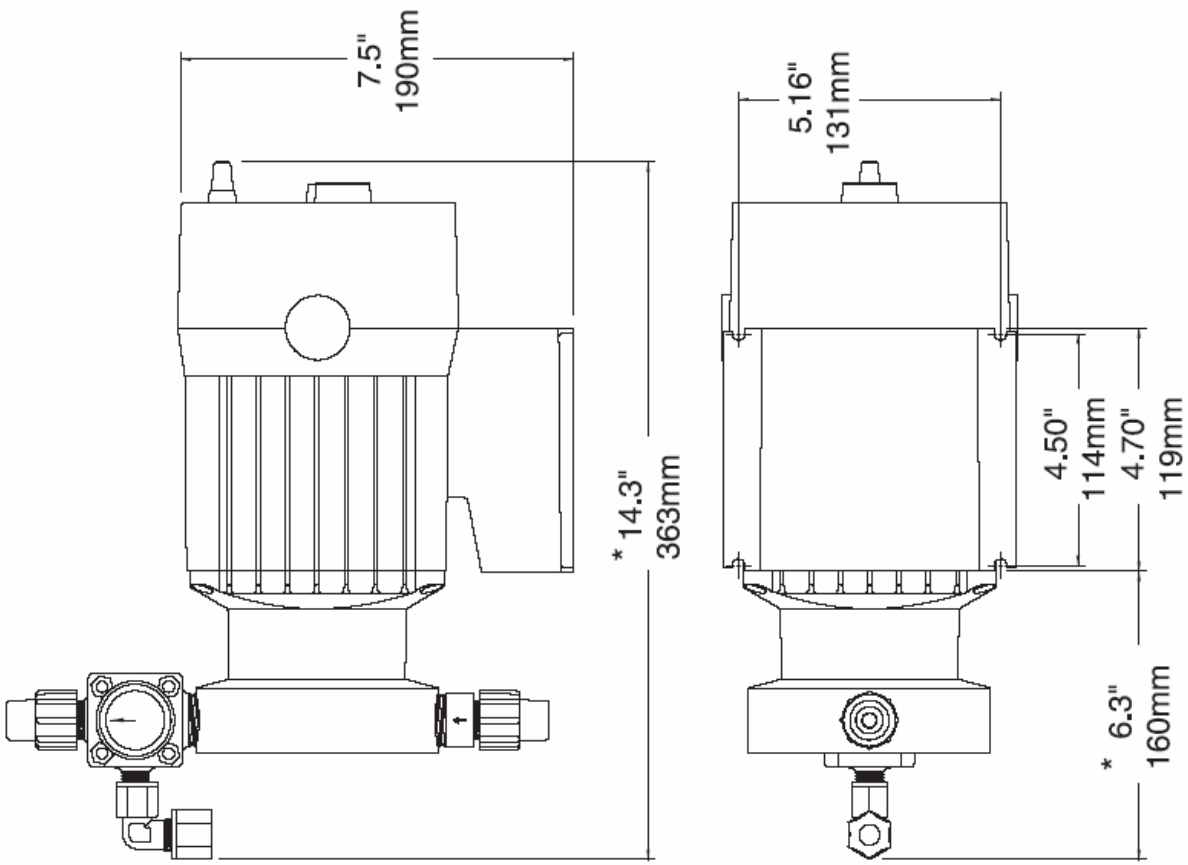

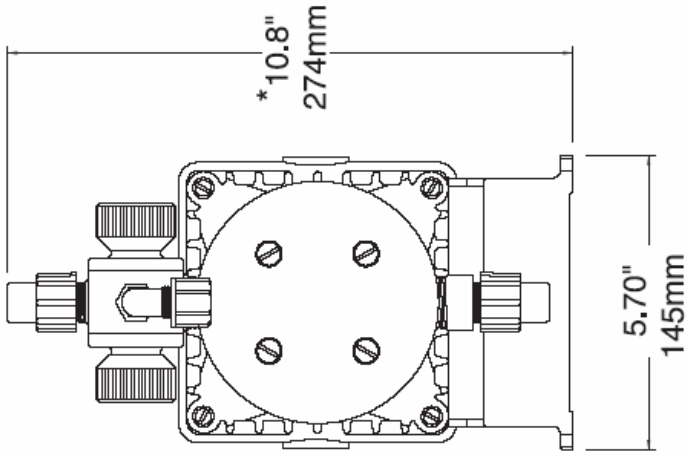

备注：

1：本系列所有型号的底座、驱动端尺寸均相同，但液力端尺寸因型号、材质不同，略有差异，本图中标注的为最大尺寸；

2：本图中液力端配置有四功能阀，实际采购中因型号、材质不同，配置也不同。

C 系列电磁计量泵外形图

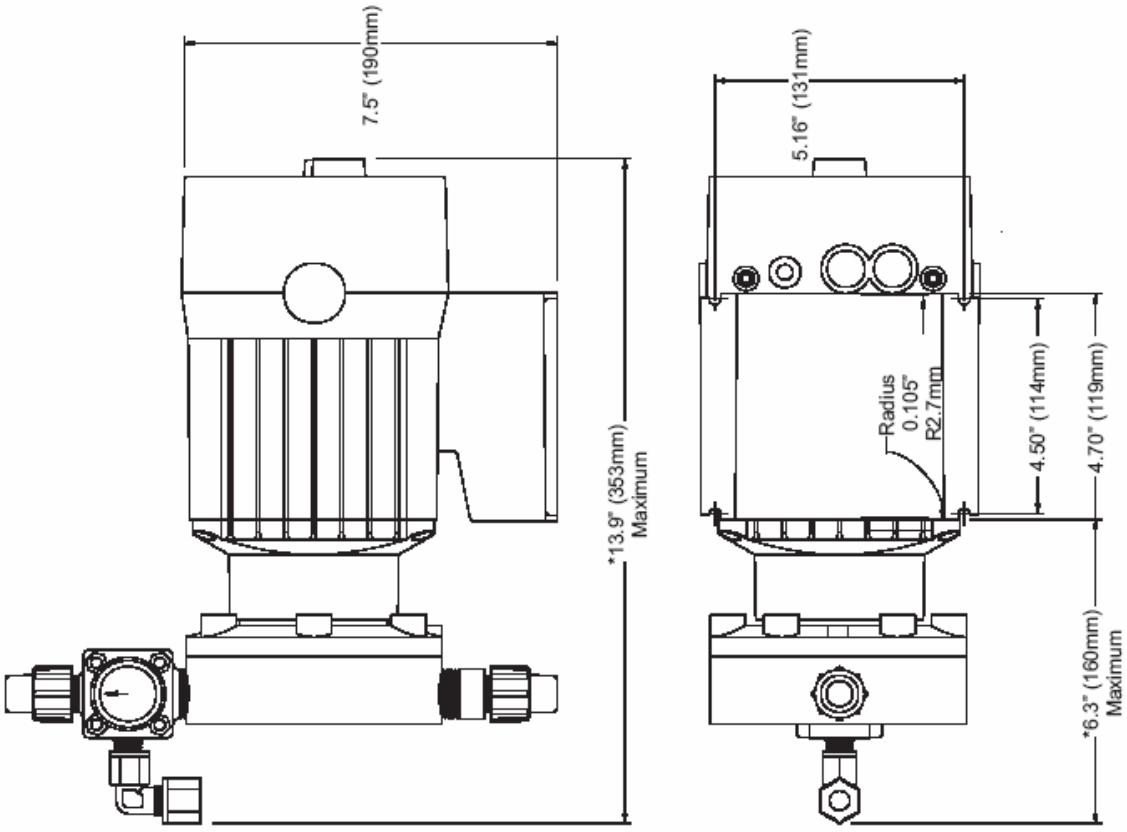

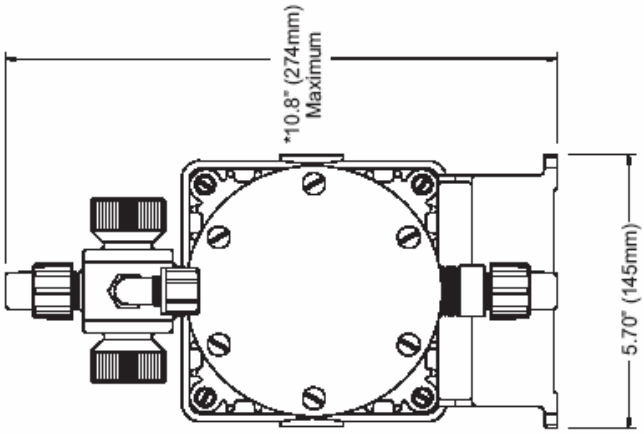

备注：

1：本系列所有型号的底座、驱动端尺寸均相同，但液力端尺寸因型号、材质不同，略有差异，本图中标注的为最大尺寸；

2：本图中液力端配置有四功能阀，实际采购中因型号、材质不同，配置也不同。

E 系列电磁计量泵外形图

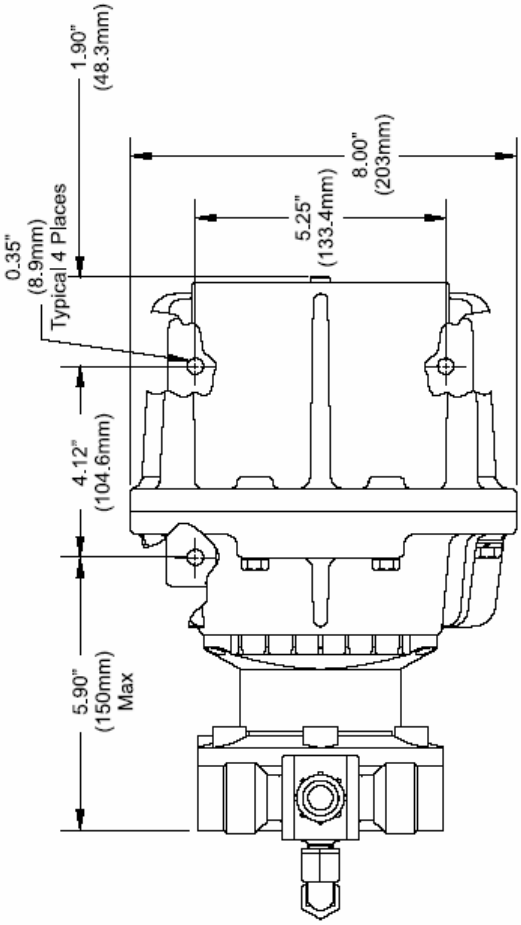

备注：

1：本系列所有型号的底座、驱动端尺寸均相同，但液力端尺寸因型号、材质不同，略有差异，本图中标注的为最大尺寸；

2：本图中液力端配置有四功能阀，实际采购中因型号、材质不同，配置也不同。

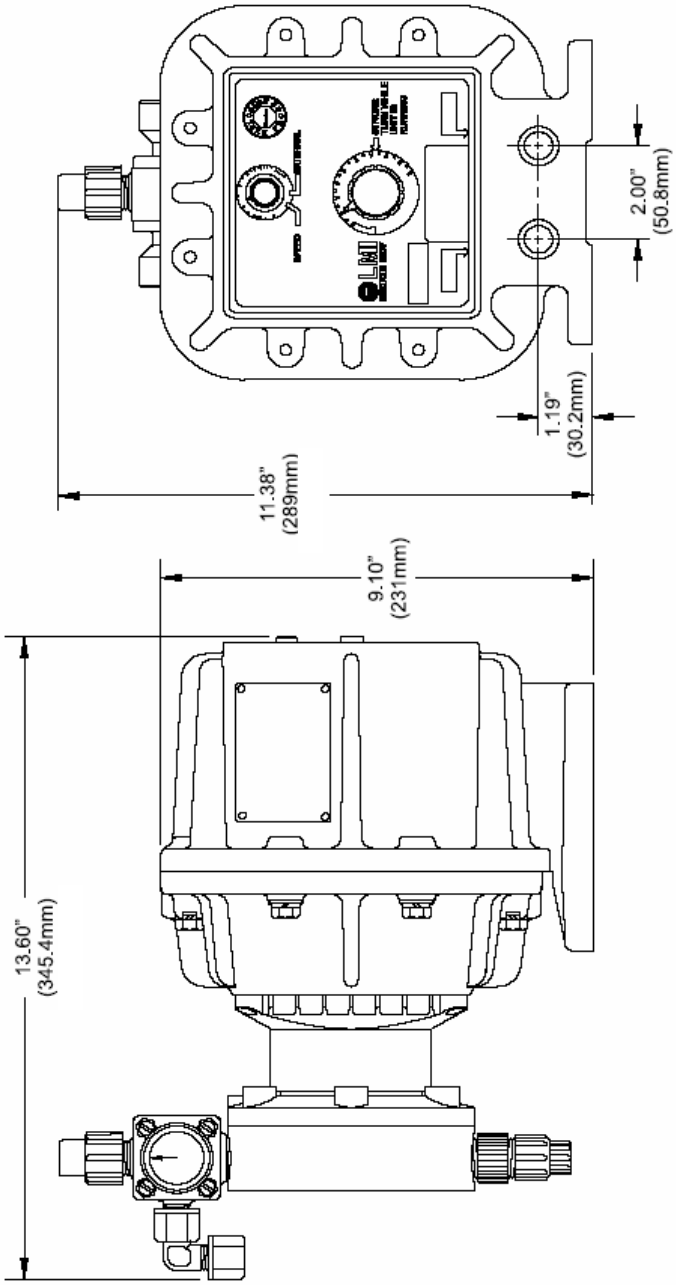

P 系列电磁计量泵外形图

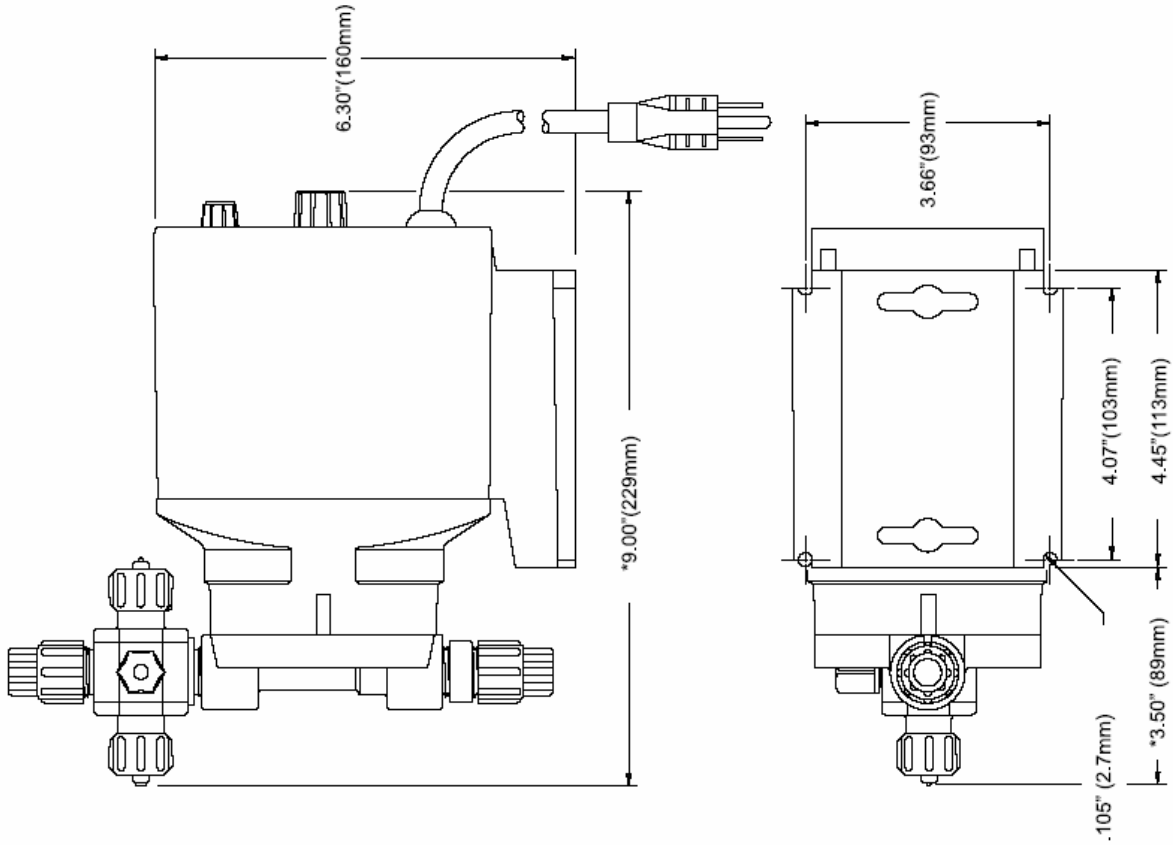

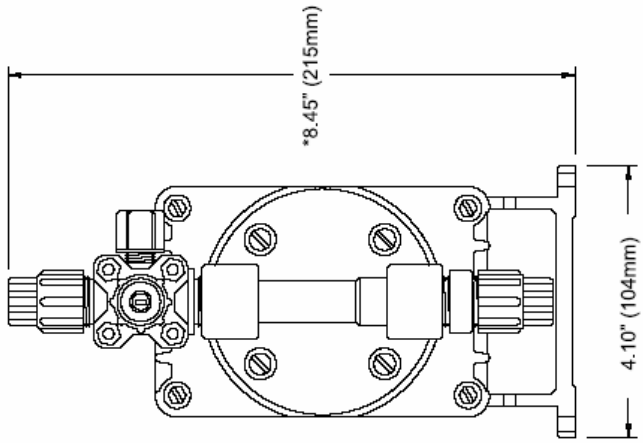

备注：

1：本系列所有型号的底座、驱动端尺寸均相同，但液力端尺寸因型号、材质不同，略有差异，本图中标注的为最大尺寸；

2：本图中液力端配置有四功能阀，实际采购中因型号、材质不同，配置也不同。