TWN-SUS　ツイン スポーク ハンドル車

標準在庫品　RoHS　SUS　材質の特性 P.1815　追加工可 回止穴加工 P.1788　Original ELESA Model VRTP-P-SST　elesa

NEW

TWN-SUS
(回転握り付き)

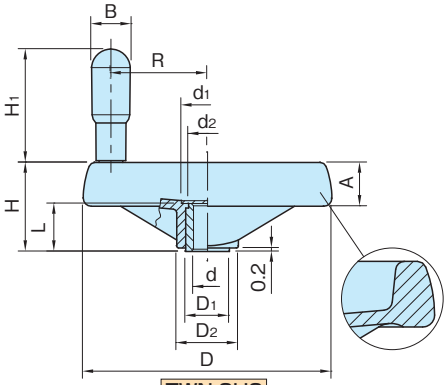

TWN-SUS
(回転握り付き)

TWN-F-SUS
(折り曲げ回転握り付き)

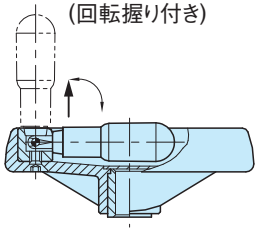

TWN-F-SUS
(折り曲げ回転握り付き)

ハンドル車	インサート・センタープレート	握り
ポリプロピレン つや消しブラック	SUS304	ポリアミド つや消しブラック

★One Point
リムの裏側は汚れの目詰りがないフラット形状

サイズ		D	d (H7)	H	A	D_2	D_1	L	d_1	d_2	B	H_1	R
TWN-SUS TWN-F-SUS	80	80	8	35	18	25	18	17	20.5	16	15.5	45	29
	100	99	10	37	20	25.5					18	60	37
	125	125	12	44	22	31	22	22	26	20	22	65	48
	160	160	14	51	25	40	26	27	31	24	23	73	65
	200	200	16	61	28	50	30	34	36	28	24	80	84

回転握り付き			折り曲げ回転握り付き		
品　番	質量(g)	価　格	品　番	質量(g)	価　格
TWN 80-SUS	104	3,600	TWN 80F-SUS	102	7,100
TWN100-SUS	145	4,000	TWN100F-SUS	163	7,500
TWN125-SUS	245	5,700	TWN125F-SUS	230	9,500
TWN160-SUS	356	8,500	TWN160F-SUS	388	13,000
TWN200-SUS	552	10,000	TWN200F-SUS	593	14,000

特　長

・金属部がSUS製のため、衛生的な分野で使用される機器、医療機器、薬品機器、食品設備などに最適です。
・リムの裏側は汚れの目詰りがないフラット形状です。
・ボス表面は付属のセンタープレート（接着シール）で簡単に保護できます。
・TWN-F-SUS タイプの折り曲げ回転握りは、手前に引いてから倒す構造になっています。

追加工を承ります！
詳しくは、P.1788

注意事項

高温または多湿の条件下でご使用の場合は、樹脂の材料特性を劣化させる恐れがあります。

技術データ

使用温度　max.80℃　min.0℃

■機械強度

ハンドル車外径	トルク伝達力 T_1（N・m）	耐衝撃強さ S_1（J）
80	32	5
100	54	7
125	94	10
160	185	15
200	300	24

■ボス穴加工許容寸法

ハンドル車外径	d_3	d_4	b	t
80	14	10	3	11.4
100				
125	18	12	4	13.8
160	20	16	5	18.3
200	24	18	6	20.8

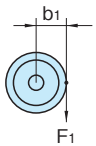

T_1[N・m]＝F_1[N]×b_1[m]

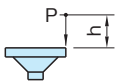
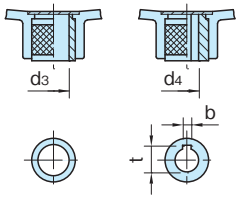
S_1[J]＝P[N]×h[m]
※P＝6.7N硬球