C-211S

samtec

SEARRAY™ OPEN PIN FIELD INTERCONNECTS

(1,27mm) .050"

SEAF 系列

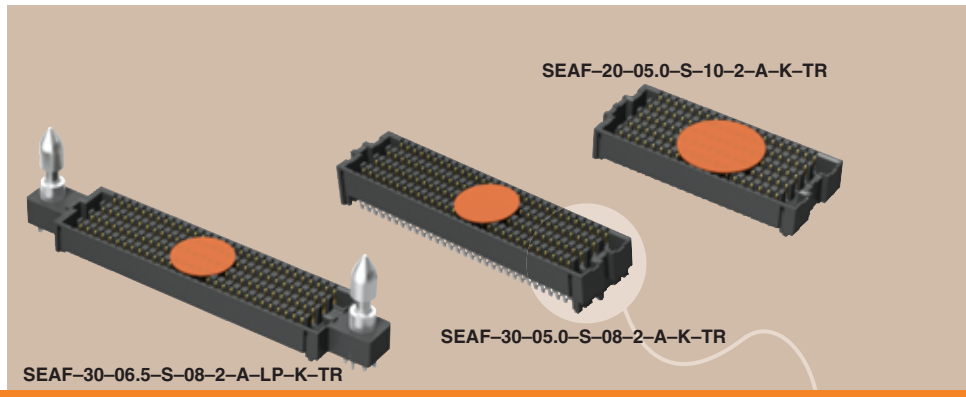

高速/高密度开放式连接器

技术规格

如需了解完整技术规格以及所建议的 PCB 布局，请浏览 www.samtec.com?SEAF

绝缘体材料：
黑色液晶聚合物
触点材料：
铜合金
焊接：
95.5% 锡/3.8% 银/0.7% 铜
(也提供锡/铅。请致电 Samtec。)
工作温度范围：
-55°C 至 +125°C
电镀：
在 50µ" (1,27µm) 镍上镀金或镀锡
触点电阻： 5.5 mΩ
工作电压： 240 VAC
符合 RoHS 规范要求： 是
可无铅焊接： 是

FILE NO. E111594

配接：
SEAM, SADL, SEAMP, SEAR, SEAMI, SEAC (需要 –LP)

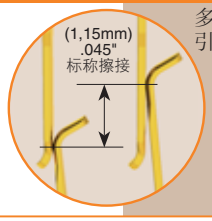

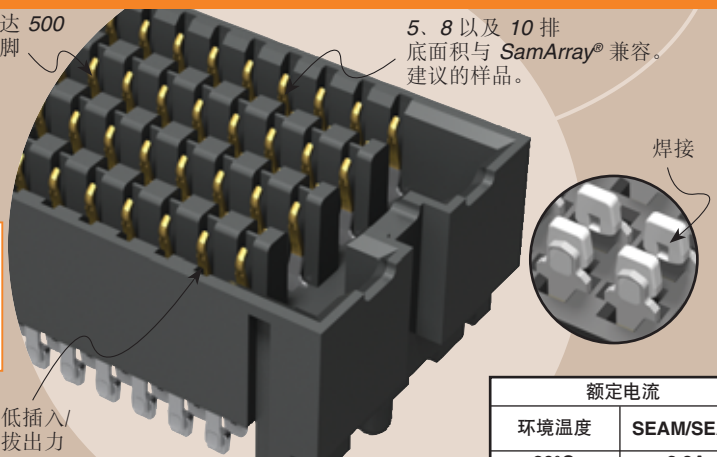

E.L.P.™ EXTENDED LIFE PRODUCT
30µ" 镀金的 10 年腐蚀和老化试验
有关与 SEAM 配接的最大插拔次数，请致电 Samtec

Final Inch® Break Out Region Performance Certified finalinch.com

7mm 堆叠高度	在 3dB 插入损耗的额定值
单端信号	9.5 GHz / 19 Gbps
差分对信号	10.5 GHz / 21 Gbps
如需完整测试数据，请浏览 www.samtec.com?SEAF 或联系 sig@samtec.com	

额定电流	
环境温度	SEAM/SEAF
20°C	2.3A
40°C	2A
60°C	1.75A
95°C	1.14A
为 30 个临近位置供电	

行业标准
PISMO 2
VITA 47
VITA 57

支持的协议
Fibre Channel
Rapid I/O
PCI Express®
SATA
Infiniband

登录 www.samtec.com/appnote 下载应用注释
与 SIG @ samtec.com 联系了解有关协议的问题

SEAF – 每排引脚数 – 引线式样 – 电镀选项 – 排数 – 2 – A – 选项 – K – TR

每排引脚数: –10, –15, –20, –30, –40, –50
(仅在 04 排提供 -10)
(仅在 10 排提供 -15)

引线式样: 从图表中指定引线式样

电镀选项:
- **-L** = 10µ" (0,25µm) 触点区域镀金，焊尾上镀雾锡
- **-S** = 30µ" (0,76µm) 触点区域镀金，焊尾上镀雾锡

排数:
- **-04** = 四排
- **-05** = 五排
- **-06** = 六排
- **-08** = 八排
- **-10** = 十排

2:
- **-2** = 无铅焊接

选项:
- **-LP** = 锁紧柱 (需要 -LP 用于仅与 SEAC 配接)

引线式样	A
–05.0	(5,05) .199
–06.0	(6,05) .238
–06.5	(6,55) .258
–07.5(30x4 仅从)	(7,54) .297
–08.0	(8,05) .317

排数	B
–04	(5,61) .221
–05, –06	(8,20) .323
–08	(10,69) .421
–10	(13,23) .521

还提供
紧固型焊料片选项。
请致电 Samtec。

差分

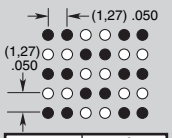

阵列	对数
50x10	125
50x8	100
40x10	100

阵列	对数
40x8	80
40x6	60
30x10	75
30x8	60
30x6	45
20x10	50
20x8	40
20x5	25

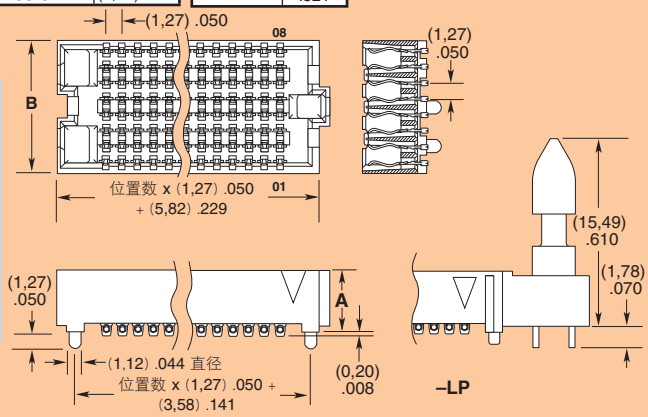

配接高度					
SEAM 引线式样	SEAF 引线式样				
	–05.0	–06.0	–06.5	–07.5	–08.0
–02.0	7mm	8mm	8.5mm	9.5mm	10mm
–03.0	8mm	9mm	9.5mm	10.5mm	11mm
–03.5	8.5mm	9.5mm	10mm	11mm	11.5mm
–06.5	11.5mm	12.5mm	13mm	14mm	14.5mm
–07.0	12mm	13mm	13.5mm	14.5mm	15mm
–09.0	14mm	15mm	15.5mm	16.5mm	17mm
–11.0	16mm	17mm	17.5mm	18.5mm	19mm

注： 某些尺寸、式样和选项为非标准型，不可退换。

因为技术的发展，所有设计、技术规范和组件如有更改，恕不另行通知。