Datenblatt: C3R30

Kroeplin GmbH
Gartenstraße 50
D-36381 Schlüchtern

Kroeplin
Längenmesstechnik

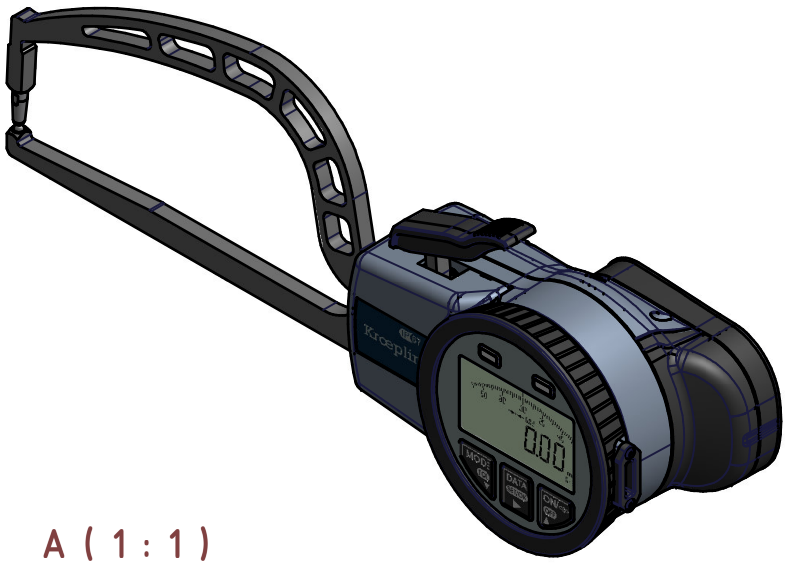

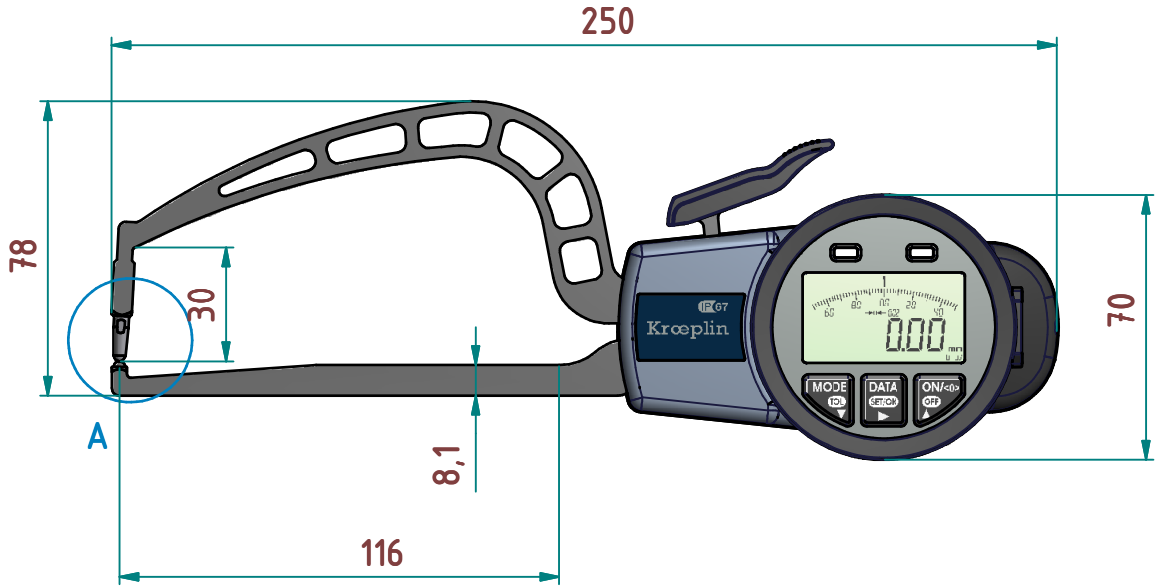

A (1 : 1)

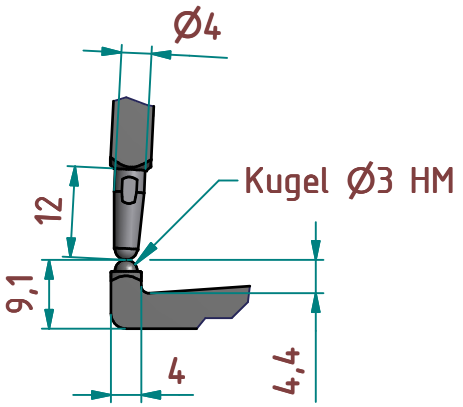

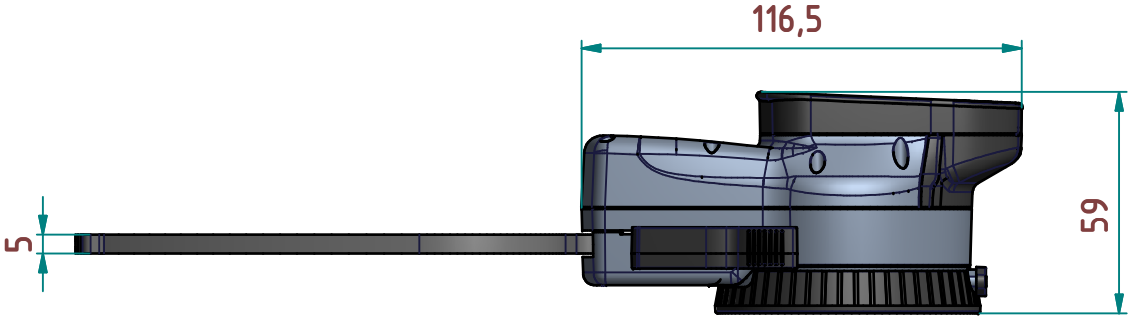

Technische Änderungen vorbehalten

Serie:	E200
Messbereich:	0 - 30 mm
Anzeigebereich:	0 - 30,5 mm
Ziffernschrittwert:	0,02 mm
Skalenteilungswert:	
Messkraft:	0,9 - 1,6 N
Gerätegewicht:	410 g

(Zulässige Abweichungen nach VDI/VDE/DGQ 2618 Bl. 12.1/13.1)

Fehlergrenze "G":	0,04 mm
Wiederholgrenze "r":	0,02 mm
Bezugstemperatur:	20° C
Betriebstemperatur:	10° C - 30° C
Lagertemperatur:	-10° C - 50° C

Maßstab:	1 : 2
Zeichnung-Nr.:	DAB-C3R30_KR
Erstelldatum:	06.12.2012
Bearbeiter:	Buchholz
Änderungsstand:	
Änderungsdatum:	

Datenblatt: C3R30

Kroeplin GmbH
Gartenstraße 50
D-36381 Schlüchtern

Kroeplin
Längenmesstechnik

Schnittstelle als Zubehör erhältlich:

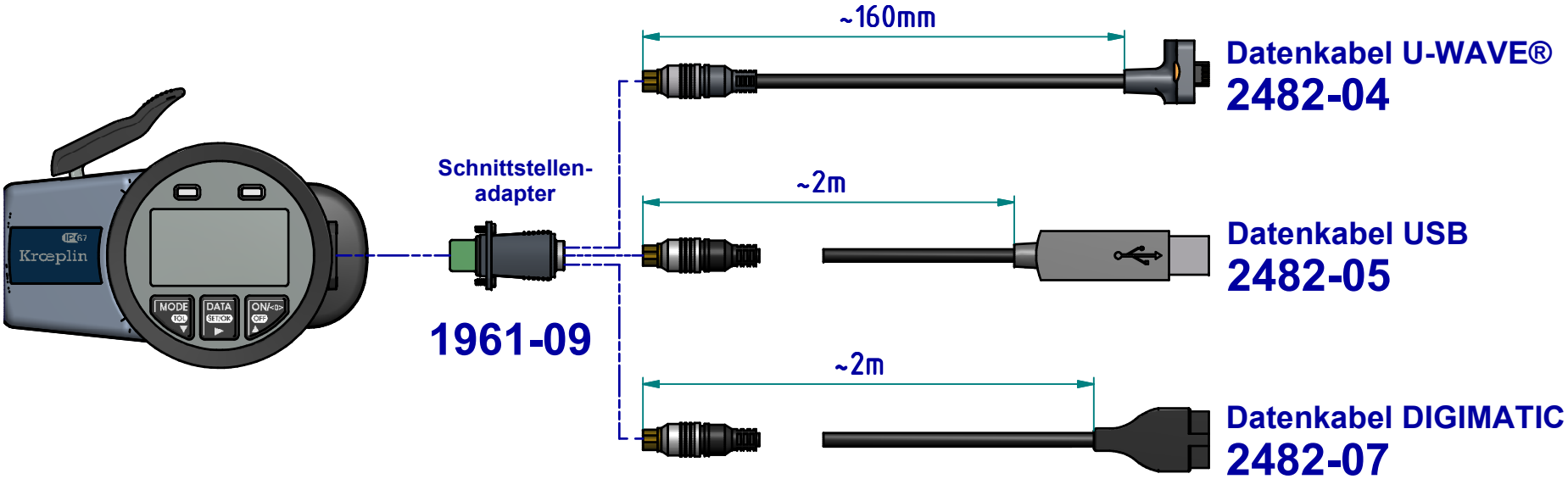

Technische Änderungen vorbehalten

Maßstab:	1 : 2
Zeichnung-Nr.:	DAB-C3R30_KR
Erstelldatum:	05.12.2012
Bearbeiter:	Buchholz
Änderungsstand:	
Änderungsdatum:	

Datenblatt: C3R30

Kroeplin GmbH
Gartenstraße 50
D-36381 Schlüchtern

Kroeplin
Längenmesstechnik

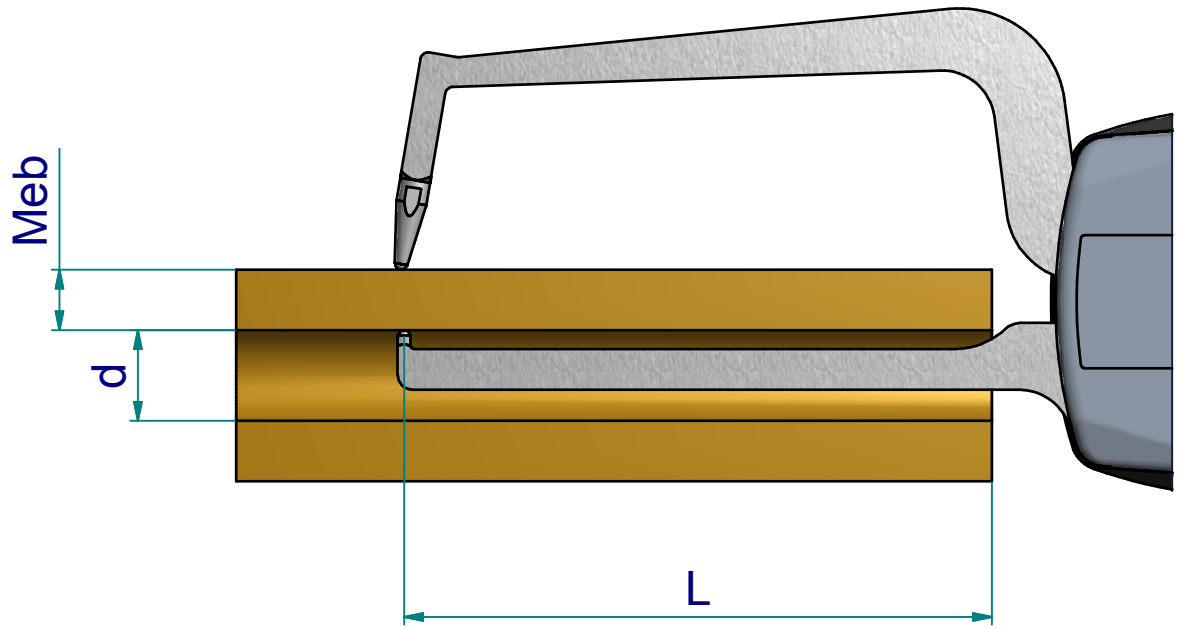

Messleistung

Messbereich Meb [mm]

Innen -ø d [mm]	0,5	2	4	6	8	10	12	15	18	20
10	5	3	2	1	1,5	2	2,5	3	3,5	4
11	86,8	32,8	24,9	23,3	23,6	25,0	27,3	32,8	42,6	54,0
12	123,5	64,2	48,8	45,8	46,4	49,0	53,5	64,2	83,3	105,6
13	123,5	95,6	72,7	68,2	69,1	73,1	79,6	95,6	116,8	116,6
14	123,5	127,0	96,6	90,7	91,9	97,1	105,8	117,4	117,2	116,7
>15	123,5	127,2	119,4	112,0	113,5	119,6	118,6	117,4	116,8	116,5
	L									

L = max. nutzbare Tastarmlänge [mm]

Beispiel:
d = 11 Meb = 4 L = 24,9

Zeichnung-Nr.: DAB-C3R30_KR
Erstelldatum: 19.06.2013
Bearbeiter: Lange

Änderungsstand:
Änderungsdatum: