Datenblatt: C4X078

Kroeplin GmbH
Gartenstraße 50
D-36381 Schlüchtern

Kroeplin
Längenmesstechnik

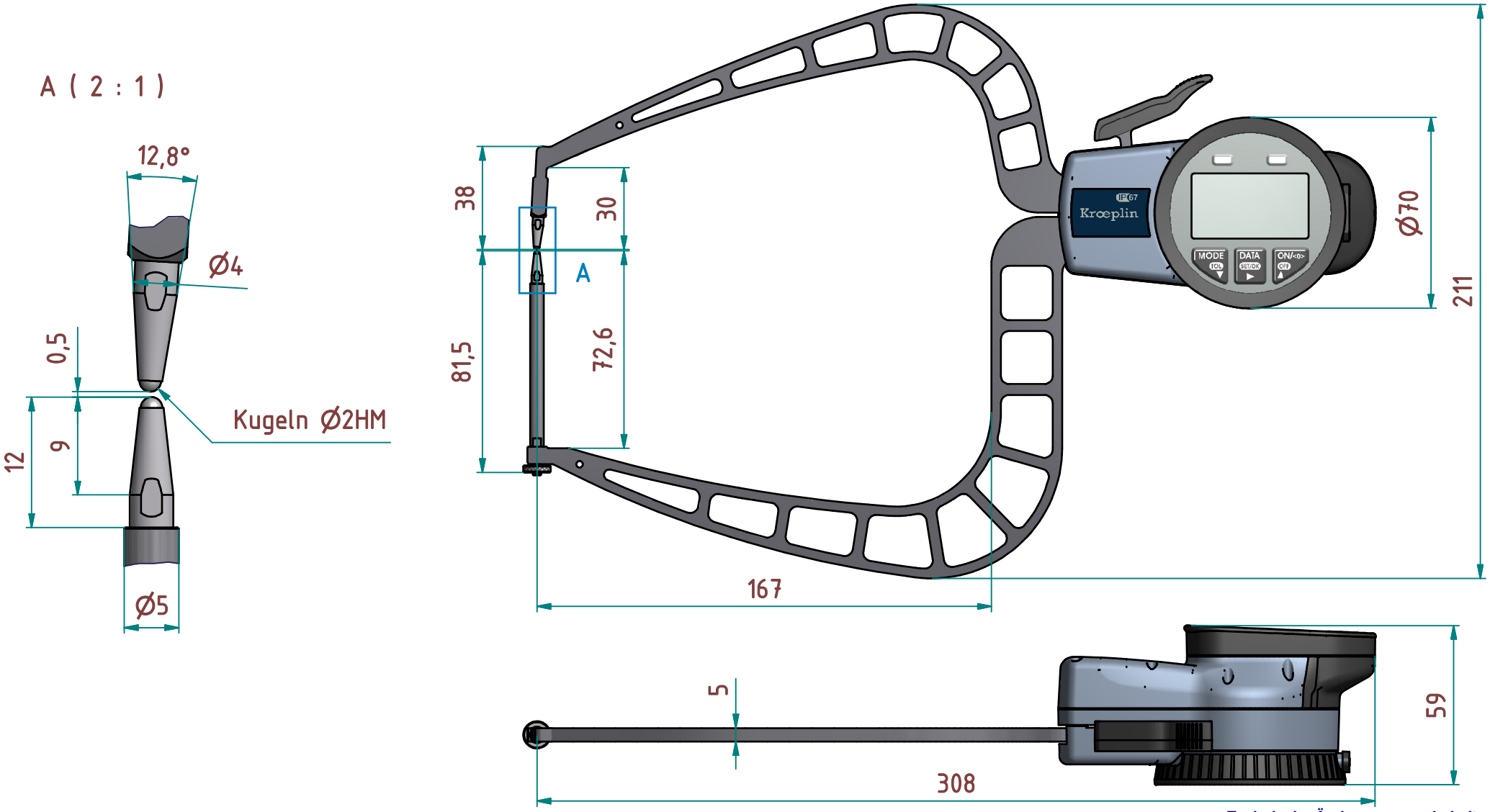

Technische Änderungen vorbehalten

Serie:	E200
Messbereich:	0,5 - 50 mm
Anzeigebereich:	0,5 - 50,5 mm
Ziffernschrittwert:	0,02 mm
Skalenteilungswert:	-
Messkraft:	0,8 - 1,7 N
Gerätegewicht:	ca.510 g

(Zulässige Abweichungen nach VDI/VDE/DGQ 2618 Bl. 12.1/13.1)

Fehlergrenze "G":	0,08 mm
Wiederholgrenze "r":	0,06 mm
Bezugstemperatur:	20° C
Betriebstemperatur:	10° C - 30° C
Lagertemperatur:	-10° C - 50° C

Maßstab:	1:2
Zeichnung-Nr.:	C4X078
Erstelldatum:	12.02.15
Bearbeiter:	J.Röder
Änderungsstand:	
Änderungsdatum:	